FRIGIDAIRE

FOOD WASTE DISPOSER

use & care

Espanol 29

p/n 5304525393

Manual de instrucciones para el Triturador de desechos de comida

Sistema de montaje de 3 pernos

NOTA

Este triturador de desechos de comida ha sido diseñado para funcionar con corriente de 110-120V, 60 Hz exclusivamente. El uso de cualquier otro voltaje o nivel de Hertz afectará negativamente el rendimiento del aparato.

IMPORTANTE

Lea todas las instrucciones con atención. Guarde esta guía para
cualquier consulta en el futuro.

PRECAUCIÓN

Asegúrese de repasar PRIMERO LAS INSTRUCCIONES DE SEGURIDAD SOBRE PELIGROS DE INCENDIO, DESCARGAS ELÉCTRICAS O LESIONES A PERSONAS antes de utilizar el triturador.

Anote aquí la información importante del triturador:

Número de modelo*	Número de serie*

*La información de arriba aparece en la etiqueta colocada en la parte inferior del triturador. Para su conveniencia, anote el modelo y el número de serie antes de la instalación.

¿Teniendo problemas? No regrese a la tienda.
Llámenos al número gratuito 1-833-240-6224 para recibir asistencia.
L-V 8:00am a 5:00pm (Hora del Pacífico) Inglés y Español

INSTRUCCIONES CONCERNIENTES AL RIESGO DE INCENDIO, DESCARGAS ELECTRICAS O LESIONES A PERSONAS. GUARDE ESTAS INSTRUCCIONES.

ADVERTENCIA

Cuando utilice aparatos eléctricos, siempre debe seguir precauciones básicas, incluyendo las siguientes:

1. Lea todas las instrucciones antes de utilizar el aparato.
2. Para reducir el riesgo de lesiones, es necesaria la cercana supervisión cuando un aparato es utilizado cerca de niños.
3. No ponga dedos o manos dentro de un triturador de basura.
4. Ponga el interruptor a la posición apagada antes de intentar desatorar un objeto o remover un objeto del triturador.
5. Cuando intente aflojar una obstrucción en el triturador de basura, utilice un objeto largo de madera tal como una cuchara de madera o el mango de madera de una escoba o trapeador.
6. Cuando intente remover objetos del triturador de basura, utilice pinzas o alicates de mango largo. Si el triturador es magnéticamente accionado, se deberán usar herramientas no-magnéticas.
7. Para reducir el riesgo de lesiones por materiales que puedan ser expulsados por la trituradora de comida, no ponga en la trituradora lo siguiente: conchas de almejas u ostras; limpiadores cáusticos de drenaje o productos similares; vidrio, porcelana o plástico; huesos enteros grandes; metal, como tapas de botellas, latas, papel de aluminio o utensilios; grasa caliente u otros líquidos calientes; cáscaras de maíz enteras.
8. Cuando el triturador no esté en funcionamiento, coloque el tapón en su lugar para reducir el riesgo de que caigan objetos dentro del triturador.
9. NO opere el triturador a menos que el protector contra salpicaduras esté en su lugar.
10. Para ver las instrucciones adecuadas para la conexión a tierra, consulte la sección de CONEXIÓNES ELÉCTRICAS de este manual.
11. Si el cable de alimentación está dañado, debe ser reemplazado por el fabricante, su agente de servicio o una persona autorizada, para evitar riesgos.
12. Este aparato no está destinado a ser utilizado por personas (incluyendo niños) con capacidades físicas, sensoriales o mentales reducidas, o con falta de experiencia y conocimiento, a menos que se les haya dado supervisión o instrucción sobre el uso del equipo por parte de una persona responsable de su seguridad.
13. Los niños deben ser supervisados para asegurarse de que no jueguen con el dispositivo.

El receptáculo con el que está conectado este aparato debe ser controlado por un interruptor.

1. RETIRO DE LA UNIDAD ANTERIOR

INSTRUCCIONES TÍPICAS, SU MODELO PUEDE VARIAR.

Antes de comenzar este paso, apague el suministro eléctrico en el disyuntor o la caja de fusibles. Desenchufe el triturador.

Si el montaje instalado es del mismo tipo que el montaje de su nuevo triturador de desechos y desea seguir utilizando el montaje ya instalado, invierta las instrucciones de montaje que se encuentran en la sección 3. Si su nuevo sistema de montaje es diferente o si desea utilizar el nuevo montaje, siga estas instrucciones:

A. Tenga a su disposición un envase para atrapar cualquier exceso de agua/basura del triturador actual. Use una llave para tubería para desconectar la línea de drenaje de donde se conecta al codo de descarga del triturador (ver 1A).

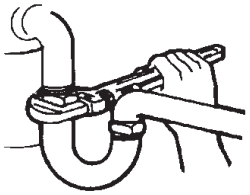
1A

B. Quite el triturador de la brida del fregadero girando el anillo de montaje a la izquierda en el sentido de las agujas del reloj (ver 1B). Si no puede dar vuelta al anillo de montaje, golpee ligeramente en una de las extensiones del anillo con un martillo. Algunos sistemas del montaje tienen extensiones tubulares. Insertar un destornillador en un tubo proporcionará palanca adicional para girar el anillo de montaje (ver 1B).

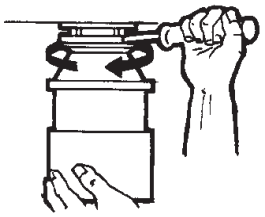
1B

C. Algunos trituradores pueden requerir que se retiren o se aflojen las tuercas de los tornillos de montaje (véase 1C). Algunos trituradores pueden requerir que se retire una abrazadera.

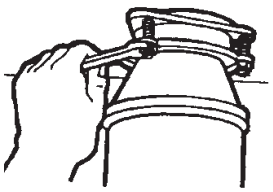
1C

D. Para quitar el sistema de montaje sobrante del fregadero, afloje los tornillos del montaje, y empuje hacia arriba el anillo. Bajo él está el anillo elástico. Utilice un destornillador para sacar el anillo (consulte 1D). Retire el anillo de montaje, el anillo protector y la junta de la brida del fregadero. Algunos montajes requerirán desatornillar un anillo grande que sostiene la brida del fregadero. Tire de la brida del fregadero hacia arriba a través del fregadero y limpie la masilla vieja del fregadero.

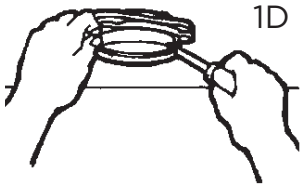
1D

E. Asegúrese que el fregadero esté limpio y totalmente seco.

Si tiene un sistema de montaje bajo el fregadero que es de plástico negro con rosca:

A. Mientras sostiene el triturador de desechos en su lugar, gire el anillo de montaje de metal en el sentido de las agujas del reloj (1E). Si es difícil de girar, golpee la oreja del anillo de montaje en el sentido de las agujas del reloj.

B. Cuando los salientes de la tolva del triturador de desechos se acerquen a la abertura del anillo de montaje, sostenga el triturador de desechos desde abajo y desengánchelo del anillo de montaje.

C. Retire el soporte de la almohadilla de goma de debajo del anillo de montaje.

D. Retire el anillo de montaje. Desenrosque el anillo de soporte negro de la brida del fregadero girando el anillo de soporte en el sentido de las agujas del reloj. Retire la junta de fibra y luego retire la brida del fregadero de encima del fregadero.

E. Asegúrese que el fregadero esté limpio y totalmente seco.

Montaje con brida roscada

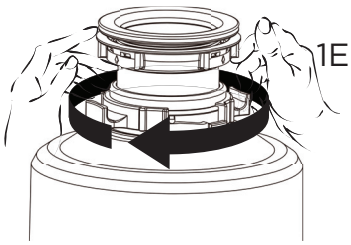
1E

PRECAUCIÓN

Asegúrese de sostener el triturador mientras realiza este paso, pues se puede caer cuando el anillo de montaje se desconecte del conjunto de montaje.

IMPORTANTE

Este es un buen momento para limpiar el sifón y las líneas de drenaje introduciendo una barrena o serpiente de plomero antes de instalar su nuevo triturador.

2. INSTALACIÓN DEL CONJUNTO DE MONTAJE

A		TAPÓN
B		PROTECTOR DE SALPÍCADURAS EXTRAÍBLE
C		BRIDA DEL FREGADERO
D		EMPACADURA DE FIBRA
E		BRIDA DE APOYO
F		ANILLO DE MONTAJE SUPERIOR
G		TORNILLOS DE MONTAJE
H		ANILLO DE RETENCIÓN
I		ANILLO DE ASIENTO
J		ANILLO DE MONTAJE INFERIOR*
K		ANILLO DE RETENCIÓN MAGNÉTICO SILVER GUARD®**

***La pieza no se desengancha durante la instalación del triturador de desechos.**

****ACCESORIO INCLUIDO CON LA MAYORÍA DE MODELOS DE ALIMENTACIÓN CONTINUA DE 3/4 HP Y 1-1/4 HP. Vea las instrucciones de instalación en la última página.**

LEA CUIDADOSAMENTE Y COMPLETAMENTE LAS INSTRUCCIONES ANTES DE EMPEZAR

NOTA

Dado que el conjunto de montaje se ensambla correctamente en la fábrica, por favor, preste mucha atención al orden de las piezas del sistema de montaje.

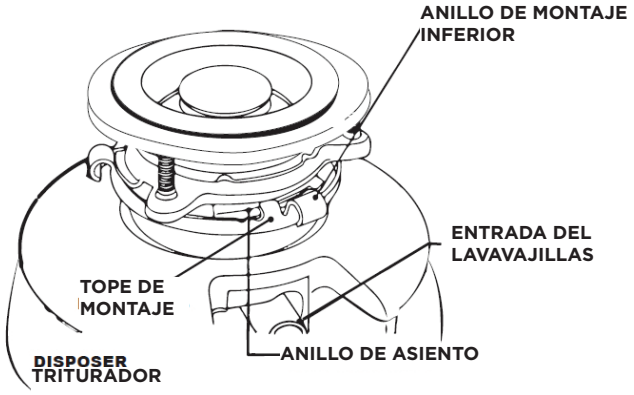

NOTA

Anillo de asiento incluido entre el anillo de montaje superior y el anillo de montaje inferior.

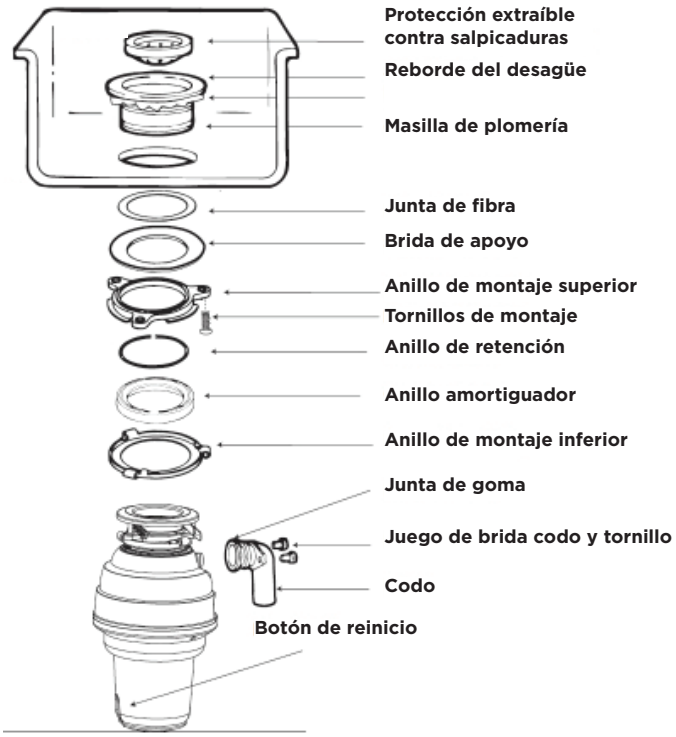

A. El anillo del amortiguador y el anillo de montaje inferior deben permanecer unidos al triturador durante la instalación. Desmonte los otros componentes del conjunto de montaje al girar el anillo de de montaje inferior en el sentido de las agujas del reloj hasta que las lengüetas del anillo de montaje inferior se deslicen fuera de la rampa del anillo de montaje superior (ver A1). Esto le permite tirar de la brida del fregadero hacia arriba y sacarla del resto del conjunto de montaje inferior. Observe el orden de estas piezas, ya que están dispuestas en el orden requerido. Desatornille los 3 tornillos de montaje hasta que el anillo de montaje superior pueda colocarse en la parte superior de la brida de soporte. Retire el anillo de retención con un destornillador de punta plana (ver A2).

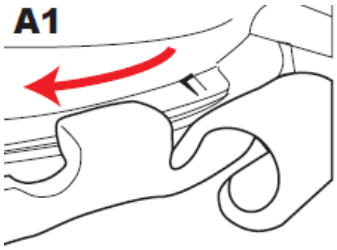

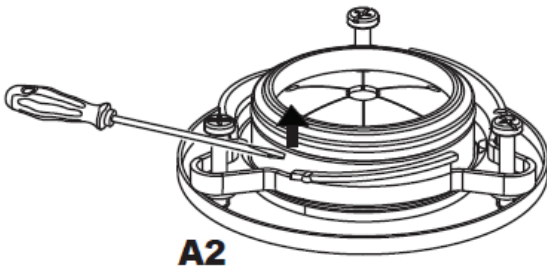

B. Mantenga las partes restantes colocadas juntas en el orden en que fueron retiradas (ver B1). Antes de conectar el triturador al conjunto de montaje debajo del fregadero, asegúrese de que el Anillo de montaje inferior esté en su lugar y que el Anillo del amortiguador negro todavía esté acoplado correctamente a la parte superior de la apertura del triturador (ver B2).

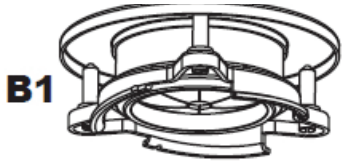

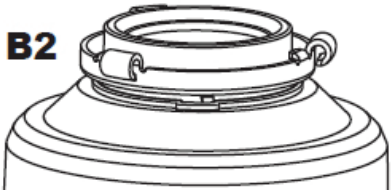

C. Asegúrese de que el fregadero esté limpio. Coloque masilla de plomería en el borde inferior de la brida del fregadero (ver C1). Desde la parte superior del fregadero, empuje la brida del fregadero hacia abajo de manera que quede en contacto con la apertura del fregadero y queden bien sellados (ver C2). NO MUEVA NI GIRE la brida del fregadero una vez que se haya asentado o se podría romper el sello.

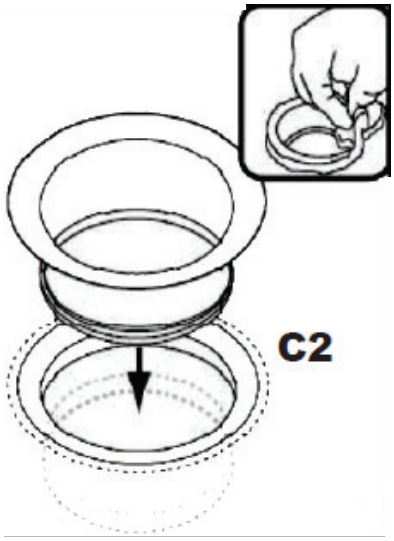

D. Coloque un objeto pesado, como el triturador, (use una toalla para evitar que raye el fregadero) en la parte superior de la brida del fregadero para que haga presión hacia abajo.

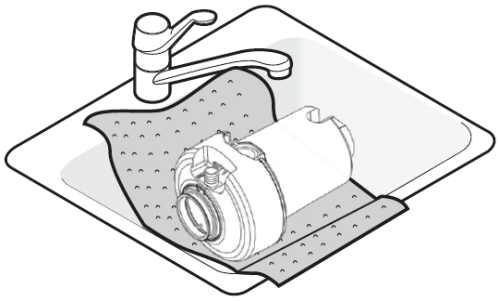

E. Tome la parte restante del montaje de la montura, que fue puesta a un lado. Por debajo del fregadero, inserte la Junta de fibra (ver E1), después la Brida de soporte (ver E2), y luego el Anillo de montaje superior (ver E3).

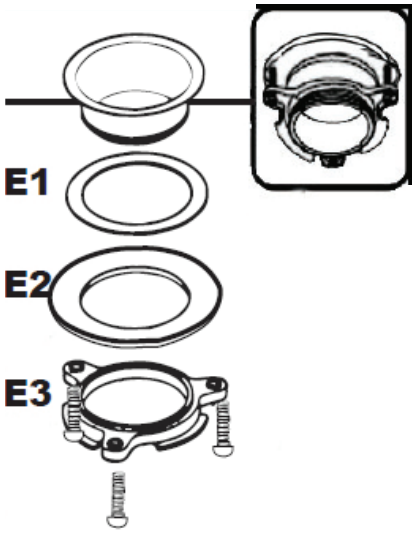

F. Sostenga las tres partes en su lugar mientras sujeta el Anillo de retención (ver F1), separándolo y haciéndolo encajar dentro de la estría de la brida del fregadero (ver F2).

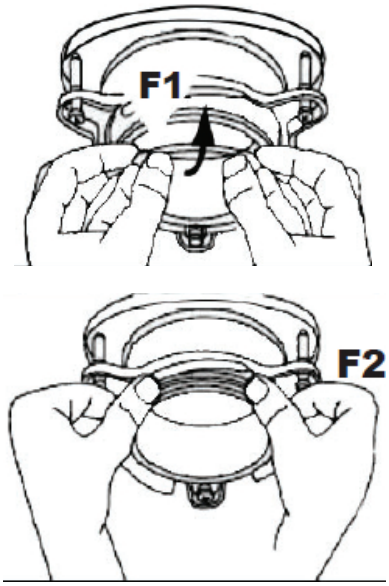

G. Apriete los tres tornillos de montaje de manera uniforme y firme contra la brida de soporte (ver G1). No los apriete demasiado.

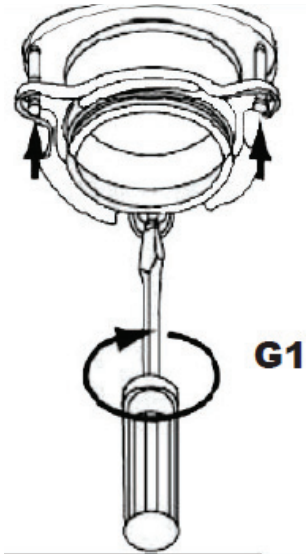

H. Recorte cualquier exceso de masilla de fontanero en el fregadero con un cuchillo de plástico o algo similar que no dañe su fregadero.

¿Teniendo problemas? No vuelvas a la tienda.
Llámenos sin cargo al 1-833-240-6224 para obtener ayuda.
Lunes a viernes 8:00 am-5:00pm PST Inglés y español

3. PREPARACIÓN PARA LA CONEXIÓN A LA MÁQUINA LAVAVAJILLA

Si utiliza un lavavajillas, complete el siguiente procedimiento:

Con un instrumento contundente (punzón de acero o pasador de madera), retire el tapón por completo. No use un destornillador u otro instrumento afilado. (Cuando el tapón provisional cae dentro del triturador, puede retirarlo o simplemente triturarlo cuando use el triturador. Esta acción no dañará el triturador, pero tomará un tiempo triturarlo).

4. DETALLE DEL CONJUNTO DE MONTAJE DE BLOQUEO

Fije el triturador de desechos al Anillo de montaje superior alineando las tres lengüetas de montaje del Anillo de montaje inferior con las rampas deslizantes del Anillo de montaje superior y girando en sentido contrario a las agujas del reloj. Vea a continuación.

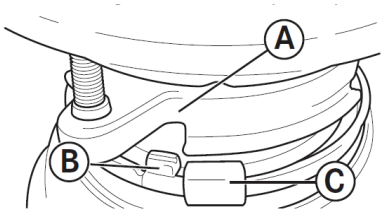

El anillo de montaje inferior (que es parte del triturador) tiene 3 lengüetas que sujetan la rampa del anillo de montaje.

(A) apunta al anillo de montaje superior.

(B) es la lengüeta que se desliza sobre la "rampa".

(C) es la "oreja" que se utiliza para girar el Anillo de montaje inferior.

Use un destornillador para hacer palanca si es necesario.

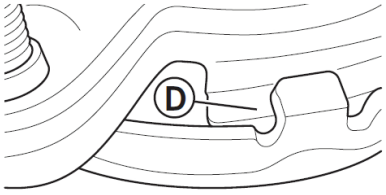

Levante y gire el Anillo de montaje inferior en sentido contrario a las agujas del reloj hasta que las tres lengüetas de montaje se traben sobre las Crestas (F) de las Rampas de deslizamiento (D) del Anillo de montaje superior.

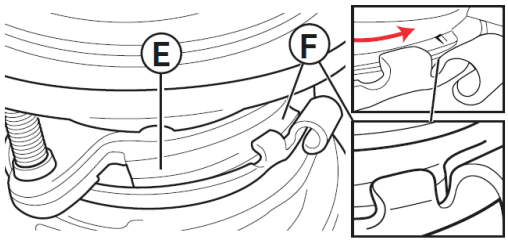

A medida que gire el Anillo de montaje inferior hacia la izquierda, cada lengüeta se deslizará sobre la rampa del Anillo de montaje superior (E) y se fijará en su posición sobre las crestas (F).

Utilice un destornillador o un martillo para hacer palanca si es necesario.

Si es necesario retirar el triturador, al golpear la oreja en el sentido de las agujas del reloj con un martillo se aflojará fácilmente el anillo de montaje inferior.

5. CONEXIONES DEL CODO DE DESCARGA Y LAVAVAJILLAS

A. Conecte el codo de residuos al triturador deslizando la brida contra la junta de caucho en el codo y apretando los tornillos en el triturador (ver 5A). Luego conecte la parte inferior del codo al apretar la tuerca deslizante (véase 5B). Si se utiliza un tubo recto, debe tener un borde similar a uno en el codo. Retire la junta del codo e instálela en el tubo recto con el extremo plano de la junta orientado hacia la apertura de descarga del triturador. SI NO SE CONECTA A UN LAVAVAJILLAS, asegúrese de que todas las conexiones de plomería estén apretadas y de acuerdo con todos los códigos y ordenanzas de plomería. Haga correr el agua y verifique si hay fugas. Continúe con el paso 6.

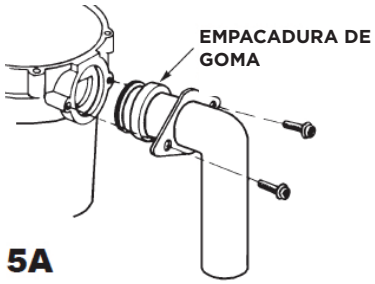

5A

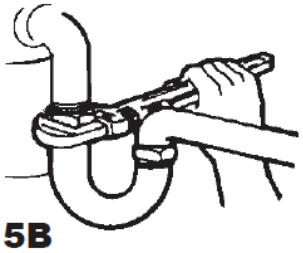

5B

B. Conecte la manguera del lavavajillas (ver 5C) usando la abrazadera de la manguera. Asegúrese de que todas las conexiones de plomería estén apretadas y de conformidad con todos los códigos y reglamentos de plomería. Haga correr el agua y verifique si hay fugas.

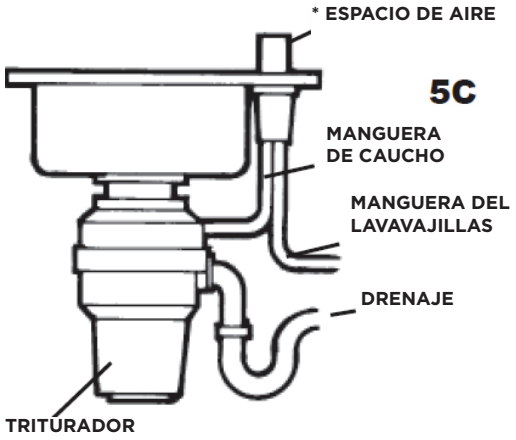

***El espacio de aire podría no ser necesario para todas las instalaciones.**

6. CONEXIONES ELÉCTRICAS

A. Conecte el triturador solo a la corriente doméstica adecuada.

ADVERTENCIA:

LA CONEXIÓN INDEBIDA DEL CONDUCTOR QUE CONECTA EL EQUIPO A TIERRA PUEDE PRODUCIR UN RIESGO DE DESCARGA ELÉCTRICA. VERIFIQUE CON UN ELECTRICISTA O TÉCNICO ACREDITADO SI TIENE DUDAS SOBRE SI SU ARTEFACTO ESTÁ DEBIDAMENTE CONECTADO A TIERRA NO MODIFIQUE EL ENCHUFE SUMINISTRADO CON EL APARATO SI NO ENCAJA EN LA TOMA DE CORRIENTE. HAGA QUE UN ELECTRICISTA CALIFICADO LE INSTALE UNA TOMA DE CORRIENTE ADECUADA.

El receptáculo con el que está conectado este aparato debe ser controlado por un interruptor.

Instrucciones para la conexión a tierra

PARA LOS TRITURADORES DE DESECHOS EQUIPADOS CON UN CABLE DE ALIMENTACIÓN CON CONEXIÓN A TIERRA.

B. Este aparato debe estar conectado a tierra. En caso de mal funcionamiento o avería, la conexión a tierra provee una ruta de menor resistencia a la corriente eléctrica para reducir el riesgo de descarga eléctrica. Este aparato está provisto de un cable que tiene un conductor con conexión a tierra al equipo y un enchufe con conexión a tierra. El enchufe debe enchufarse en un tomacorriente adecuado que esté instalado correctamente y conectado a tierra de acuerdo con todos los códigos y reglamentos locales. Si el cable de alimentación está dañado, debe sustituirse por el fabricante, su agente de servicio o una persona calificada similar a fin de evitar situaciones de peligro.

INSTRUCCIONES DE INSTALACIÓN DE CABLE PERMANENTE

Instrucciones para trituradores de desechos que NO están provistos de un cable de alimentación con enchufe con conexión a tierra.

CONEXIÓN A TIERRA: Este triturador debe conectarse a un sistema de cableado permanente de metal con conexión a tierra; o se debe hacer funcionar un conductor con conexión a tierra en el equipo con los conductores del circuito, y conectarlo al terminal con conexión a tierra de equipos o al conductor del triturador.

Un interruptor de control de motor aceptable con una posición de apagado marcada se proveerá al momento de la instalación para desconectar el triturador de todos los conductores de alimentación sin conexión a tierra. El interruptor deberá montarse en vista del triturador o en vista de la apertura del

ADVERTENCIA:

Descarga Eléctrica

Apague el aparato antes de efectuar tareas de instalación o mantenimiento del triturador. Todo el cableado debe cumplir con los códigos eléctricos locales.

No lo conecte al panel del disyuntor principal con corriente eléctrica hasta haber establecido una conexión a tierra adecuada. Una conexión inadecuada del cable con conexión a tierra puede generar un riesgo de recibir una descarga eléctrica. Consulte con un electricista profesional o comerciante si hay duda de que el triturador esté conectado a tierra de forma inadecuada. **El triturador debe conectarse a tierra debidamente.**

INSTRUCCIONES PARA LA CONEXIÓN A TIERRA (CONTINUACIÓN)

1. Apague el aparato o desconéctelo de la caja de empalme en la pared que alimentan al triturador.
2. Abra la caja de empalme en la pared y retire las tuercas del cable o cinta aislante o lo que está amarrando el cable viejo del triturador al cable eléctrico dentro de la caja de empalme.
3. Abra la placa del terminador en la parte inferior del triturador.

Si se está utilizando un cable flexible blindado (BX):

1. Instale la conexión del cable en el agujero del terminador del triturador.
2. Asegure el cable a la conexión e instale un casquillo aislante o algo equivalente.
3. Conecte el cable blanco de la caja de empalmes al cable blanco (o azul) del triturador.
4. Conecte el cable negro de la caja de empalme al cable negro (o marrón) del triturador.
5. Conecte el cable sin aislamiento con conexión a tierra de la caja de empalme al tornillo verde con conexión a tierra dentro del terminador del triturador.

Si se está utilizando un cable con funda no metálica (ROMEX):

1. Instale el adaptador del cable en el agujero del terminador y asegure el cable a la conexión.
2. Conecte el cable blanco de la caja de empalme al cable blanco (o azul) del triturador.
3. Conecte el cable negro de la caja de empalme al cable negro (o marrón) del triturador.
4. Conecte el cable sin aislamiento con conexión a tierra de la caja de empalme al tornillo verde con conexión a tierra dentro del terminador del triturador.

Si el cable de alimentación no incluye un cable con conexión a tierra, debe proveerse uno. Conecte un cable de cobre firmemente al tornillo con conexión a tierra del triturador y conecte el otro extremo del cable con conexión a tierra a una tubería de agua fría de metal. No conecte el cable con conexión a tierra a una tubería de suministro de gas. Solamente utilice una abrazadera con conexión a tierra indicada en UL (Underwriters Laboratories). Si se utiliza una tubería plástica en su hogar, un electricista calificado debe instalar una conexión a tierra correcta.

INSTALACIÓN DEL CABLE PERMANENTE

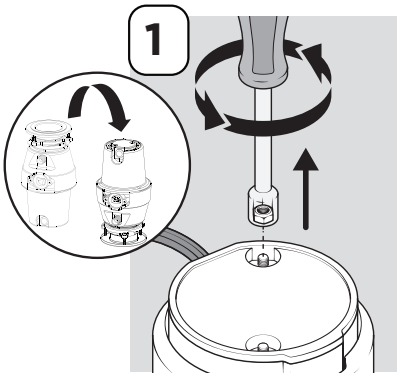

1.Después de apagar la fuente de alimentación, desatornille las dos tuercas y quite la placa trasera.

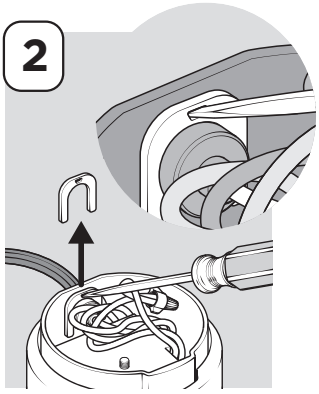

2. Usando un tornillo de cabeza plana o una pinza de punta de aguja, retire el clip de la parte de alivio de tensión del cable.

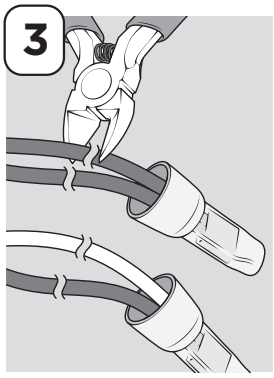

3. Usando un cortador de cables, corte el cable negro (o marrón) y el blanco (o azul) cerca de los conectores.

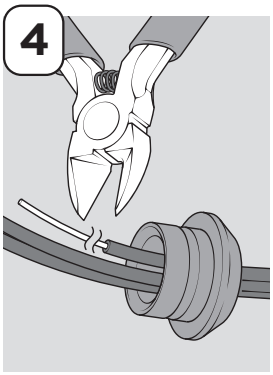

4.Tire del cable para sacarlo de la campana. Corte el cable verde de tierra cerca del protector de tensión del cable.

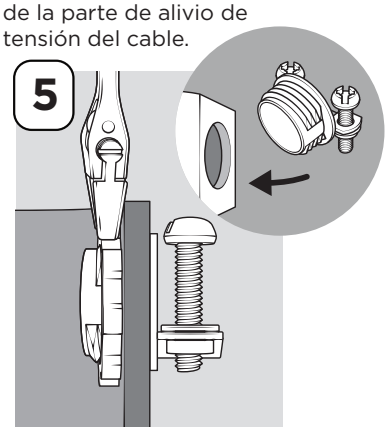

5. Inserte el conector de metal de alivio de tensión (no incluido) en el agujero de la campana y apriete la tuerca firmemente.

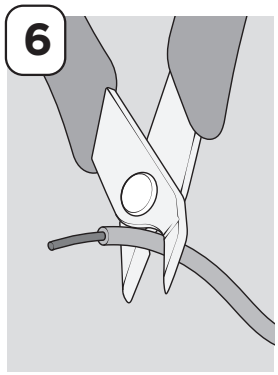

6. Retire el aislamiento de los cables verde, negro y blanco en la última media pulgada de cada cable.

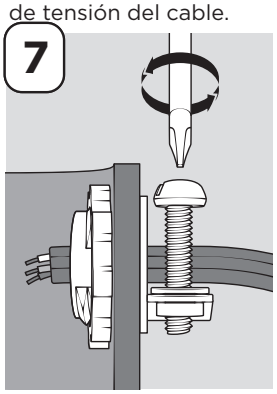

7. Inserte el cable de la fuente de alimentación, que viene de la caja de empalmes de la pared, a través del conector de alivio de tensión. Apriete el conector.

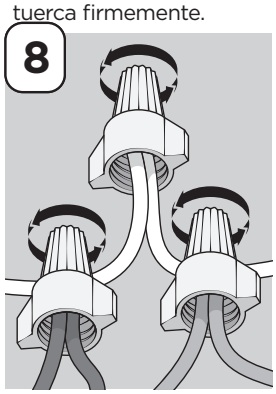

8. Conecte los cables del triturador (negro y azul) a los cables correspondientes del cable de suministro de energía. El verde siempre se conecta al verde.

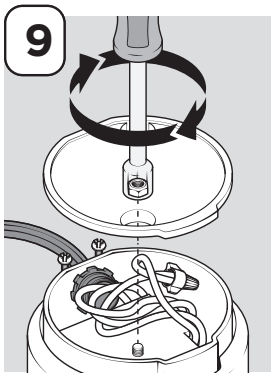

9. Ponga los cables en la campana, reemplace la placa trasera y apriete los dos pernos.

7. INSTRUCCIONES DE OPERACIÓN

Su triturador es de alimentación continua si no compró específicamente un triturador de alimentación por lotes.

7.1 ALIMENTACIÓN CONTINUA

Los rodetes giratorios antibloqueo hacen un sonido de clic cuando giran en su lugar inicialmente. Esto indica un funcionamiento normal.

A. Retire el tapón del fregadero. Haga que corra un flujo medio de agua fría.

B. Gire el interruptor a la posición de encendido (ON); el motor girará a máxima velocidad y estará listo para usar.

C. Raspe los residuos de alimentos. En el desagüe puede haber restos de alimentos, cáscaras, costras, semillas, pepas, huesos pequeños y restos de café. Para acelerar la trituración de residuos de alimentos, corte o rompa los huesos grandes, las cáscaras y las mazorcas. Los huesos grandes y residuos fibrosos requieren mucho tiempo de trituración y se pueden desechar más fácilmente con otra basura. No se alarme si el triturador se ralentiza mientras esté moliendo. En realidad, el triturador está aumentando el par de torsión (potencia) y está funcionando bajo condiciones normales.

D. Antes de apagar el triturador, deje que el agua y el triturador funcionen durante aproximadamente 15 segundos después de que se detenga la trituración o la molienda. Esto asegurará que todos los residuos se descarguen por completo a través del sifón y del drenaje.

E. No se recomienda usar agua caliente mientras el triturador esté en funcionamiento. El agua fría mantendrá los residuos y las grasas en estado sólido y de esa manera, el triturador eliminará las partículas.

ALIMENTACIÓN POR LOTES

A. Retire el tapón del fregadero y haga correr un flujo medio de agua fría.

B. Raspe los residuos de alimentos. Por el desagüe pasan las sobras, las peladuras de verduras, mazorcas, cáscaras, huesos y posos de café (ver A).

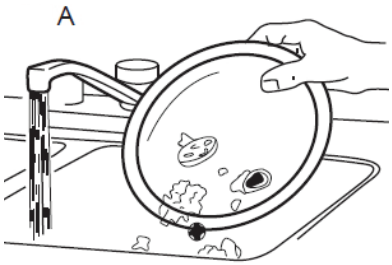

C. Inserte el tapón para iniciar el triturador (ver B). Una de las dos pequeñas ranuras en la base del tapón debe alinearse con el émbolo del interruptor dentro del cuello del triturador. Presione firmemente hacia abajo para encender el triturador. Levante el tapón para apagar el triturador.

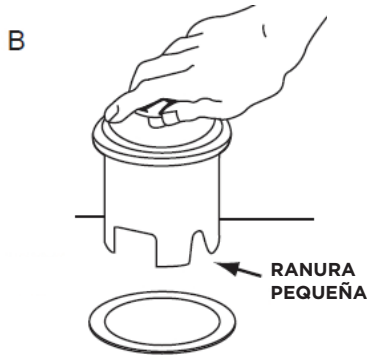

D. Haga funcionar el triturador de basura durante 15 segundos después de que la trituración se detenga. Esto asegura que todos los residuos se eliminen por completo a través del desagüe.

E. Para llenar el fregadero, inserte el tapón y alinee la ranura más grande con el émbolo del elemento (ver C). Empuje hacia abajo para sellar el fregadero sin poner en marcha el triturador. Cuando la ranura de gran tamaño en la base del tapón está alineada con el émbolo del elemento, el agua puede drenar, pero la vajilla, etc., no puede caer accidentalmente en el triturador de desechos.

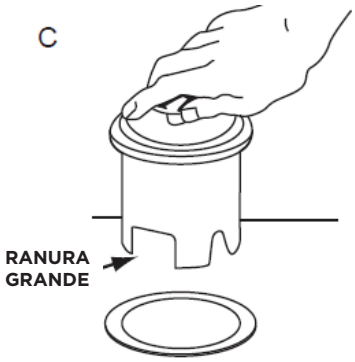

SUGERENCIAS PARA UN BUEN FUNCIONAMIENTO

A. Asegúrese de que el triturador esté vacío antes de usar su lavavajillas para que pueda drenarse debidamente.

B. Posiblemente querrá dejar el tapón en el drenaje cuando el triturador no esté en uso para impedir que caigan utensilios y objetos ajenos dentro del triturador.

C. Su triturador es de construcción sólida y duradera para brindarle muchos años de servicio sin problemas. Triturará todos los residuos alimenticios normales, pero NO triturará ni eliminará objetos tales como plástico, latas, tapas de botellas, vidrio, loza, cuero, tela, caucho, hilos, o conchas de almejas, ostras, hojas de aluminio ni plumas.

LIMPIEZA Y MANTENIMIENTO

¡NO INTENTE LUBRICAR SU TRITURADOR!

El motor está permanentemente lubricado. El triturador se limpia automáticamente y restriega sus piezas internas después de cada uso. NUNCA ponga lejía o limpiadores químicos de drenajes en el triturador, ya que producen una corrosión grave de las piezas metálicas. Si son usados, el daño que causan se puede detectar fácilmente, y todas las garantías quedarán anuladas. En el disco de cuchillas de acero inoxidable se pueden formar depósitos de minerales de agua, que dan la apariencia de estar oxidado. NO SE ALARME, los discos de cuchillas de acero inoxidable no se oxidan.

LOCALIZACIÓN DE FALLAS

Antes de buscar una reparación o un reemplazo, le recomendamos que revise lo siguiente:

RUIDOS FUERTES: (Además de los causados cuando se trituran huesos pequeños y huesos de frutas): Normalmente, estos ruidos se producen cuando una cuchara, tapa de botella u otro objeto extraño se introduce accidentalmente. Para corregir esto, apague el interruptor eléctrico y cierre el agua. Después de que el triturador se haya detenido, retire el protector contra salpicaduras, retire el objeto con tenazas de mango largo, y reemplace el protector contra salpicaduras.

LA UNIDAD NO ARRANCA: Desenchufe el cable de suministro y, dependiendo de su modelo y la configuración de cableado, coloque el interruptor de pared o el interruptor en la caja disyuntora en la posición de apagado "OFF". Quite el tapón y/o el protector de salpicaduras. Verifique que el disco de cuchillas gire libremente usando un mango de madera de escoba largo. Si el disco de cuchillas gira libremente, reemplace el protector de salpicaduras y verifique si el botón "reset" se disparó. El botón de ajuste "reset" es rojo y se encuentra en frente del codo de descarga, cerca de la parte inferior. Oprima el botón hasta que haga "clic" y se quede oprimido.

Si el botón "reset" no se disparó, verifique si el cable conectado al triturador tuvo un cortocircuito o está roto. Revise el interruptor de suministro eléctrico, la caja de fusibles o el disyuntor. Si los componentes de cableado y eléctricos están intactos, es posible que la unidad tenga problemas internos que requieren servicio o reemplazo.

SI EL DISCO DE CUCHILLAS NO GIRA LIBREMENTE: Apague el triturador y verifique si hay algún objeto extraño trabado entre el disco de cuchillas y el anillo de trituración. Destrabe y quite el objeto haciendo girar el disco con un palo de madera de escoba (véase 8A). Si no hay ningún objeto extraño presente, puede haber problemas internos.

FUGAS: Si la unidad tiene fugas en la parte superior, la razón puede ser la siguiente:

1. La brida del fregadero no está asentada debidamente (relleno, masilla o ajuste de la junta).
2. El anillo de soporte no está apretado debidamente.
3. Montura de cojín está defectuosa o indebidamente instalada.

Si la unidad tiene fugas en el codo de residuos, las mismas pueden deberse a que los tornillos de la brida del codo no están debidamente apretados.

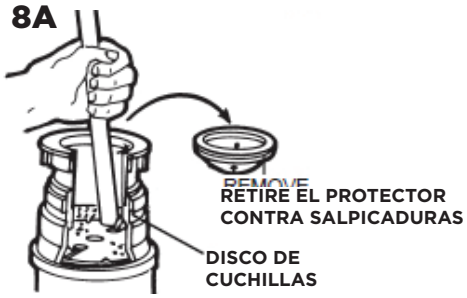

¿Teniendo problemas? No vuelvas a la tienda.
Llámenos sin cargo al 1-833-240-6224 para obtener ayuda.
Lunes a viernes 8:00 am-5:00pm PST Inglés y español

FREGADERO DE UN SENO

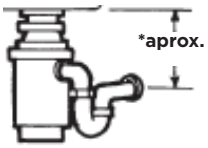

FREGADERO DE DOBLE SENO CON SALIDA CENTRADA

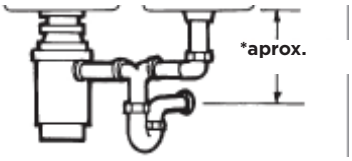

FREGADERO DE DOBLE SENO CON SALIDA LATERAL

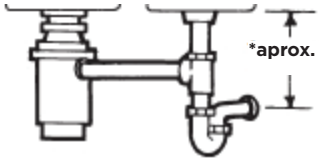

***Dimensión aproximada**	
Modelos Slim-Line de 1/3 HP, 1/2 HP y 3/4 HP	10.2 in
3/4 HP Deluxe	10,5 dans
1- 1/4 HP Premium	10,5 dans
Las unidades de alimentación por lotes añaden aproximadamente 2.1"/53mm	

Para conocer las dimensiones específicas de su triturador, comuníquese con el servicio de atención al cliente de Frigidaire al 1-833-240-6224.

CÓMO MONTAR EL ANILLO MAGNÉTICO SILVER GUARD®

Una vez que el triturador esté completamente montado en el fregadero, guíe el Magnetic Silver Guard® a través de los tornillos de montaje (6A) con la parte plana de la correa negra mirando hacia la brida metálica del fregadero. Coloque el Silver Guard® entre la brida de soporte y el anillo de montaje superior. Tenga en cuenta que el Silver Guard® debe colocarse debajo de la brida del anillo de soporte (6B). Una vez que el Silver Guard® esté colocado, presione firmemente los broches de presión para asegurar la correa (6C).

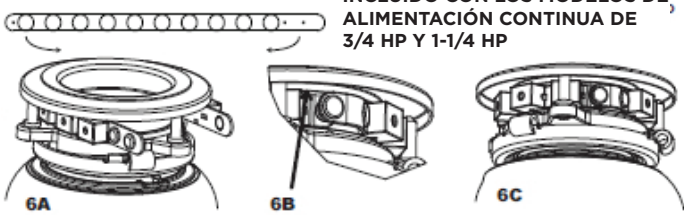

ADVERTENCIA: Esto no es un juguete. Mantenga el Anillo magnético desinstalado alejado de los niños.

GARANTÍA LIMITADA DE POR VIDA CONTRA FALLOS DEBIDOS A LA CORROSIÓN

Se requiere prueba de compra para la garantía. Engrape el recibo o el comprobante de compra a este manual. El seguimiento se realiza mediante el número de serie pegado en la parte inferior del triturador y/o en la etiqueta del cable de alimentación.

Registre convenientemente su número de modelo y su número de serie en la parte frontal de este manual para sus registros. Si necesita servicio bajo la garantía, llámenos gratis al 833-240-6224. Tenga a mano el número de serie y el recibo para el técnico. La garantía no es transferible.

1. **GARANTÍA:** Los trituradores de desechos Frigidaire están garantizados, cuando se instalan en los Estados Unidos, de estar libres de defectos de mano de obra y material durante el período de garantía. Esta garantía establece nuestro compromiso de garantía general. No asumiremos, ni autorizaremos a ninguna persona a que asuma por nosotros, ninguna otra responsabilidad en relación con la venta de nuestros productos. La garantía sólo es válida para los productos vendidos a través de distribuidores o minoristas autorizados.

2. **DURACIÓN DE LA GARANTÍA:** 1/3 HP Modelos -5 años desde la fecha de compra. 1/2 HP Modelos - 6 años desde la fecha de compra. 3/4 HP Modelos - 10 años desde la fecha de compra. 1 ¼ HP Modelos - 12 años desde la fecha de compra. Los modelos que no funcionen durante el período de garantía, serán reparados o reemplazados. Esta garantía incluye la garantía en el hogar para los modelos Frigidaire que se averíen debido a un defecto de fabricación. Esta garantía está limitada al comprador original. **Se requiere el recibo de venta original.**

3. **TRITURADOR DEFECTUOSO:** Durante el período de garantía, el triturador de desechos defectuoso o inoperante será reemplazado por la empresa sin cargo para el consumidor/comprador. **Se requiere el recibo de venta original.** La garantía del reemplazo estará limitada al plazo restante de la garantía del triturador de desechos original.

4. **CAMBIO DE PROPIEDAD DEL TRITURADOR DE DESECHOS:** La garantía permanece vigente durante el período de garantía a partir de la fecha de compra del triturador de desechos por parte del cliente minorista original. La garantía no es transferible. **Se requiere el recibo de venta original.**

5. **USO INCORRECTO DEL TRITURADOR:** Esta garantía no se aplica a ningún triturador de desechos que se utilice de forma incorrecta, se altere, instale de forma inadecuada o utilice para cualquier otra cosa que no sea el uso residencial normal. Las condiciones adicionales no cubiertas por la garantía son las siguientes: Conexiones eléctricas debido a una instalación incorrecta; fugas en la brida del fregadero, entrada o codo de descarga del lavavajillas; daños por parte del instalador, como el apriete excesivo de las conexiones atornilladas; uso incorrecto, como la trituración de residuos no alimentarios; y atascos.

6. **CÓMO RECIBIR EL SERVICIO:** Contacte con nuestro departamento de atención al cliente: Teléfono gratuito: (833-240-6224).

7. **GARANTÍA DE POR VIDA CONTRA LA CORROSIÓN:** Además de la garantía anterior, cualquier triturador de desechos que no funcione debido a la corrosión será reemplazado. Esta garantía de por vida contra la corrosión está limitada al comprador original. **Se requiere el recibo de venta original.**

8. **NÚMERO DE MODELO Y NÚMERO DE SERIE:** El número de modelo y el número de serie se encuentran en la placa de serie situada en la parte inferior de su triturador de desechos y/o en la etiqueta del cable de alimentación. Siempre haga referencia al número de modelo y al número de serie cuando se comunique con el servicio de atención al cliente sobre cualquier garantía de su triturador de desechos.

9. **GARANTÍAS IMPLÍCITAS:** LAS GARANTÍAS IMPLÍCITAS, INCLUIDAS LAS GARANTÍAS IMPLÍCITAS DE COMERCIALIZACIÓN E IDONEIDAD PARA UN PROPÓSITO EN PARTICULAR, ESTÁN LIMITADAS EN DURACIÓN, AL PERÍODO DE GARANTÍA A PARTIR DE LA FECHA DE COMPRA. Algunos estados no permiten limitaciones en cuanto a la duración de una garantía implícita, por lo tanto, es posible que la limitación anterior no se aplique a su caso.

10. **DAÑOS CONSECUENTES O INCIDENTALES:** LA COMPAÑÍA NO SERÁ RESPONSABLE DE LOS DAÑOS CONSECUENTES O INCIDENTALES POR CUALQUIER INCUMPLIMIENTO DE LA GARANTÍA, EXPRESA O IMPLÍCITA. Algunos estados no permiten la exclusión o limitación de los daños consecuenciales o incidentales, por lo que es posible que la exclusión anterior no se aplique a su caso.

11. **RECURSO EXCLUSIVO; DAÑOS CONSECUENTES:** Las disposiciones anteriores establecen el recurso exclusivo para cualquier incumplimiento de garantía, expreso o implícito, EN LA MEDIDA EN QUE LO PERMITA LA LEY, LA COMPAÑÍA NO SERÁ RESPONSABLE DE LOS DAÑOS CONSECUENTES O INCIDENTALES POR INCUMPLIMIENTO DE GARANTÍA, EXPRESA O IMPLÍCITA. Algunos estados no permiten la exclusión o limitación de los daños consecuenciales o incidentales, por lo que es posible que la exclusión anterior no se aplique a su caso.

Esta garantía le otorga derechos legales específicos, y también puede tener otros derechos que varían de un estado a otro.

Potencia del modelo	Período de garantía
1/3 HP	5 años
1/ 2 HP	6 años
3/ 4 HP	10 años
1-1/4 HP	12 años

¿Teniendo problemas? No vuelvas a la tienda.
Llámenos sin cargo al 1-833-240-6224 para obtener ayuda.
Lunes a viernes 8:00 am-5:00pm PST Inglés y español

1-833-240-6224
10200 David Taylor Drive
Charlotte, NC 28262

FRIGIDAIRE

welcome *home*

Our home is your home. Visit us if you need help with any of these things:

- owner support
- accessories
- service

1-833-240-6224