

CAFÉ

Owner's Manual



CAFÉ

Owner's Manual & Installation Instructions

Vented Range Hoods

With QuietBoost™ Blower

Models: CVW9304 and CVW9364

Contents

Safety Information 3

Using the Hood
- Controls 5
- Chef Connect 5
- Wi-Fi Connect 6

Care And Cleaning
- Filter 7
- Surfaces 8
- Lights 8

Installation Instructions 9

Troubleshooting Tips 25

Limited Warranty 26

Accessories 27

Consumer Support 28

Write the model and serial numbers here:

Model # _____

Serial # _____

You can find them on a label on the inside of the hood.

49-2000706 Rev. 11 10-26

THANK YOU FOR MAKING CAFÉ A PART OF YOUR HOME.

We take pride in the craftsmanship, innovation and design that goes into every Café product, and we think you will too. Among other things, registration of your appliance ensures that we can deliver important product information and warranty details when you need them.

Register your Café appliance now online. Helpful websites are available in the Consumer Support section of this Owner's Manual. You may also mail in the pre-printed registration card included in the packing material.

CAFÉ

IMPORTANT SAFETY INFORMATION
READ ALL INSTRUCTIONS BEFORE USING

⚠WARNING TO REDUCE THE RISK OF FIRE, ELECTRIC SHOCK OR INJURY TO PERSONS, OBSERVE THE FOLLOWING:

A. Use this unit only in the manner intended by the manufacturer. If you have questions, contact the manufacturer.

B. Before servicing or cleaning unit, switch power off at service panel and lock the service disconnecting means to prevent power from being switched on accidentally. When the service disconnecting means cannot be locked, securely fasten a prominent warning device, such as a tag, to the service panel.

C. Do not use this unit with any solid-state speed control device.

D. This unit must be grounded.

E. Do not use replacement parts that have not been recommended by the manufacturer (e.g. parts made at home using a 3D printer).

F. People who are not physically or mentally capable (including children), or who lack experience and knowledge, should not use this device unless they are supervised or instructed in its use by someone responsible for their safety.

G. Children must be supervised to ensure they do not treat this device as a toy.

H. Do not flambé under the range hood.

⚠CAUTION FOR GENERAL VENTILATING USE ONLY. DO NOT USE TO EXHAUST HAZARDOUS OR EXPLOSIVE MATERIALS AND VAPORS.

⚠CAUTION LIGHTS AND OTHER ACCESSIBLE PARTS MAY BECOME HOT DURING USE. ALLOW TO COOL BEFORE TOUCHING.

⚠WARNING TO REDUCE THE RISK OF A RANGE TOP GREASE FIRE:

A. Never leave surface units unattended at high settings. Boilovers cause smoking and greasy spillovers that may ignite. Heat oils slowly on medium settings.

B. Always turn hood ON when cooking at high heat.

C. Clean ventilating fans frequently. Grease should not be allowed to accumulate on fan or filter.

D. Use proper pan size. Always use cookware appropriate for the size of the surface element.

⚠WARNING TO REDUCE THE RISK OF INJURY TO PERSONS IN THE EVENT OF A RANGE TOP GREASE FIRE, OBSERVE THE FOLLOWING*:

A. SMOTHER FLAMES with a close-fitting lid, cookie sheet or metal tray, then turn off the burner. BE CAREFUL TO PREVENT BURNS. If the flames do not go out immediately, EVACUATE AND CALL THE FIRE DEPARTMENT.

B. NEVER PICK UP A FLAMING PAN—You may be burned.

C. DO NOT USE WATER, including wet dishcloths or towels—a violent steam explosion will result.

D. Use an extinguisher ONLY if:

1. You know you have a Class ABC extinguisher, and you already know how to operate it.
2. The fire is small and contained in the area where it started.
3. The fire department is being called.
4. You can fight the fire with your back to an exit.

*Based on **"Kitchen Fire Safety Tips"** published by NFPA.

READ AND SAVE THESE INSTRUCTIONS

IMPORTANT SAFETY INFORMATION
READ ALL INSTRUCTIONS BEFORE USING

How to Remove Protective Shipping Film and Packaging Tape

Carefully grasp a corner of the protective shipping film with your fingers and slowly peel it from the appliance surface. Do not use any sharp items to remove the film. Remove all of the film before using the appliance for the first time.

To assure no damage is done to the finish of the product, the safest way to remove the adhesive from packaging tape on new appliances is an application of a household liquid dishwashing detergent. Apply with a soft cloth and allow to soak.

NOTE: The adhesive must be removed from all parts.

PROPER DISPOSAL OF YOUR APPLIANCE

Dispose of or recycle your appliance in accordance with Federal and Local Regulations. Contact your local authorities for the environmentally safe disposal or recycling of your appliance.

READ AND SAVE THESE INSTRUCTIONS

Controls

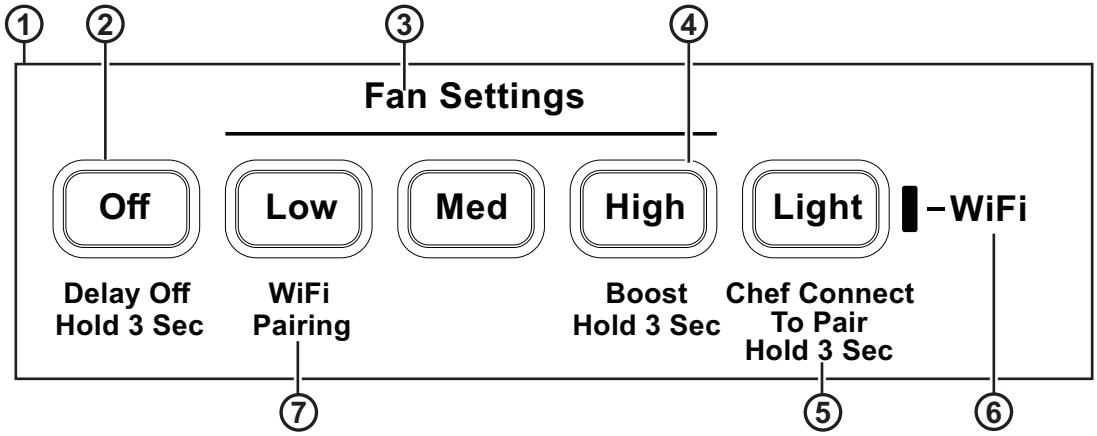

1. **Rangehood Control Panel:** The control panel is located under the front edge of the canopy. The position and function of each control button are noted below.
2. **Fan On/Off:** On/Off switch for the fan. The fan can be operated by pressing any of the fan setting buttons. Hold **Power** for 3 seconds to activate Delay Off feature, which automatically turns the fan off after 15 minutes. Low, Med and High buttons LEDs will rolling blink to indicate Delay Off feature is activated.
3. **Fan Settings:** Speed control for fan. Fan speed is powered by **QuietBoost™ Technology.** This unique technology is designed to minimize ventilation noise and enhance motor efficiency for a peacefully-quiet, odor-free kitchen. Press the button **Low** for LOW speed, **Med** for MEDIUM speed, and **High** for HIGH speed. Hold down the High button for 3 seconds to activate the Boost speed that will run for 15 minutes. High button LED will blink on/off to indicate Boost feature is activated.
4. **Light:** Off/On/Night Light switch for the LED lights. Press the **Light** button to turn the lights on, again to set the lights to night light setting, and again to turn the lights off.
5. **Chef Connect:** This is a Bluetooth® pairing feature for use with other compatible Chef Connect enabled products on a cooktop or range. When the device is paired, the default sync settings will be activated upon receiving a command from the range or cooktop. To change the default sync setting, refer to the Chef Connect section.

   To pair devices, hold down the **Light** button for 3 seconds. To turn it back off, hold the button down for another 3 seconds. See the Chef Connect section for more details.
6. **IR Sensor:** Remote control receiver when used with remote control kit.
7. **Wi-Fi:** Hold down the Low button for 3 seconds to initiate the Wi-Fi connection. The Wi-Fi indicator light turns on when connected, see the Wi-Fi Connect section for details.

Chef Connect

Chef Connect Operation Bluetooth® Connection

To pair with another device:

To start the pairing process on the hood, press and hold the **Light** button for 3 seconds. The backlight for all the icons will flash until the hood is paired with the range or other device. If the pairing is successful, the backlights of all buttons will flash simultaneously three times and then turn off. The hood lights and fan default sync setting will be activated.

It will time out after 2 minutes if the pairing is not completed, after which the pairing sequence will need to be restarted.

To cancel pairing:

To cancel the pairing, hold the **Light** button down for 3 seconds and then turn off the hood.

Default Sync Settings:

The factory default setting for the light will be the brightest.

The factory default setting for the fan sync will be OFF.

The user can change the Default Sync Settings by pressing and holding the **Med** button for 3 seconds. This will enter the Default Settings Mode. Once in this mode, the backlights for all buttons will blink on/off indefinitely and the fan and light will switch to the current Default Sync Setting, so the user knows what the current default value is. At this time, set the light and fan to the desired default levels. Once the user is satisfied with the selection, press and hold the **Power** button for 3 seconds. This will exit this mode. At that time the backlights will stop blinking and the state of the fan and light will change back to their prior state before entering the Default Settings Mode.

Wi-Fi Connect

Connecting Your Wi-Fi Enabled Hood

Your hood is designed to provide you with two-way communication between your appliance and smart devices. By using the **SmartHQ™** mobile app, you will be able to control hood operations such as fan speed, light intensity, and night light scheduling using your smartphone or tablet*.

For the best experience, prior to beginning:

- Download the **SmartHQ™** app and sign in or create an account.
  NOTE: New users must verify their email address to complete the sign in process.
- Have your home Wi-Fi network password available.

To connect your range to Wi-Fi, touch and hold the **Low** button for 3 seconds. The Wi-Fi indicator light will start flashing. Once your hood is connected, launch the **SmartHQ™** app and tap on your hood to explore. Apply all software upgrades if prompted to ensure your hood has the latest features. If you have issues with the connection process, please visit **cafeappliances.com/connect**.

* Compatible Apple or Android devices and home Wi-Fi network required.

Filters

Be sure the circuit breaker is off and all surfaces are cool before cleaning or servicing any part of the vent hood.

The baffle filters and drip trays are dishwasher safe and should be cleaned every month, depending on the usage of the hood

Grease Drip Tray

To install:

Place and seat the drip trays into the designated hood track. Slide them left or right until all trays are side-by-side in place in the track.

To remove:

Carefully, use the grease tray lip to lift the tray upwards and out. The tray will be free of the designated hood track.

To clean:

Swish the drip tray in hot soapy water and rinse in clean water or wash it in the dishwasher. Do not use abrasive cleaners.

NOTE: Some discoloration of the grease drip tray may occur in the dishwasher.

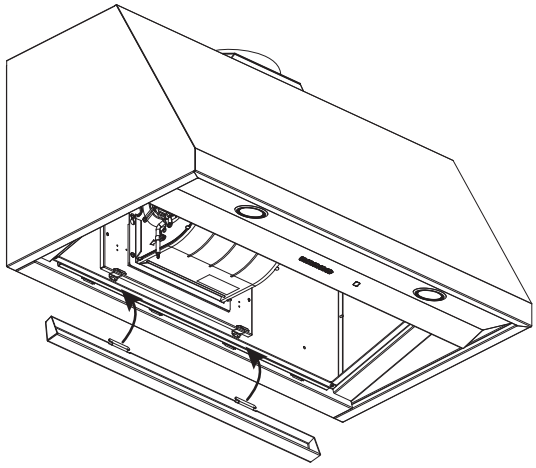

Drip Tray Replacement

Baffle Grease Filter

The baffle filters channel grease released by foods on the cooktop into the drip trays. The baffle filters also help prevent flaming foods on the cooktop from damaging the inside of the hood.

The baffle filters must ALWAYS be in place when the hood is in use.

To install:

1. Place the two tabs on the filter edge into the locating slots in the left or right side of the hood opening.
2. Push the filter up, open the filter lock and snap it into place in the hood.

To remove:

Grasp the filter lock and pivot it open to release. Pull the filter down and out.

It is important for baffle filters to be placed correctly to channel grease to the drip trays and avoid grease accumulation in the baffles.

To clean:

Swish the filter in hot soapy water and rinse in clean water or wash it in the dishwasher. Do not use abrasive cleansers.

NOTE: Some discoloration of the filter may occur in the dishwasher.

To clean hard to reach areas of the filter, use a soft brush.

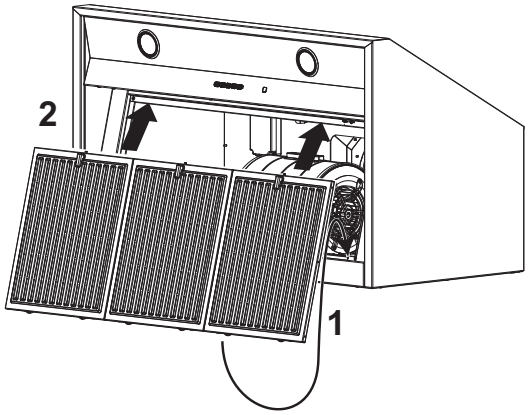

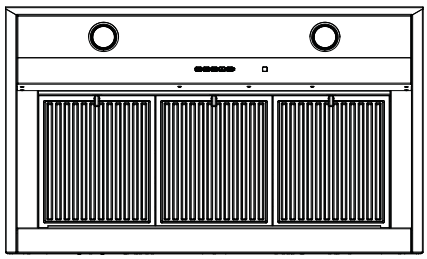

Baffle Replacement

Filters (Cont.)

Charcoal Filter (for recirculation installation on select models only)

NOTE: DO NOT rinse, or put charcoal filter in an automatic dishwasher.

The charcoal filter is NOT included with the unit. Order Charcoal Filter UXCF91. It cannot be cleaned; it must be replaced. It is recommended that the charcoal filter be replaced every 6 months or if it is noticeably dirty or discolored.

To reduce the risk of fire and shock, when used in recirculation mode, use only charcoal filter UXCF91.

To inquire about purchasing replacement charcoal filters or to find the location of a dealer nearest you, please call our toll-free number:

National Parts Center 800.626.2002

To Install

1. Remove the grease filters. See Filters section.
2. Install the charcoal filter mounts to either side of the motor using three screws per side.
3. Insert the tab on the charcoal filter into the triangular slot on the mount.
4. Clip the charcoal filter in until it is locked
5. Repeat with second filter on the other side of the motor.
6. Reattach the metal filters. See Filters section.

To Remove

1. Remove grease filters-See Filters section
2. Unclip the charcoal filter by pressing the release clip.
3. Carefully remove charcoal filter from tab.

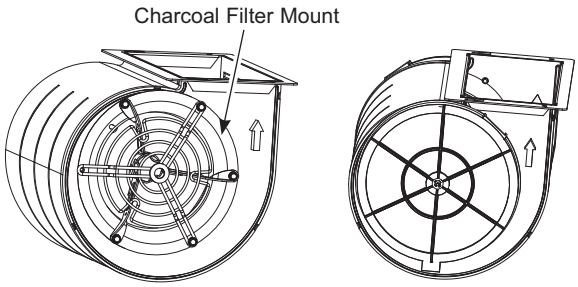

Surfaces

Painted Surfaces

Do not use a steel wool pads or other abrasive cleaners; they will scratch the surface.

Clean grease-laden surfaces of the hood frequently. To clean the hood surface, use a hot, damp cloth with a mild detergent suitable for painted surfaces. About one tablespoon of ammonia may be added to the water. Use a clean, hot, damp cloth to remove soap. Dry with a dry, clean cloth.

NOTE: When cleaning, take care not to come in contact with filters and other surfaces.

⚠CAUTION When cleaning the hood surfaces, be certain that you do not touch the light with moist hands or cloth. A warm or hot light may break if touched with a moist surface. Always let the light cool completely before cleaning around it.

Lights

To change the LED lamps, schedule a service appointment. See Consumer Support page in the front of this manual for a list of websites and contact information.

Installation Instructions

? If you have questions, visit us at cafeappliances.com or visit our website at: cafeappliances.ca.

BEFORE YOU BEGIN

Read these instructions carefully and completely.

- **IMPORTANT** – Save these instructions for local inspector's use.
- **IMPORTANT** – Observe all governing codes and ordinances.
- **Note to Installer –** Be sure to leave these instructions with Consumer.
- **Note to Consumer –** Keep these instructions for future reference.
- **Skill level –** Installation of this appliance requires a qualified installer or electrician.
- **Completion time –** Approximately 1 to 3 hours
- Proper installation is the responsibility of the installer.
- Product failure due to improper installation is not covered under Warranty.

⚠WARNING TO REDUCE THE RISK OF FIRE, ELECTRIC SHOCK OR INJURY TO PERSONS, OBSERVE THE FOLLOWING:

- Installation work and electrical wiring must be done by qualified person(s) in accordance with all applicable codes and standards, including fire-rated construction.
- Sufficient air is needed for proper combustion and exhausting of gases through the flue (chimney) of fuel burning equipment to prevent back drafting. Follow the heating equipment manufacturer's guidelines and safety standards such as those published by the National Fire Protection Association (NFPA), the American Society for Heating, Refrigeration and Air Conditioning Engineers (ASHRAE) and the local code authorities. When applicable, install any makeup (replacement) air system in accordance with local building code requirements. Visit **cafeappliances.com** for available makeup air solutions.
- When cutting or drilling into wall or ceiling, do not damage electrical wiring and other hidden utilities.
- Ducted fans must always be vented to the outdoors.
- Local codes vary. Installation of electrical connections and grounding must comply with applicable codes. In the absence of local codes, the vent should be installed in accordance with National Electrical Code ANSI/NFPA 70-1990 or latest edition.

⚠WARNING TO REDUCE THE RISK OF FIRE, USE ONLY METAL DUCTWORK.

⚠CAUTION To reduce the risk of fire and to properly exhaust air, be sure to duct air outside-do not vent exhaust air into spaces within walls or ceilings or into attics, crawl spaces, or garages. Ductwork used for this range hood shall be independent of other exhaust systems.

OPTIONAL POWER CORD KIT JXHC1

Use only with rangehood cord-connection kits that have been investigated and found acceptable for use with this model rangehood. An optional power cord kit, model JXHC1, is available at extra cost from your GE Appliances supplier for installation using a standard 3-prong, grounded wall outlet. Follow the installation instructions packed with the power cord to the range hood.

⚠CAUTION Due to the weight and size of these vent hoods and to reduce the risk of personal injury or damage to the product, **TWO PEOPLE ARE REQUIRED FOR PROPER INSTALLATION.**

Installation Preparation

PRODUCT DIMENSIONS

30” Models
Requires a 30” opening.

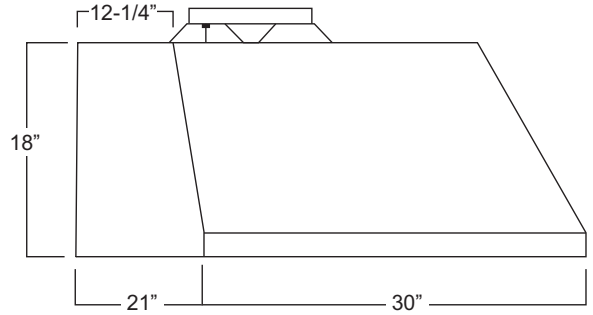

36” Models
Requires a 36” opening.

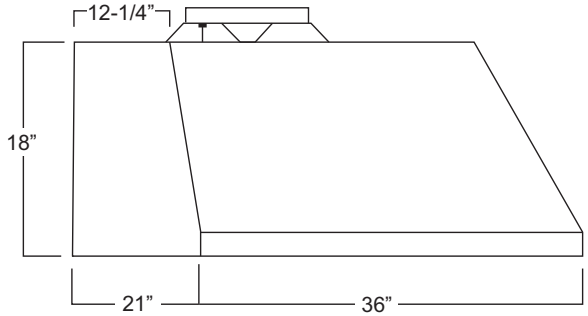

TOOLS AND MATERIALS REQUIRED (NOT SUPPLIED)

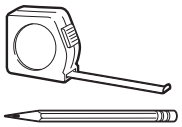
Pencil and tape measure


Safety glasses


Phillips screwdriver with at least 6" shank


Level


Wire cutter/stripper

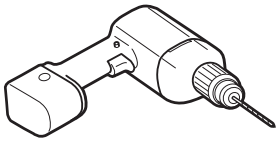
Electric drill with #2 Phillips with 1/8" and 5/16" drill bits


Aluminized duct tape

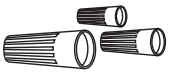
UL listed wire nuts

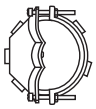
Strain relief for junction box, 1” diameter knockout

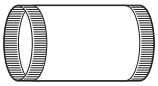
8” round duct


Gloves

Installation Preparation

REMOVE THE PACKAGING

⚠CAUTION Wear gloves to protect against sharp edges.

- Remove the hood body.
- Remove the hardware bag, literature package and other boxed parts.
- Remove and properly discard the protective plastic wrapping and other packaging materials.
- Consider recycling options for your appliance packaging material.

PLAN THE INSTALLATION

⚠CAUTION To reduce risk of fire and to properly exhaust air, be sure to duct the air outside. Do not vent exhaust air into spaces within walls or ceilings or into attics, crawl spaces, or garages.

PARTS SUPPLIED FOR INSTALLATION

- 1 Hardware Package
- 1 Literature Package

PARTS NEEDED FOR INSTALLATION

- 1 Strain Relief
- 1 Wall or Roof Cap (Follow local codes and ordinances.)
- All Metal Ductwork

⚠WARNING

PERSONAL INJURY HAZARD

Because of the weight and size of the rangehood canopy. It is recommended that 2 people are used to install the range hood. Failure to properly lift rangehood could result in damage to the product or personal injury.

NOTE: Before making any cuts or holes for installation, determine which venting method will be used and carefully calculate all measurements.

PARTS PROVIDED

Locate the parts packed with the hood.

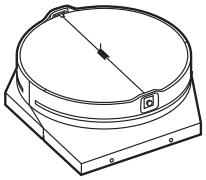

Top Damper

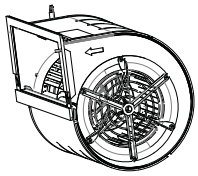

Motor

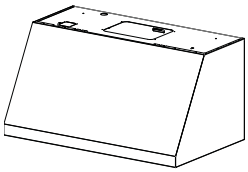

Hood Body



Grease Drip Trays

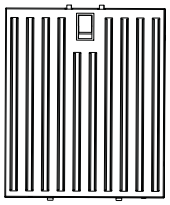

2 Baffle Filters
(3 with 36” models)

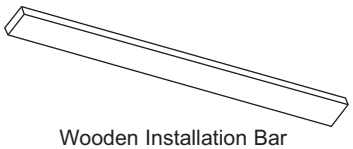

Wooden Installation Bar

HARDWARE PACKAGE

Locate and check contents.



A

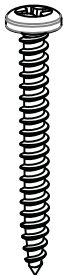

(QTY: 4) 8 x 1-3/4 AB screw. Used to mount the installation bar. Use 1/8" drill for pilot hole.

B



(QTY: 4) 2.9mm x 6mm PZ screws. Used to attach the damper

C



(QTY: 2) 3/16” dry wall anchors with screws. Used for hood bottom mounting screw holes. Use 5/16" drill for pilot hole.

D

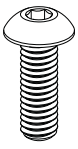

(QTY: 4) M4 screws. Used to mount motor

Installation Preparation

DUCT COVER REQUIREMENTS

Duct cover kits must be purchased separately. We recommend that the vent hood and duct cover (if used) be on site before final framing and wall finishing. This will help to accurately locate studs, ductwork and electrical service.

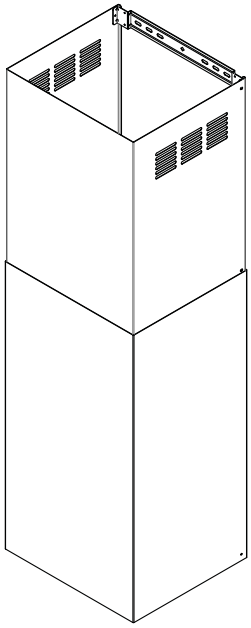

- Duct cover accessory comes with a lower and upper duct cover and installation hardware.
- The installation hardware includes mounting brackets to secure duct covers to the wall.
- For vented installations, recirculation holes can be hidden by installing the upper duct cover upside down.
- See table below for duct cover kit part numbers based on finish.

Model #	Duct Cover Kit #	Max Ceiling Installation
30” & 36" Model (Matte Black)	CX8DC9SPDS	8’ 4”
	CX10DC9SPDS	11’ 1/4”
	CX12DC9SPDS	13’ 4”
30” & 36" Model (Matte White)	CX8DC9SPWM	8’ 4”
	CX10DC9SPWM	11’ 1/4”
	CX12DC9SPWM	13’ 4”

NOTE: Duct Cover Kits CX8DC9SPDS and CX8DC9SPWM only support vented installation mode.

INSTALLATION DIMENSIONS

The hood duct covers can be adjusted for different ceiling heights depending on the distance between the bottom of the hood and the cooktop (distance X). See Installation Height Table on the next page.

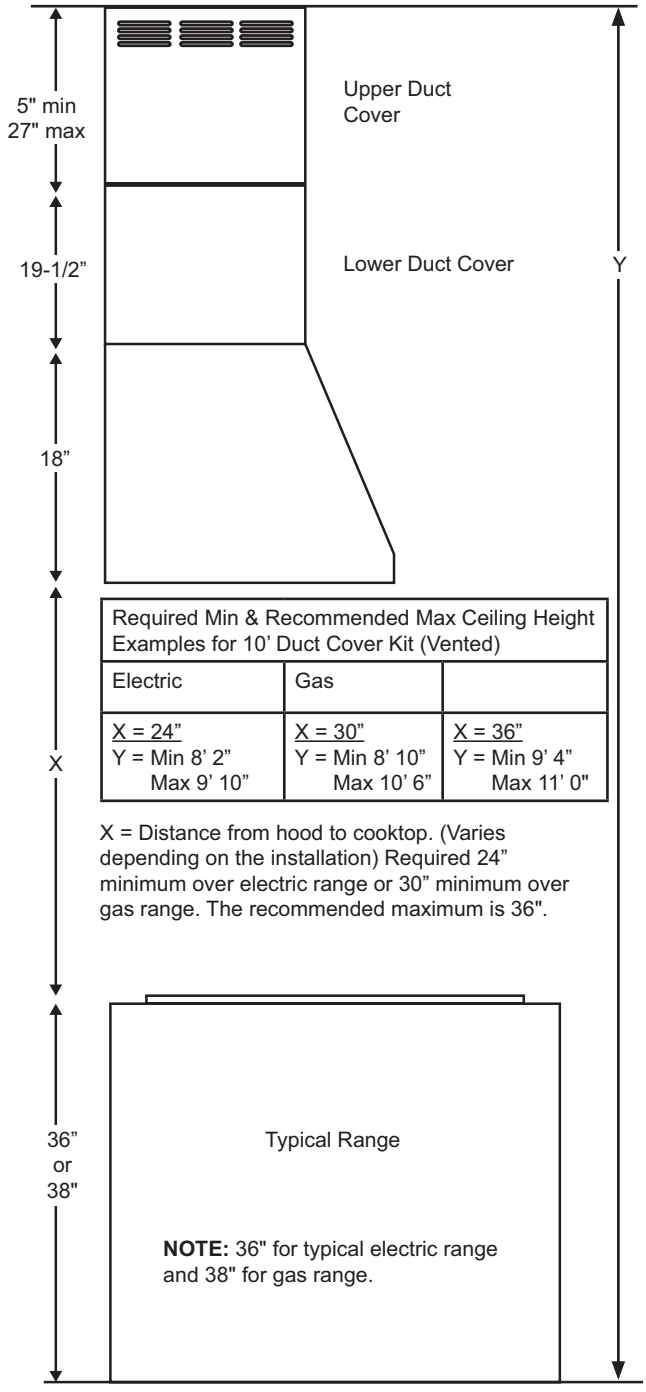

Required Min & Recommended Max Ceiling Height Examples for 10’ Duct Cover Kit (Vented)		
Electric	Gas	
X = 24” Y = Min 8’ 2” Max 9’ 10”	X = 30” Y = Min 8’ 10” Max 10’ 6”	X = 36” Y = Min 9’ 4” Max 11’ 0"

X = Distance from hood to cooktop. (Varies depending on the installation) Required 24” minimum over electric range or 30” minimum over gas range. The recommended maximum is 36".

Installation Preparation

INSTALLATION HEIGHT TABLE

	CX8DC9SPDS OR CX8DC9SPWM	
	Ceiling Duct Cover up to 8 ft.	
	Installation over Gas Range	Installation over Electric Range
Ceiling Height (ft./in.)	Vented Installation Height	Vented Installation Height
7' 0"		24"
7' 1"		24" to 25"
7' 2"		24" to 26"
7' 3"		25" to 27"
7' 4"		26" to 28"
7' 5"		27" to 29"
7' 6"		28" to 30"
7' 7"		29" to 31"
7' 8"	30"	30" to 32"
7' 9"	30" to 31"	31" to 33"
7' 10"	30" to 32"	32" to 34"
7' 11"	31" to 33"	33" to 35"
8' 0"	32" to 34"	34" to 36"
8' 1"	33" to 35"	35" to 36"
8' 2"	34" to 36"	36"
8' 3"	35" to 36"	Use Duct 10"
8' 4"	36"	

	CX10DC9SPDS OR CX10DC9SPWM			
	High Ceiling Duct Cover up to 10 ft.			
	Installation over Gas Range		Installation over Electric Range	
Ceiling Height (ft./in.)	Recirc Installation Height	Vented Installation Height (Recirc holes hidden)	Recirc Installation Height	Vented Installation Height (Recirc holes hidden
8' 2"				24"
8' 3"				24" to 25"
8' 4"				24" to 26"
8' 5"				24" to 27"
8' 6"			24"	24" to 28"
8' 7"			24" to 25"	24" to 29"
8' 8"			24" to 26"	24" to 30"
8' 9"			24" to 27"	24" to 31"
8' 10"		30"	24" to 28"	24" to 32"
8' 11"		30" to 31"	24" to 29"	24" to 33"
9'		30" to 32"	24" to 30"	24" to 34"
9' 1"		30" to 33"	24" to 31"	24" to 35"
9' 2"	30"	30" to 34"	24" to 32"	24" to 36"
9' 3"	30" to 31"	30" to 35"	25" to 33"	25" to 36"
9' 4"	30" to 32"		26" to 34"	26" to 36"
9' 5"	30" to 33"		27" to 35"	27" to 36"
9' 6"	30" to 34"		28" to 36"	28" to 36"
9' 7"	30" to 35"	30" to 36"	29" to 36"	29" to 36"
9' 8"			30" to 36"	30" to 36"
9' 9"	30" to 36"		31" to 36"	31" to 36"
9' 10"			32" to 36"	32" to 36"
9' 11"	31" to 36"	31" to 36"	33" to 36"	33" to 36"
10'	32" to 36"	32" to 36"	34" to 36"	34" to 36"
10' 1"	33" to 36"	33" to 36"	35" to 36"	35" to 36"
10' 2"	34" to 36"	34" to 36"	36"	36"
10' 3"	35" to 36"	35" to 36"		
10' 4"	36"	36"		
10' 5"				
10' 6"				
10' 7"				
10' 8"				
10' 9"				
10' 10"				
10' 11"				
11'				
11' 1"				
11' 2"				
11' 3"				
11' 4"				

USE 12" KIT DUCT COVER

USE 12" KIT DUCT COVER

USE 12" KIT DUCT COVER

USE 12" KIT DUCT COVER

Installation Preparation

INSTALLATION HEIGHT TABLE (Cont.)

	CX12DC9SPDS OR CX12DC9SPWM			
	High Ceiling Duct Cover up to 12 ft.			
	Installation over Gas Range		Installation over Electric Range	
Ceiling Height (ft./in.)	Recirc Installation Height	Vented Installation Height (Recirc holes hidden)	Recirc Installation Height	Vented Installation Height (Recirc holes hidden
9’ 1”				
9’ 2”				
9’ 3”				
9’ 4”				
9’ 5”				
9’ 6”				
9’ 7”				
9’ 8”				24"
9’ 9”				24" to 25"
9’ 10”				24" to 26"
9’ 11”				24" to 27"
10’ 0”			24"	24" to 28"
10’ 1”			24" to 25"	24" to 29"
10’ 2”			24" to 26"	24" to 30"
10’ 3”			24" to 27"	24" to 31"
10’ 4”			24" to 28"	24" to 32"
10’ 5”		30"	24" to 29"	24" to 33"
10’ 6”		30" to 31"	24" to 30"	24" to 34"
10’ 7”		30" to 32"	24" to 31"	24" to 35"
10’ 8”	30"	30" to 33"	24" to 32"	
10’ 9”	30" to 31"	30" to 34"	24" to 33"	
10’ 10”	30" to 32"	30" to 35"	24" to 34"	
10’ 11”	30" to 33"		24" to 35"	
11’	30" to 34"			
11’ 1”	30" to 35"			
11’ 2”				
11’ 3”				
11’ 4”				
11’ 5”				24" to 36"
11’ 6”				
11’ 7”			24" to 36"	
11’ 8”				
11’ 9”				
11’ 10”				
11’ 11”		30" to 36"		
12’	30" to 36"			
12’ 1”				
12’ 2”				
12’ 3”				
12’ 4”			25" to 36	25" to 36
12’ 5”			26" to 36	26" to 36
12’ 6”			27" to 36	27" to 36
12’ 7”			28" to 36	28" to 36
12’ 8”			29" to 36	29" to 36
12’ 9”			30" to 36	30" to 36
12’ 10”			31" to 36	31" to 36
12’ 11”			32" to 36	32" to 36
13	31" to 36"	31" to 36"	33" to 36	33" to 36
13’ 1”	32" to 36"	32" to 36"	34" to 36	34" to 36
13’ 2”	33" to 36"	33" to 36"	35" to 36	35" to 36

Installation Preparation

ADVANCE PLANNING

Duct Install Planning

- This hood is designed to be vented from the top of the hood. Use locally supplied elbows to vent through ceiling or through the rear wall. Use an 8” round duct for 30” and 36” models and a 10” round duct for 48” models.
- Use metal ductwork only.
- Plan the route for venting exhaust to the outdoors. To maximize the ventilation performance of the vent system:
  1. Minimize the duct run length and number of transitions and elbows.
  2. Maintain a constant duct size.
  3. Seal all joints with duct tape to prevent any leaks.

NOTE: Flexible vent is not recommended. Flexible vent creates back pressure and air turbulence that greatly reduces performance.

- Maximum equivalent duct length for 100 CFM: 150 foot for vent hoods.
- Installation of a wall or roof cap with damper at the exterior opening is recommended. Follow local codes and ordinances. Order the wall or roof cap and any transition and length of duct needed in advance.
- When applicable, install any makeup (replacement) air system in accordance with local building code requirements. 8” round duct makeup air kit or 10” round duct universal make up air kit can be purchased locally.

  Vent system can terminate through the roof.

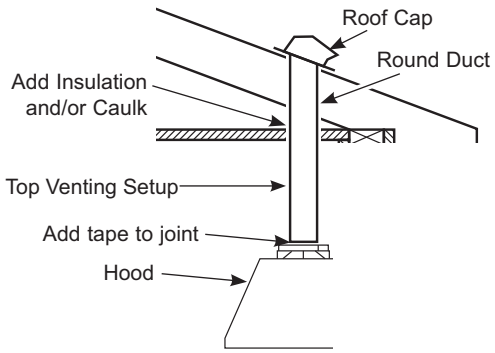

POWER SUPPLY

IMPORTANT – (Please read carefully)

⚠WARNING

FOR PERSONAL SAFETY, THIS APPLIANCE MUST BE PROPERLY GROUNDED.

Remove house fuse or open circuit breaker before beginning installation.

Do not use an extension cord or adapter plug with this appliance. Follow National Electrical Codes or prevailing local codes and ordinances.

Electrical supply

These vent hoods must be supplied with 120V, 60Hz, and connected to a properly grounded branch circuit, and protected by a 15 or 20 amp circuit breaker or time delay fuse.

- Wiring must be 2 wire with ground.
- If the electrical supply does not meet the above requirements, call a licensed electrician before proceeding.
- Route house wiring as close to the installation location as possible in the ceiling or wall.
- Connect the wiring to the house wiring in accordance with local codes.

Grounding instructions

The grounding conductor must be connected to a ground metal, permanent wiring system, or an equipment-grounding terminal or lead on the hood.

⚠WARNING The improper connection of the equipment-grounding conductor can result in a risk of electric shock. Check with a qualified electrician or service representative if you are in doubt whether the appliance is properly grounded.

Installation Instructions

NEW CONSTRUCTION, PRE-PLANNING, OR REMODELING

NOTE: For existing instruction, skip to the next section.

FOR TOP VENTING

- For ducted installation through the top, the 8” diameter hole (for 30” and 36” models) or 10” diameter hole (for 48” models) for the duct in the ceiling must be centered 6-1/4” away from the finished rear wall in the installation space.

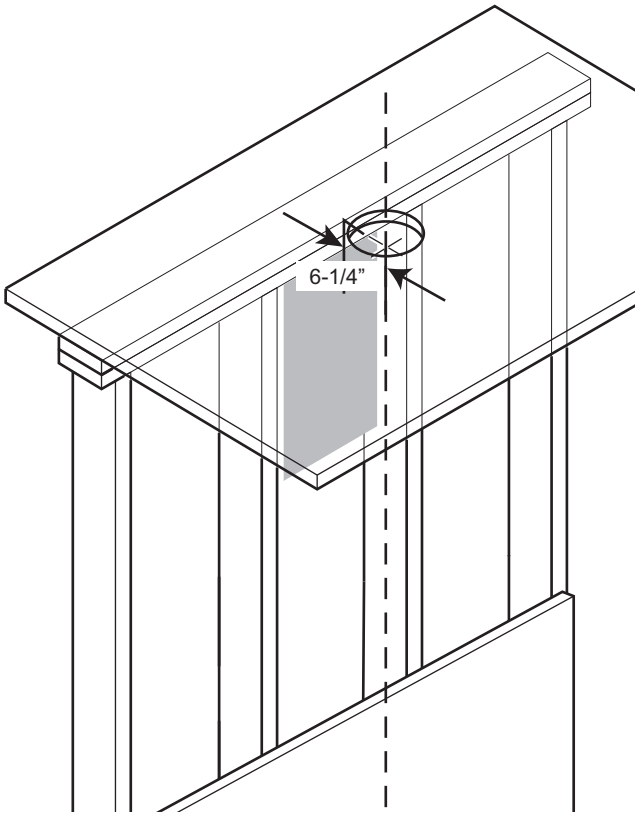

DETERMINE HOOD, DUCTWORK AND WIRING LOCATIONS

- This hood can be installed onto the wall or underneath the soffit or cabinet.
- For installing the hood to soffit or cabinet, refer to page 19 for alternate mounting method.
- Measure desired distance from the bottom of the hood to the cooking surface, 24” minimum over electric range or 30” minimum over gas range and 36” recommended maximum.
- Use a level to draw a horizontal line indicating the bottom of the hood.
- Measure 14-7/8” up from the horizontal line indicating the bottom of the hood. Draw another horizontal line to indicate the bottom of the installation bar.
- Use a level to draw the cooktop or range centerline location.

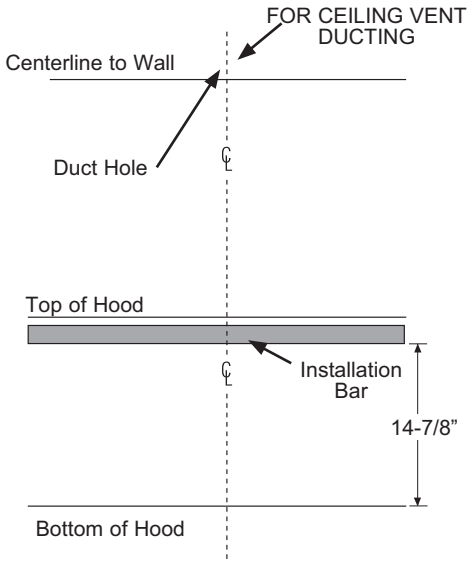

For Ceiling Ducting:

- If venting out the ceiling, extend the centerline forward on the ceiling to the back wall.
  - Measure 6-1/4” from back wall to mark center point for an 8” diameter duct hole on the ceiling.
  - Cut an 8” dia. duct hole from center point on the ceiling for 30” and 36” models.
    Cut a 10” dia. duct hole from center point on the ceiling for 48” models.

Venting Through a Soffit or Cabinet:

- Follow the same procedure for ceiling ducting to cut the hole through the top of the soffit or cabinet.

House Wiring Location:

- The junction box is located inside the hood body on the left side. See Illustrations for hood knockout locations.

House wiring may enter the junction box from the rear or the top of the hood on the left side.

To route house wiring through the ceiling, soffit or cabinet:

- Cut a hole approximately 1-1/4” dia. forward on the ceiling at a distance (X) to the left of the centerline based on table below.

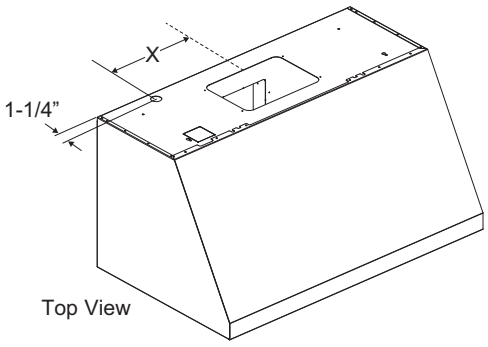

To route house wiring through the wall:

- Measure 15-3/4" from the bottom of the hood and mark location.
- Cut a hole approximately 1-1/4” dia. at the marked location at a distance (X) to the left of the centerline based on table below.
- Remove top or rear knockout depending on your installation.

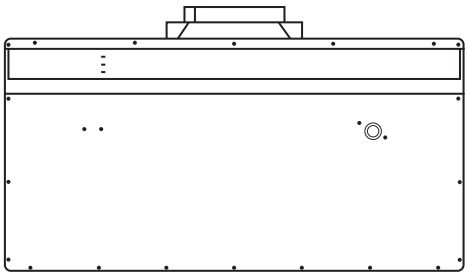

Models	"X"
30"	9-3/4"
36"	10-1/2"

Installation Instructions

1 INSTALL HOOD SUPPORT

IMPORTANT: Framing must be capable of supporting 100 lbs.

- Locate a minimum of 1 vertical stud for the installation bar by tapping drywall with a hammer or use a stud finder."
- Level the installation bar and center left to right above the marked line. Hold bar against the wall.

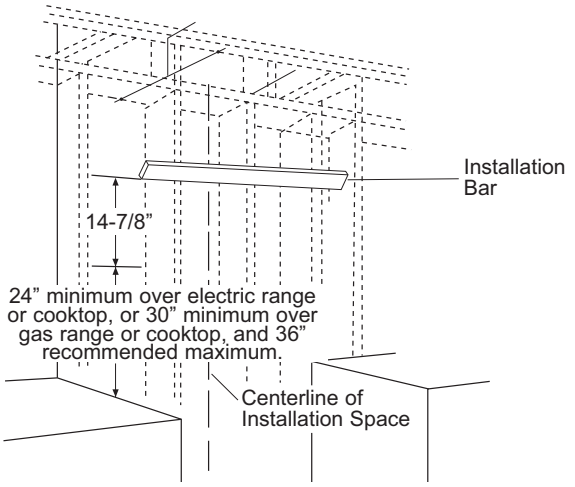

- Drill 1/8" pilot holes at the 2 locations through holes in the installation bracket, using a minimum of 1 vertical stud. Secure the installation bar with supplied screws (A) as shown above when using a stud. Secure with screw and wall anchor (C) if a second stud cannot be used.

Drill Bottom Mounting Hole Locations:

- Hang hood on installation bar to mark anchor locations. Mark hole locations through the back of the hood.
- If installing to the soffit or cabinet, hold the hood flush to the soffit or cabinet to mark screw hole locations.
- Remove the hood and drill 5/16" clearance holes centered at the marks you made.

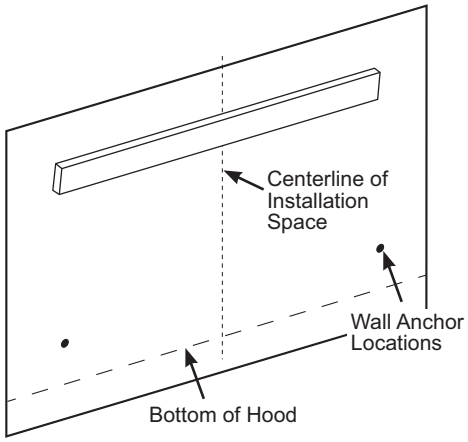

1 INSTALL HOOD SUPPORT (cont.)

- Install wall anchors (C) by tapping the anchors with a hammer to seat the teeth of the flanges into the wall. This keeps anchor from rotating.
- Drive the anchor screws until the barrels crimp against the inside of the wall.
- Remove the screws from the wall anchors before installing the hood.

2 INSTALL DAMPER

IMPORTANT: Remove shipping tape from damper and check that damper moves freely.

Install Top Damper:

- The motor mounting plate comes pre-installed in the hood for top venting.
- Install the top damper to the hood body as shown in Figure A using screws (B) from top of hood.

Figure A

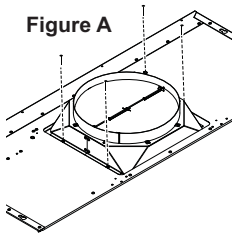

3 INSTALL HOOD ONTO WALL

- Pull house wiring through knockout at the back or top of the hood.
- Lift the hood and place over the hooks on the installation bar. Allow the hood to slide down into position.
- Check to be sure the hood is level and centered.
- Tighten wall anchor screws (C) to finish hood body installation to the wall.
- Remove cover from junction box inside the hood.

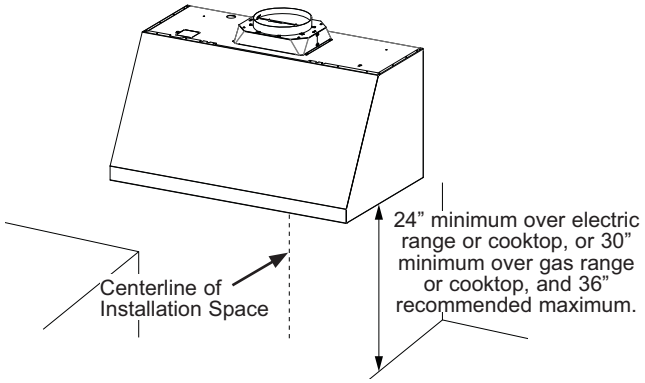

4 (Alternate Mounting Method) INSTALL HOOD TO SOFFIT OR CABINET

SKIP THIS STEP IF USING WALL MOUNTING METHOD

IMPORTANT: Soffit or cabinet framing must be capable of supporting 100 lbs.

When necessary the hood may be installed so that it is supported by the soffit or cabinet.

- The soffit should be constructed with 2"x4"s.
- Use a level to draw the cooktop or range center line.
- Continue the centerline forward on the bottom of the soffit.
- Install horizontal wood supports between the 2”x4”, at distance A to the left and right, as per the table below.

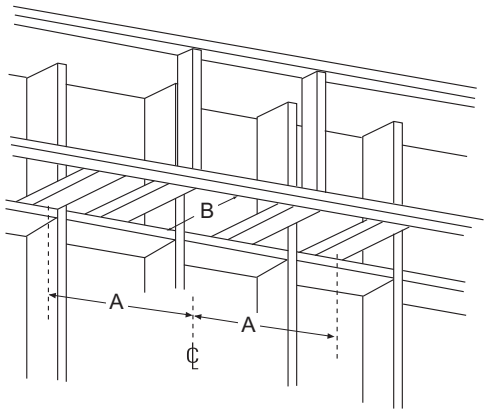

	“A” Center-line to Center Stud	“B” Opening for Ductwork for top venting
30” Models	8-3/4”	8-3/8” H x 11-1/4” W
36” Models	13-3/4”	

Installation Instructions

4 (Alternate Mounting Method) INSTALL HOOD TO SOFFIT OR CABINET (Cont.)

- Drill two 1/8” pilot holes at a distance of 10” from the back wall in the horizontal wood supports. This is the vertical distance between mounting keyholes and back wall as shown in Figure C
- Drill two more 1/8” pilot holes at a distance of 3” from the back wall in the horizontal wood supports. This is the vertical distance between mounting screw holes and back wall as shown in Figure C.
- For top venting, allow minimum opening (Dim. B) to accommodate damper in soffit or cabinet.

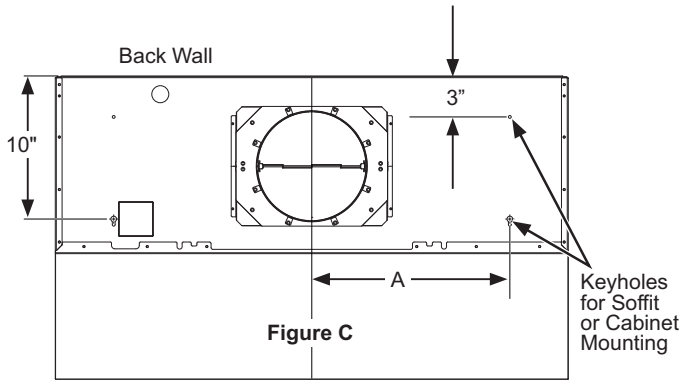

Figure C

- Drive mounting screws (A) into the studs until they protrude 1/4”. This 1/4” gap will provide clearance to engage the keyhole slots in the top of the hood.
- The hood must also be secured to the back wall. Follow instruction on page 18, “**Drill Bottom Mounting Hole Locations**” section for installation to the back wall.
- Follow instructions on page 17, "**House Wiring Locations**" section for wiring setup.
- Lift hood onto mounting screws. Slide back against the rear wall.
- Pull house wiring through the knockout at the rear or top of the hood.
- Tighten mounting screws (A).
- Once the hood is secured to the soffit or cabinet, drive screws (C) to secure the hood to the back wall.

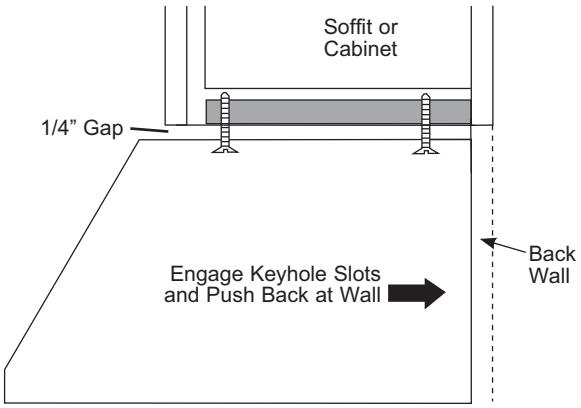

5 INSTALL MOTOR

I) Align the motor exhaust with the top damper as shown in the Figure A for top venting.

Figure A

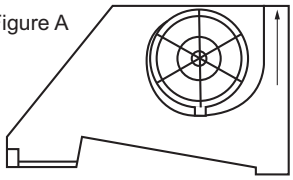

Top Venting

II) Plug the motor connector into the mating connector on top of the control housing.

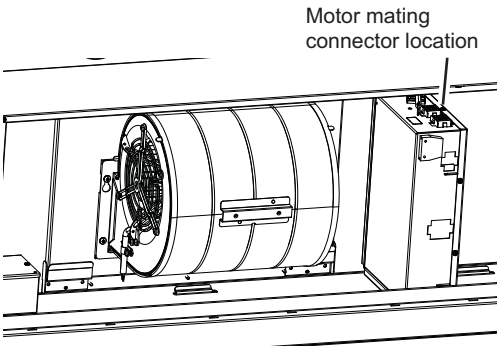

Top Venting Installation

6 CONNECT ELECTRICAL

Verify that power is turned off at the source.

⚠WARNING If house wiring is not 2-wire with a ground wire, a ground must be provided by the installer. When house wiring is aluminum, be sure to use UL approved anti-oxidant compound and aluminum-to-copper connectors.

- Remove junction box cover.

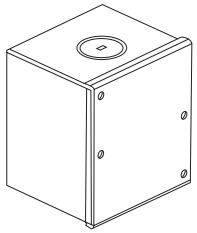

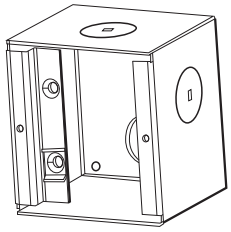

- Pull the house wiring through the knockout at the top or back of the hood and secure with the strain relief.

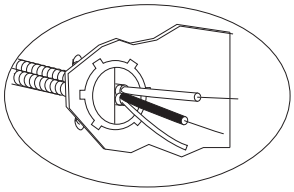

- Use UL listed wire nuts to connect incoming white to white, and black to black wires.
- Loosen the green grounding screw (with grounding bracket) in the junction box. Loop solid copper house wire clockwise around the green grounding screw and above the bracket. Firmly tighten the screw over the loop.

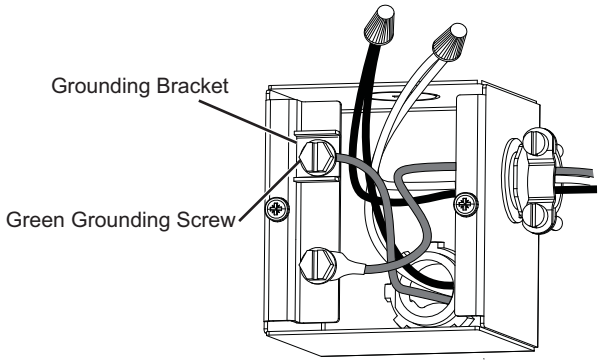

- Replace junction box cover and ensure wires are not pinched.

NOTE: For corded installation:
Use only with range hood cord-connection kits that have been investigated and found acceptable for use with this model range hood.

Installation Instructions

7 CONNECT DUCTWORK

A. Vented Installation

- Connect the house ducting to the top damper as shown in Figure A.
- Seal all connections with duct tape.

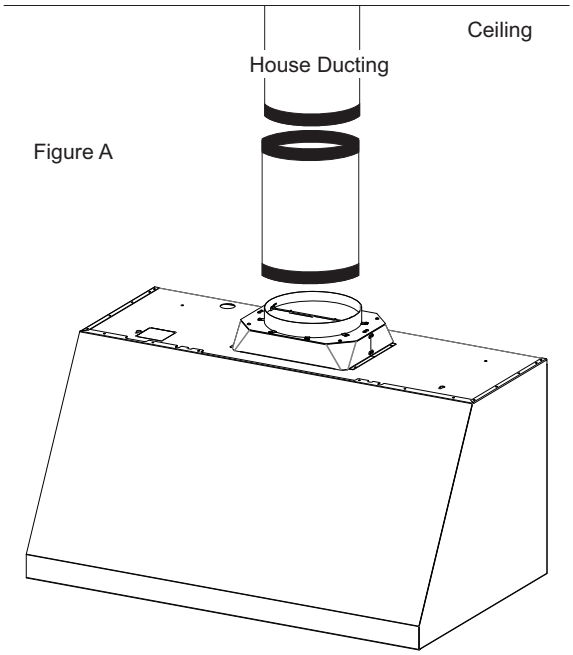

Figure A

⚠CAUTION Do not use sheet metal screws at the transition to ductwork connection. Doing so will prevent proper damper operations. Seal connection with tape only.

B. Recirculation (non-vented) Installation

NOTE: A recirculation duct (WB34X30519), and Charcoal Filter (UXCF91), are not included with the hood and are necessary for recirculation installation.

1. Attach the recirculation duct to the duct cover mounting bracket with screws provided.
2. Connect the ducting from the exhaust outlet on the hood to the recirculation duct. Use duct tape to seal the connections.

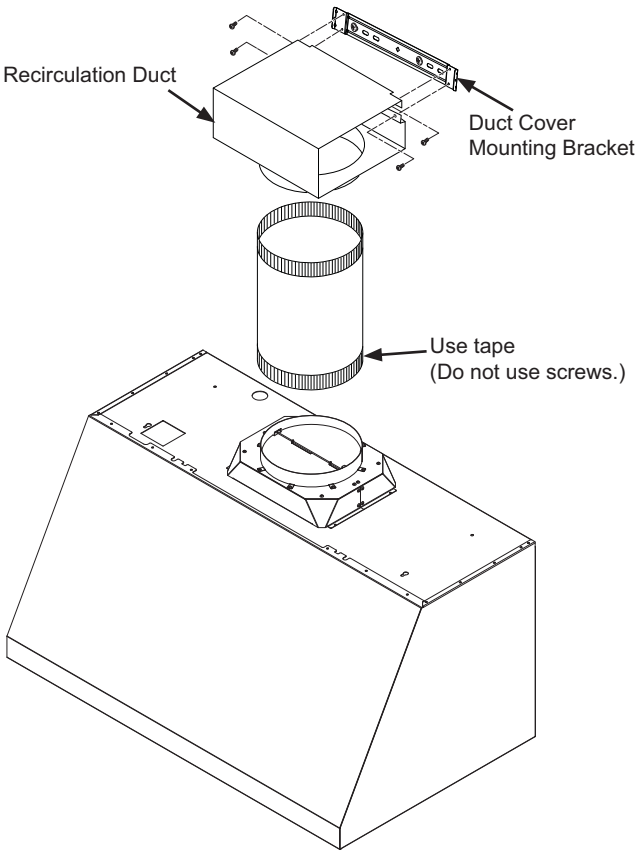

8 INSTALL DUCT COVERS

- Refer to section “Duct Cover Requirements” section for duct cover accessory part numbers.
- Follow instructions included with the duct cover accessory to install duct covers.

9 INSTALL GREASE TRAYS AND FILTERS

1. Remove protective film.
2. Insert the two back tabs of each filter into the back edge of the good body.
3. Push the button on the latch to open the latch.
4. Install the front edge on the filter into the front edge of the hood body.
5. Release the latch, making sure it is fully engaged by hearing a click of the latch and the button is fully released.

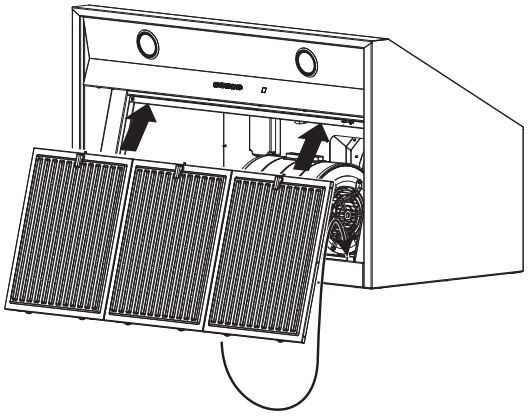

Installation Instructions

MAKE UP AIR TECHNOLOGY

This operation must be performed by a qualified technician or installer.

Note to Installers and Inspectors: This product comes equipped with a simple installation feature that limits maximum CFM levels in order to comply with certain local codes or regulations. This installation method may not be necessary for all installations, please refer to your local codes for further guidelines.

This makeup air feature applies to single motor models only.

⚠CAUTION Hood must be disconnected from main power prior performing the conversion instructions listed below. Failure to do so could result in personal injury or damage to the product.

To modify unit (if needed for local codes):

390CFM

By design, the maximum blower speed is greater than 400 CFM. For local codes requiring reduced CFM, modify the wiring as described below:

1. Remove the baffle filters.
2. Disconnect all the harnesses from the top of control box located on right side of motor.
3. Loosen the screws on top of control box and slide out to remove it from the hood.
4. Uninstall the control box cover.
5. For a maximum of 390 CFM Unit can operate with 4 speeds (Low, Medium, High, Boost).
   - i. Disconnect connectors of the **BROWN** wire.
   - ii. Remove the cap attached to the connector of the **RED** wire.
   - iii. Connect the mating connector of the **BROWN** wire and the **RED** wire.
   - iv. Attach the cap to the open **BROWN** wire connector.
6. Reinstall control box cover and secure control box to the bracket in the hood using the two screws.
7. Connect all harnesses on top of the control box.
8. Reinstall filters.

Note to Inspectors: To verify this product installation, check motor wiring connections as described above.

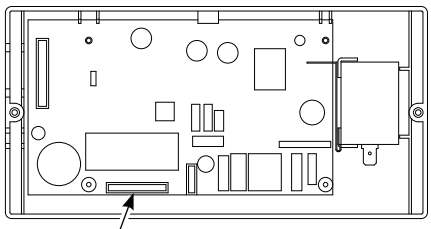

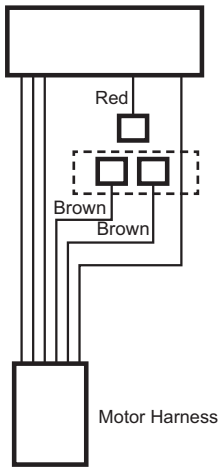

Factory Installed Wiring Setup

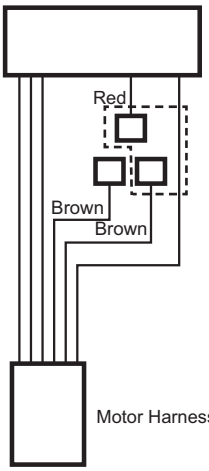

Max 390 CFM Boost Wiring Setup

Troubleshooting tips ... Before you schedule service

Save time and money! Review the charts on the following pages first and you may not need to schedule service.

Problem	Possible Cause	What To Do
Fan/Light does not operate when button is turned ON	A house fuse may be blown or a circuit breaker tripped.	Replace fuse or reset circuit breaker.
Loud or abnormal airflow noise	Wrong duct size used in installation.	This hood requires 8” ducting to perform optimally. Using smaller duct pipe will cause reduced venting. Minimize the duct run length and number of transitions and elbows. GE Appliances service technicians cannot correct this issue if installed improperly.
Fan fails to circulate air or moves air slower than normal and/or fan is making loud or abnormal airflow noise	Obstructions in duct work.	Make sure nothing is blocking the vent. Make sure your wall or roof cap has a blade or door.
	Damper blade on wall or roof cap may not be open.	Make sure damper swings freely. Damper blades may flip over and will not fully open when this happens. Adjust to original position.
	Metal grease filter and charcoal filter (if present) may be dirty.	Clean the metal grease filter and replace charcoal filter (if present). See Care and Cleaning of the Vent Hood.
Fan keeps going off and on	The motor is probably overheating and turning itself off. This can be harmful to the motor.	Check to be sure the filters are clean. If off and on cycling continues, call for service.
Hood will not work remotely	Router issues, no wireless signal, etc.	For assistance with hood wireless network connectivity, please call 800.220.6899.
	Hood is not connected.	

LIMITED WARRANTY

Café Vented Range Hood Limited Warranty

cafeappliances.com

All warranty service is provided by our Factory Service Centers, or an authorized service technician. To schedule service online, visit us at **bodewell.com/schedule-repair-service**. Please have your serial number and your model number available when scheduling service.

Servicing your appliance may require the use of the onboard data port for diagnostics. This gives a Café factory service technician the ability to quickly diagnose any issues with your appliance and helps Café improve its products by providing Café with information on your appliance. If you do not want your appliance data to be sent to Café, please advise your technician not to submit the data to Café at the time of service.

For the period of	Café will replace
One year From the date of the original purchase	**Any part** of the cooking product which fails due to a defect in materials or workmanship. During this **limited one-year warranty**, Café will provide, **free of charge**, all labor and related service costs to replace the defective part.

What Café will not cover:

- Service trips to your home to teach you how to use the product.
- Improper installation, delivery, or maintenance.
- Failure of the product if it is abused, misused, modified, or used for other than the intended purpose or used commercially.
- Replacement of house fuses or resetting of circuit breakers.
- Damage to the product caused by accident, fire, floods, or acts of God.
- Damage to finish, such as surface rust, tarnish, or small blemishes not reported within 48 hours of delivery.
- Incidental or consequential damage caused by possible defects with this appliance.
- Damage caused after delivery.
- Product not accessible to provide required service.
- Service to repair or replace light bulbs, except for LED lamps.

EXCLUSION OF IMPLIED WARRANTIES

Your sole and exclusive remedy is product repair as provided in this Limited Warranty. Any implied warranties, including the implied warranties of merchantability or fitness for a particular purpose, are limited to one year or the shortest period allowed by law.

Staple your receipt here. Proof of the original purchase date is needed to obtain service under the warranty.

This limited warranty is extended to the original purchaser and any succeeding owner for products purchased for home use within the USA. If the product is located in an area where service by a Café Appliances Authorized Servicer is not available, you may be responsible for a trip charge or you may be required to bring the product to an Authorized Café Appliances Service location for service. In Alaska, the limited warranty excludes the cost of shipping or service calls to your home.

Some states do not allow the exclusion or limitation of incidental or consequential damages. This limited warranty gives you specific legal rights, and you may also have other rights which vary from state to state. To know what your legal rights are, consult your local or state consumer affairs office or your state's Attorney General.

Warrantor: GE Appliances, *a* **Haier** *company,*
Louisville KY,40225

In Canada (including the province of Québec):

This limited warranty is extended to the original purchaser and any succeeding owner for products purchased in Canada including Québec for home use within Canada including Québec. If the product is located in an area where service by a GE Appliances Authorized Servicer is not available, you may be responsible for a trip charge or you may be required to bring the product to an Authorized GE Appliances Service location.

Some provinces including Québec do not allow the exclusion or limitation of incidental or consequential damages. This limited warranty gives you specific legal rights, and you may also have other rights which vary from province to province including Québec. To know what your legal rights are, consult your local or provincial consumer affairs office.

For Québec consumers only - Notice on the warranty of availability of spare parts, repair services and information necessary for repair or maintenance (s. 39 of the Consumer Protection Act):

Please be advised that MC Commercial Inc. ("MC Commercial") does not guarantee, within the meaning of section 39 of the Consumer Protection Act, CQLR, c. P-40.1 and sections 79.18 to 79.20 of the Regulation respecting the application of the Consumer Protection Act, CQLR, c P-40.1, r. 3, the availability of replacement parts, repair services, or the information necessary for the maintenance or repair of goods manufactured, imported, advertised, or sold by MC Commercial.

Please note that MC Commercial Inc. continues to offer the manufacturer's limited warranty as stated in the Owner's Manual or Quick Guide, and that this limited warranty is distinct from the statutory warranty of availability provided for under section 39 of the Consumer Protection Act.

Warrantor: MC Commercial Inc.,
Burlington, ON, L7L 6B2

Extended Warranties: Purchase a Café extended warranty and learn about special discounts that are available while your warranty is still in effect. You can purchase it online anytime at

bodewellcareplan.com

Café Service will still be there after your warranty expires.

49-2000706 Rev. 11

Accessories

Looking For Something More?

Café offers a variety of accessories to improve your cooking and maintenance experiences!

Refer to the Consumer Support page for website information.

The following products and more are available:

Parts

- Baffle Filters
- Grease Drip trays
- Duct Covers
- Remote Control
- Charcoal Filters
- Recirculation Kit
- 15” Cabinet Filler Panel
- Power Cord Kit

Cleaning Supplies

- Stainless Steel Wipes
- Stainless Steel Appliance Cleaner
- Bar Keepers Friend Soft Cleanser™

Consumer Support

In the United States – Visit us at **cafeappliances.com**

In Canada – Visit us at **cafeappliances.ca**

Find owner support information on our website**:**

- **Information**
- **Register the Appliance**
- **Schedule Service through Bodewell**
- **Purchase Parts, Accessories or Extended Warranties**
- **Connect your Appliance** – 800.220.6899

If you are not satisfied with the service you receive, contact us on our website with all the details including your phone number, or write to:

In the United States - General Manager, Customer Relations | Cafe Appliances | Appliance Park | Louisville, KY 40225

In Canada - Director, Customer Relations | MC Commercial Inc. | 1100 Burloak Dr. Suite 601 | Burlington, ON L7L 6B2

cafeappliances.com

cafeappliances.ca

PFAS

© 2026 GE Appliances, a Haier company

Printed in Mexico

CAFÉ

Manuel du propriétaire et instructions d'installation

Hottes de cuisinière à évacuation

Avec soufflerie QuietBoost™

Modèles : CVW9304 et CVW9364

Table des matières

Renseignements de sécurité 3

Utilisation de la hotte
- Commandes 5
- Chef Connect 5
- Wi-Fi Connect 6

Entretien et nettoyage
- Filtre 7
- Surfaces 8
- Lampes 8

Instructions d'installation 9

Conseils de dépannage 25

Garantie limitée 26

Accessoires 27

Soutien à la clientèle 28

Inscrivez les numéros de modèle et de série ici :

N° de modèle_____

N° de série_____

Vous pouvez les trouver sur une étiquette à l'intérieur de la hotte.

49-2000706 Rev. 11 10-26

NOUS VOUS REMERCIONS D'ACCUEILLIR CAFÉ CHEZ VOUS

Nous sommes fiers du savoir-faire, de l'innovation et de l'esthétique qui composent chaque appareil CAFÉ, et nous pensons que vous le serez aussi. Dans cette optique, nous vous rappelons que l'enregistrement de votre électroménager vous assure la communication de renseignements importants sur le produit et la garantie lorsque vous en avez besoin.

Enregistrez votre électroménager CAFÉ en ligne dès maintenant. Des sites web et des numéros de téléphone utiles figurent dans la section Soutien au consommateur de ce manuel d'utilisation. Vous pouvez aussi poster la fiche de garantie pré-imprimée incluse dans l'emballage.

CAFÉ

CONSIGNES DE SÉCURITÉ IMPORTANTES
LISEZ TOUTES LES INSTRUCTIONS AVANT D'UTILISER L'APPAREIL

⚠AVERTISSEMENT POUR RÉDUIRE LES RISQUES D'INCENDIE, D'ÉLECTROCUTION OU DE BLESSURES, RESPECTEZ LES CONSIGNES SUIVANTES :

A. Utilisez cet appareil uniquement de la manière prévue par le fabricant. Si vous avez des questions, contactez le fabricant.

B. Avant d'entretenir ou de nettoyer l'appareil, coupez l'alimentation électrique au niveau du panneau de distribution et verrouillez le dispositif de déconnexion afin d'éviter toute remise en marche accidentelle. Si le dispositif de déconnexion ne peut pas être verrouillé, fixez solidement un dispositif d'avertissement bien visible, tel qu'une étiquette, sur le panneau de distribution.

C. N'utilisez pas cet appareil avec un dispositif de contrôle de vitesse à semi-conducteurs.

D. Cet appareil doit être mis à la terre.

E. N'utilisez pas de pièces de rechange qui n'ont pas été recommandées par le fabricant (par exemple, des pièces fabriquées à domicile à l'aide d'une imprimante 3D).

F. Les personnes qui ne sont pas physiquement ou mentalement aptes (y compris les enfants) ou qui manquent d'expérience et de connaissances ne doivent pas utiliser cet appareil, sauf si elles sont surveillées ou formées à son utilisation par une personne responsable de leur sécurité.

G. Les enfants doivent être surveillés afin de s'assurer qu'ils ne traitent pas cet appareil comme un jouet.

H. Ne faites pas flamber sous la hotte de cuisine.

⚠ATTENTION À UTILISER UNIQUEMENT POUR LA VENTILATION GÉNÉRALE. NE PAS UTILISER POUR ÉVACUER DES MATIÈRES ET DES VAPEURS DANGEREUSES OU EXPLOSIVES.

⚠ATTENTION LES LAMPES ET AUTRES PIÈCES ACCESSIBLES PEUVENT DEVENIR CHAUDS PENDANT L'UTILISATION. LAISSEZ-LES REFROIDIR AVANT DE LES TOUCHER.

⚠AVERTISSEMENT AVERTISSEMENT POUR RÉDUIRE LE RISQUE D'INCENDIE DE GRAISSE SUR LA TABLE DE CUISSON :

A. Ne laissez jamais les appareils de cuisson sans surveillance lorsqu'ils sont réglés sur une température élevée ou moyenne. Les débordements provoquent de la fumée et des éclaboussures de graisse qui peuvent s'enflammer. Faites chauffer les huiles lentement à basse ou moyenne température.

B. Allumez toujours la hotte lorsque vous cuisinez à feu vif.

C. Nettoyez fréquemment les ventilateurs. La graisse ne doit pas s'accumuler sur le ventilateur ou le filtre.

D. Utilisez des casseroles de taille appropriée. Utilisez toujours des ustensiles de cuisine adaptés à la taille de l'élément de cuisson.

⚠AVERTISSEMENT AVERTISSEMENT POUR RÉDUIRE LE RISQUE DE BLESSURES EN CAS D'INCENDIE DE GRAISSE SUR LA CUISINIÈRE, RESPECTEZ LES CONSIGNES SUIVANTES* :

A. ÉTEIGNEZ LES FLAMMES à l'aide d'un couvercle hermétique, d'une plaque à pâtisserie ou d'un plateau métallique, puis éteignez le brûleur. FAITES ATTENTION À NE PAS VOUS BRÛLER. Si les flammes ne s'éteignent pas immédiatement, ÉVACUEZ LES LIEUX ET APPELEZ LES POMPIERS.

B. NE SOULEVEZ JAMAIS UNE POÊLE EN FLAMMES — Vous risqueriez de vous brûler.

C. N'UTILISEZ PAS D'EAU, y compris des torchons ou des serviettes humides, car cela provoquerait une violente explosion de vapeur.

D. Utilisez un extincteur SEULEMENT si :

1. Vous savez que vous disposez d'un extincteur de classe ABC et que vous savez déjà comment l'utiliser.

2. Le feu est petit et circonscrit à la zone où il a pris naissance.

3. Les pompiers ont été appelés.

4. Vous pouvez lutter contre l'incendie avec votre dos face à une sortie.

*Basé sur les po **Kitchen Fire Safety Tips** po publiés par la NFPA..

LISEZ CES INSTRUCTIONS ET RANGEZ-LES SOIGNEUSEMENT

CONSIGNES DE SÉCURITÉ IMPORTANTES
LISEZ TOUTES LES INSTRUCTIONS AVANT D'UTILISER L'APPAREIL

Comment retirer la pellicule protectrice d'expédition et la bande d'emballage

Saisissez délicatement un coin de la pellicule protectrice d'expédition avec vos doigts et décollez-la lentement de la surface de l'appareil. NE PAS utiliser d'objets tranchants pour retirer la pellicule. Retirez toute la pellicule avant d'utiliser l'appareil pour la première fois.

Pour éviter d'endommager la finition du produit, la façon la plus sécuritaire de retirer l'adhésif de la bande d'emballage sur les nouveaux appareils consiste à appliquer un détergent liquide à vaisselle domestique. Appliquez avec un chiffon doux et laissez tremper.

REMARQUE : L'adhésif doit être retiré de toutes les pièces.

ÉLIMINATION APPROPRIÉE DE VOTRE APPAREIL

Éliminez ou recyclez votre appareil conformément aux règlements fédéraux et locaux. Communiquez avec les autorités locales pour l'élimination ou le recyclage écologique de votre appareil.

LISEZ CES INSTRUCTIONS ET RANGEZ-LES SOIGNEUSEMENT

Commandes

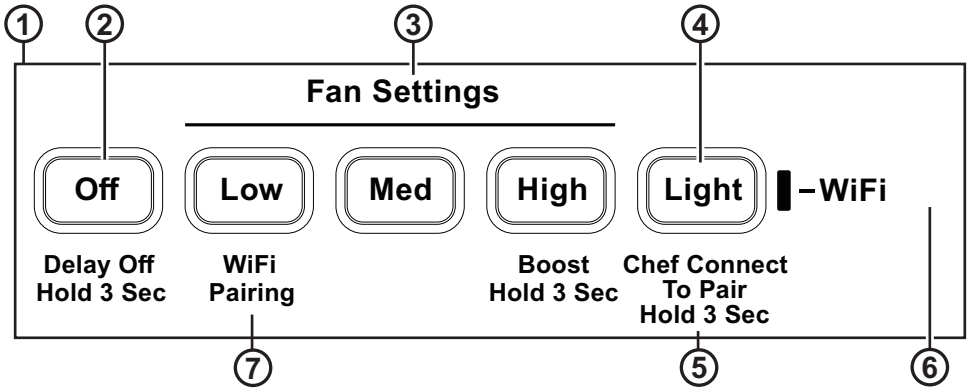

1. **Panneau de commande de la hotte :** Le panneau de commande est situé sous le rebord avant du caisson. La position et la fonction de chaque bouton de commande sont indiquées ci-dessous.
2. **Ventilateur Marche/Arrêt :** Interrupteur Marche/Arrêt du ventilateur. Le ventilateur peut être actionné en appuyant sur n'importe quel bouton de réglage du ventilateur. Maintenez le bouton Power (alimentation) enfoncé pendant 3 secondes pour activer la fonction Delay Off (arrêt différé), qui éteint automatiquement le ventilateur après 15 minutes. Les voyants DEL des boutons Low (basse), Med (moyenne) et High (haute) clignoteront en séquence pour indiquer que la fonction Delay Off (arrêt différé) est activée.
3. **Réglages du ventilateur :** Contrôle de la vitesse du ventilateur. La vitesse du ventilateur est optimisée par la technologie QuietBoost™. Cette technologie unique est conçue pour minimiser le bruit de ventilation et améliorer l'efficacité du moteur afin d'offrir une cuisine paisible, silencieuse et sans odeur. Appuyez sur le bouton Low (basse) pour la VITESSE BASSE, Med (moyenne) pour la VITESSE MOYENNE et High (haute) pour la VITESSE HAUTE. Maintenez le bouton High (haute) enfoncé pendant 3 secondes pour activer la vitesse Boost (intensif), qui fonctionnera pendant 15 minutes. Le voyant DEL du bouton High (haute) clignotera pour indiquer que la fonction Boost (intensif) est activée.
4. **Lumière :** Interrupteur Off/On/Night Light (arrêt/marche/veilleuse) pour les lumières DEL. Appuyez sur le bouton Light (lumière) pour allumer les lumières, appuyez de nouveau pour activer le mode veilleuse, puis appuyez encore pour éteindre les lumières.
5. **Chef Connect :** Il s'agit d'une fonction d'appariement Bluetooth® pour une utilisation avec d'autres produits compatibles Chef Connect sur une surface de cuisson ou une cuisinière. Lorsque l'appareil est jumelé, les paramètres de synchronisation par défaut seront activés à la réception d'une commande de la cuisinière ou de la surface de cuisson. Pour modifier le paramètre de synchronisation par défaut, consultez la section Chef Connect.

   Pour jumeler des appareils, maintenez le bouton Light (lumière) enfoncé pendant 3 secondes. Pour désactiver la fonction, maintenez de nouveau le bouton enfoncé pendant 3 secondes. Pour plus de détails, consultez la section Chef Connect.
6. **Capteur IR :** Récepteur de télécommande lors de l'utilisation avec un ensemble de commande à distance.
7. **Wi-Fi :** Maintenez le bouton Low (basse) enfoncé pendant 3 secondes pour lancer la connexion Wi-Fi. Le témoin Wi-Fi s'allume lorsque la connexion est établie; pour plus de détails, consultez la section **Wi-Fi Connect.**

Chef Connect

Fonctionnement Chef Connect Connexion Bluetooth®

Pour jumeler avec un autre appareil :

Pour démarrer le processus de jumelage sur la hotte, appuyez et maintenez le bouton **Light (lumière)** enfoncé pendant 3 secondes. Le rétroéclairage de toutes les icônes clignotera jusqu'à ce que la hotte soit jumelée avec la cuisinière ou un autre appareil. Si le jumelage est réussi, le rétroéclairage de tous les boutons clignotera simultanément trois fois, puis s'éteindra. Les réglages de synchronisation par défaut des lumières et du ventilateur de la hotte seront activés.

Le processus expirera après 2 minutes si le jumelage n'est pas complété; il faudra alors recommencer la séquence de jumelage.

Pour annuler le jumelage :

Pour annuler le jumelage, maintenez le bouton Light (lumière) enfoncé pendant 3 secondes, puis éteignez la hotte.

Réglages de synchronisation par défaut :

Le réglage d'usine par défaut pour la lumière sera le plus lumineux.

Le réglage d'usine par défaut pour la synchronisation du ventilateur sera OFF (éteint).

Vous pouvez modifier les réglages de synchronisation par défaut en appuyant et en maintenant le bouton **Med (moyen)** enfoncé pendant 3 secondes. Cela activera le Default Settings Mode (mode de réglages par défaut). Une fois dans ce mode, le rétroéclairage de tous les boutons clignotera indéfiniment et le ventilateur ainsi que la lumière passeront à la valeur de synchronisation par défaut actuelle, afin que vous puissiez connaître la valeur par défaut en cours. À ce moment, réglez la lumière et le ventilateur aux niveaux par défaut souhaités. Une fois la sélection terminée, appuyez et maintenez le bouton **Power (alimentation**) enfoncé pendant 3 secondes. Cela quittera ce mode. À ce moment, le rétroéclairage cessera de clignoter et l'état du ventilateur et de la lumière reviendra à celui d'avant l'entrée dans le Default Settings Mode (mode de réglages par défaut).

Connexion Wi-Fi

CONNEXION WI-FI

CONNEXION DE VOTRE HOTTE COMPATIBLE WI-FI

Votre hotte est conçue pour vous offrir une communication bidirectionnelle entre votre électroménager et vos appareils intelligents. Grâce à l'application mobile SmartHQTM, vous pourrez contrôler les fonctions de la hotte, telles que la vitesse du ventilateur, l'intensité lumineuse et la programmation de la veilleuse, à l'aide de votre téléphone intelligent ou de votre tablette*.

Pour une expérience optimale, avant de commencer :

- Téléchargez l'application SmartHQ™ et connectez-vous ou créez un compte.
  REMARQUE : Les nouveaux utilisateurs doivent vérifier leur adresse courriel pour terminer le processus d'inscription.
- Ayez le mot de passe de votre réseau Wi-Fi domestique à portée de main.

Pour connecter votre cuisinière au Wi-Fi, appuyez sur le bouton FAN et maintenez-le enfoncé pendant 3 secondes. Le voyant Wi-Fi commencera à clignoter. Une fois votre hotte connectée, lancez l'application SmartHQ™ et tapotez votre hotte pour l'explorer. Appliquez toutes les mises à jour logicielles si vous y êtes invité afin de vous assurer que votre hotte dispose des dernières fonctionnalités. Si vous rencontrez des problèmes lors du processus de connexion, veuillez appeler le 800-220-6899 et demander de l'aide pour la connectivité sans fil.

* Appareils Apple ou Android compatibles et réseau Wi-Fi domestique requis.

Filtres

Assurez-vous que le disjoncteur est éteint et que toutes les surfaces sont froides avant de nettoyer ou d'entretenir toute partie de la hotte de ventilation.

Les filtres à chicanes et les bacs de récupération de graisse sont compatibles avec le lave-vaisselle et doivent être nettoyés chaque mois, selon l'utilisation de la hotte.
the hood

Bac de récupération de graisse

Pour installer :

Placez et insérez les bacs de récupération dans la glissière prévue de la hotte. Faites-les glisser vers la gauche ou la droite jusqu'à ce que tous les bacs soient côte à côte en place dans la glissière.

Pour retirer :

Avec précaution, utilisez le rebord du bac de récupération de graisse pour soulever le bac vers le haut et l'extraire. Le bac sera alors libéré de la glissière prévue de la hotte.

Pour nettoyer :

Faites tremper le bac de récupération dans de l'eau chaude savonneuse, puis rincez-le à l'eau claire ou lavez-le au lave-vaisselle. NE PAS utiliser de nettoyants abrasifs.

REMARQUE : Une certaine décoloration du bac de récupération de graisse peut survenir au lave-vaisselle.

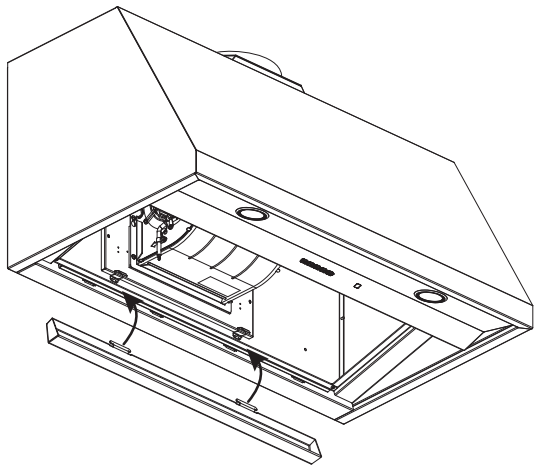

Remplacement du bac de récupération

Filtre à graisse à chicanes

Les filtres à chicanes dirigent la graisse libérée par les aliments sur la surface de cuisson vers les bacs de récupération. Les filtres à chicanes aident également à prévenir que des aliments enflammés sur la surface de cuisson n'endommagent l'intérieur de la hotte.

Les filtres à chicanes doivent TOUJOURS être en place lorsque la hotte est en marche.

Pour installer :

1. Insérez les deux languettes situées sur le bord du filtre dans les fentes de positionnement du côté gauche ou droit de l'ouverture de la hotte.
2. Poussez le filtre vers le haut, ouvrez le loquet du filtre et enclenchez-le en place dans la hotte.

Pour retirer :

Saisissez le loquet du filtre et faites-le pivoter pour le libérer. Tirez le filtre vers le bas et retirez-le.

Il est important que les filtres à chicanes soient correctement installés afin de diriger la graisse vers les bacs de récupération et d'éviter l'accumulation de graisse dans les chicanes.

Pour nettoyer :

Brassez le filtre dans de l'eau chaude savonneuse et rincez-le à l'eau claire ou lavez-le au lave-vaisselle. NE PAS utiliser de nettoyants abrasifs.

REMARQUE : Une décoloration du filtre peut survenir au lave-vaisselle.

Pour nettoyer les zones difficiles d'accès du filtre, utilisez une brosse douce.

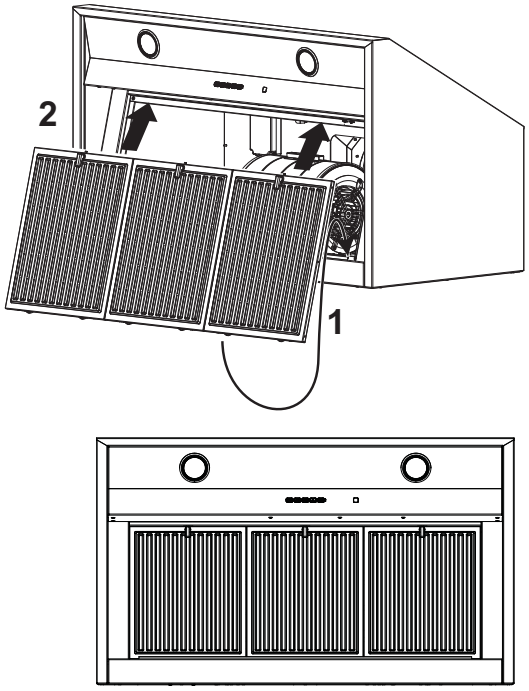

Remplacement des chicanes

Filters (suite)

Filtre à charbon (pour installation en recirculation sur certains modèles seulement)

REMARQUE : NE PAS rincer ni placer le filtre à charbon dans un lave-vaisselle automatique.

Le filtre à charbon n'est PAS inclus avec l'appareil. Commandez le filtre à charbon UXCF91. Il ne peut pas être nettoyé; il doit être remplacé. Il est recommandé de remplacer le filtre à charbon tous les 6 mois ou s'il est visiblement sale ou décoloré.

Pour réduire les risques d'incendie et de choc électrique, lorsque l'appareil est utilisé en mode recirculation, utilisez uniquement le filtre à charbon UXCF91.

Pour obtenir des renseignements sur l'achat de filtres à charbon de rechange ou pour trouver le détaillant le plus près de chez vous, veuillez composer notre numéro sans frais :

Centre national des pièces 800.626.2002

Installation

1. Retirez les filtres à graisse. Voir la section Filtres.
2. Installez les supports du filtre à charbon de chaque côté du moteur à l'aide de trois vis par côté.
3. Insérez la languette du filtre à charbon dans la fente triangulaire du support.
4. Enclenchez le filtre à charbon jusqu'à ce qu'il soit verrouillé.
5. Répétez l'opération avec le deuxième filtre de l'autre côté du moteur.
6. Réinstallez les filtres métalliques. Voir la section Filtres.

Retrait

1. Retirez les filtres à graisse. Voir la section Filtres.
2. Dégrafez le filtre à charbon en appuyant sur la languette de dégagement.
3. Retirez soigneusement le filtre à charbon de la languette.

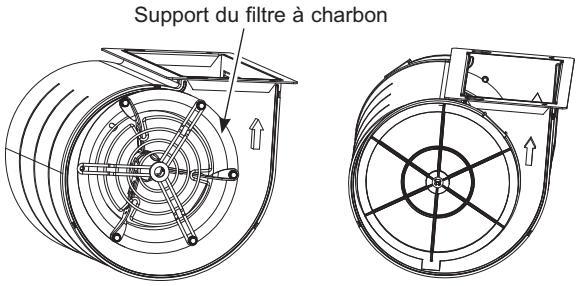

Surfaces

Surfaces peintes

NE PAS utiliser de tampons en laine d'acier ni d'autres nettoyants abrasifs; ils rayeront la surface.

Nettoyez fréquemment les surfaces de la hotte chargées de graisse. Pour nettoyer la surface de la hotte, utilisez un chiffon chaud et humide avec un détergent doux adapté aux surfaces peintes. Vous pouvez ajouter environ une cuillère à soupe d'ammoniaque à l'eau. Utilisez un chiffon propre, chaud et humide pour enlever le savon. Séchez avec un chiffon propre et sec.

REMARQUE : Lors du nettoyage, prenez soin de ne pas entrer en contact avec les filtres et autres surfaces.

⚠ ATTENTION Lorsque vous nettoyez les surfaces de la hotte, assurez-vous de ne pas toucher l'ampoule avec des mains ou un chiffon humides. Une ampoule chaude ou tiède peut se briser si elle est touchée par une surface humide. Laissez toujours l'ampoule refroidir complètement avant de nettoyer autour.

Éclairage

Pour remplacer les lampes DEL, prenez rendez-vous pour un service d'entretien. Consultez la page Soutien aux consommateurs au début de ce manuel pour obtenir la liste des sites Web et des coordonnées.

Instructions d'installation

? Si vous avez des questions, visitez-nous à **cafeappliances.com** ou consultez notre site Web à l'adresse suivante : **cafeappliances.ca.**

AVANT DE COMMENCER

Lisez attentivement et complètement ces instructions.

- **IMPORTANT —** Conservez ces instructions à l'intention de l'inspecteur local.
- **IMPORTANT —** Respectez tous les codes et règlements en vigueur.
- Remarque à l'intention de l'installateur — Veillez à laisser ces instructions au consommateur.
- Remarque à l'intention du consommateur — Conservez ces instructions avec votre manuel d'utilisation pour pouvoir vous y référer ultérieurement.
- Niveau de compétence — L'installation de cet appareil nécessite des compétences de base en mécanique et en électricité.
- Durée de l'installation — 1 à 3 heures.
- L'installateur est responsable de la bonne installation de l'appareil. Les défaillances du produit dues à une installation incorrecte ne sont pas couvertes par la garantie. Consultez le manuel d'utilisation pour plus d'informations sur la garantie.

⚠AVERTISSEMENT POUR RÉDUIRE LE RISQUE D'INCENDIE, DE CHOC ÉLECTRIQUE OU DE BLESSURES, RESPECTEZ LES CONSIGNES SUIVANTES :

- Les travaux d'installation et le câblage électrique doivent être effectués par une ou plusieurs personnes qualifiées, conformément à toutes les normes et codes applicables, y compris les normes de construction résistante au feu.
- Une quantité d'air suffisante est nécessaire pour assurer une combustion et une évacuation correctes des gaz par le conduit de fumée (cheminée) des appareils à combustion, afin d'éviter les retours de fumée. Suivez les directives et les normes de sécurité du fabricant de l'appareil de chauffage, telles que celles publiées par la National Fire Protection Association (NFPA), l'American Society for Heating, Refrigeration and Air Conditioning Engineers (ASHRAE) et les autorités locales chargées de l'application des codes. Le cas échéant, installez tout système d'air d'appoint (de remplacement) conformément aux exigences du code local du bâtiment. Visitez le site GEAppliances.com pour découvrir les solutions d'air d'appoint disponibles.
- Lorsque vous découpez ou percez des murs ou des plafonds, veillez à ne pas endommager les câbles électriques et autres installations cachées.
- Les systèmes à conduits doivent toujours être ventilés vers l'extérieur.
- Les codes locaux varient. L'installation des connexions électriques et de la mise à la terre doit être conforme aux codes applicables. En l'absence de codes locaux, la ventilation doit être installée conformément au Code national de l'électricité ANSI/NFPA 70-1990 ou à la dernière édition.

⚠AVERTISSEMENT POUR RÉDUIRE LE RISQUE D'INCENDIE, UTILISEZ UNIQUEMENT DES CONDUITS MÉTALLIQUES.

⚠ATTENTION Pour réduire les risques d'incendie et assurer une évacuation adéquate de l'air, veillez à diriger l'air vers l'extérieur—NE PAS évacuer l'air dans des espaces à l'intérieur des murs ou des plafonds, ni dans des greniers, vides sanitaires ou garages. La conduite d'évacuation utilisée pour cette hotte doit être indépendante de tout autre système d'évacuation.

TROUSSE DE CORDON D'ALIMENTATION OPTIONNELLE JXHC1

Utilisez uniquement avec des trousses de connexion par cordon pour hotte qui ont été vérifiées et jugées acceptables pour une utilisation avec ce modèle de hotte. Une trousse de cordon d'alimentation optionnelle, modèle JXHC1, est offerte moyennant des frais supplémentaires auprès de votre fournisseur GE Appliances pour une installation utilisant une prise murale standard à 3 broches avec mise à la terre. Suivez les instructions d'installation fournies avec le cordon d'alimentation pour la hotte.

⚠ATTENTION En raison du poids et des dimensions de ces hottes de ventilation et afin de réduire le risque de blessures ou de dommages au produit, DEUX PERSONNES SONT REQUISES POUR UNE INSTALLATION ADÉQUATE.

Préparation de l'installation

DIMENSIONS DU PRODUIT

Modèles de 30 po

Nécessite une ouverture de 30 po.

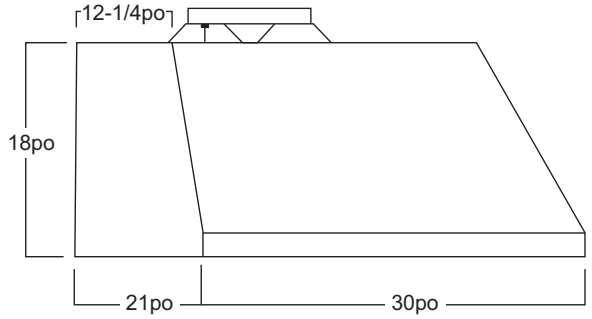

Modèles de 36 po

Nécessite une ouverture de 36 po.

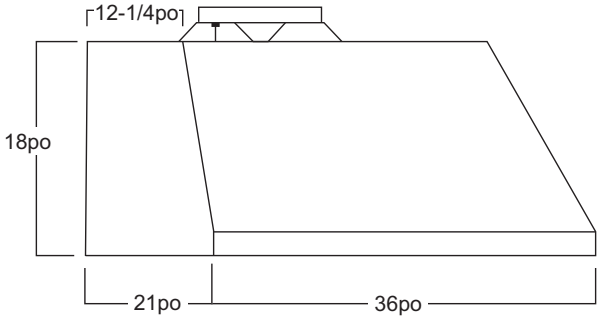

OUTILS ET MATÉRIELS NÉCESSAIRES (NON FOURNIS)

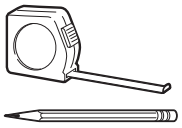

Crayon et ruban à mesurer

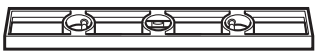

Niveau à bulle

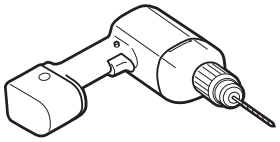

Perceuse électrique avec embout Phillips #2 et forets de 1/8 po (3,2 mm) et 5/16 po (7,9 mm)

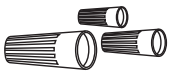

Capuchons de connexion homologués UL

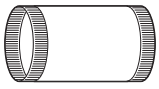

Conduit rond de 8 po (20,3 cm)



Lunettes de sécurité



Tournevis Phillips avec tige d'au moins 6 po (15,2 cm)



Coupe-fil/outil à dénuder



Ruban à conduits aluminisé

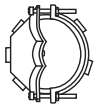

Serre-câble pour boîte de jonction



Gants

Préparation de l'installation

RETRAIT DE L'EMBALLAGE

⚠ ATTENTION Portez des gants pour vous protéger des bords tranchants.

- Retirez le corps de la hotte.
- Retirez le sac de quincaillerie, la pochette de documentation et les autres pièces emballées.
- Retirez et jetez de façon appropriée l'enveloppe de plastique protectrice et les autres matériaux d'emballage.
- Envisagez les options de recyclage pour les matériaux d'emballage de votre appareil.

PLANIFIEZ L'INSTALLATION

⚠ ATTENTION Pour réduire les risques d'incendie et assurer une évacuation adéquate de l'air, assurez-vous de diriger l'air à l'extérieur au moyen d'un conduit. NE PAS évacuer l'air dans des espaces à l'intérieur des murs ou des plafonds, ni dans des greniers, des vides sanitaires ou des garages.

PIÈCES FOURNIES POUR L'INSTALLATION

- 1 trousse de quincaillerie
- 1 pochette de documentation

PIÈCES REQUISES POUR L'INSTALLATION

- 1 serre-câble
- 1 chapeau mural ou de toit (Respectez les codes et règlements locaux.)
- Toute la tuyauterie métallique

⚠ AVERTISSEMENT RISQUE DE BLESSURES

En raison du poids et de la taille du caisson de la hotte, il est recommandé que deux personnes effectuent l'installation de la hotte. Un soulèvement inadéquat de la hotte pourrait endommager le produit ou causer des blessures.y.

REMARQUE : Avant de faire toute coupe ou ouverture pour l'installation, déterminez la méthode de ventilation à utiliser et calculez soigneusement toutes les mesures.

PIÈCES FOURNIES

Repérez les pièces emballées avec la hotte.

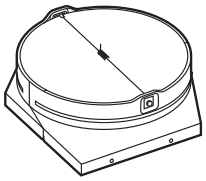

Registre supérieur

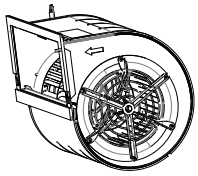

Moteur

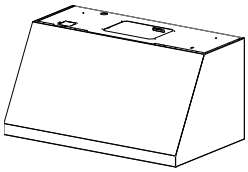

Corps de la hotte



Bacs à graisse

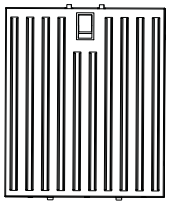

2 filtres à chicanes (3 avec les modèles 36 po (91,4 cm))

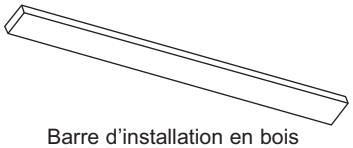

Barre d'installation en bois

ENSEMBLE DE QUINCAILLERIE

Repérez et vérifiez le contenu.



A

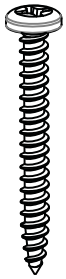

(QTY: 4) Vis AB 8 x 1-3/4. Utilisées pour fixer la barre d'installation. Utilisez un foret de 1/8 po (3,2 mm) pour le trou pilote.

B



(QTY: 4) Vis PZ 2,9 mm x 6 mm. Utilisées pour fixer le clapet.

D

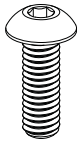

(QTY: 4) Vis M4. Utilisées pour fixer le moteur.

C



(QTY: 2) Ancrages pour cloison sèche de 3/16 po (4,8 mm) avec vis. Utilisés pour les trous de vis de fixation inférieure de la hotte. Utilisez un foret de 5/16 po (7,9 mm) pour le trou pilote.

Préparation de l'installation

EXIGENCES RELATIVES À LA COUVERTURE DE CONDUIT

Les trousses de couverture de conduit doivent être achetées séparément. Nous recommandons que la hotte de ventilation et la couverture de conduit (si utilisée) soient sur place avant la charpente finale et la finition des murs. Cela facilitera le positionnement précis des montants, du conduit et du service électrique.

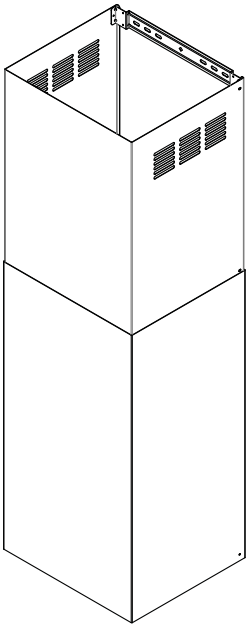

- L'accessoire de couverture de conduit comprend une couverture de conduit inférieure et supérieure ainsi que la quincaillerie d'installation.
- La quincaillerie d'installation inclut des supports de fixation pour sécuriser les couvertures de conduit au mur.
- Pour les installations avec évacuation, les orifices de recirculation peuvent être dissimulés en installant la couverture de conduit supérieure à l'envers.

Modèle n°	Duct Cover Kit #	Max Ceiling Installation
Modèle 30 po et 36 po (noir mat)	CX8DC9SPDS	8 pi 4 po
	CX10DC9SPDS	11 pi 1/4 po
	CX12DC9SPDS	13 pi 4 po
Modèle 30 po et 36 po (blanc mat)	CX8DC9SPWM	8 pi 4 po
	CX10DC9SPWM	11 pi 1/4 po
	CX12DC9SPWM	13 pi 4 po

- Consultez le tableau ci-dessous pour les numéros de pièce des trousses de couverture de conduit selon la finition.

NOTA : Les trousses de couverture de conduit CX8DC9SPDS et CX8DC9SPWM prennent uniquement en charge le mode d'installation avec évacuation.

DIMENSIONS D'INSTALLATION

Les cache-conduits de la hotte peuvent être ajustés pour différentes hauteurs de plafond selon la distance entre le dessous de la hotte et la surface de cuisson (distance X). Consultez le tableau de hauteur d'installation à la page suivante.

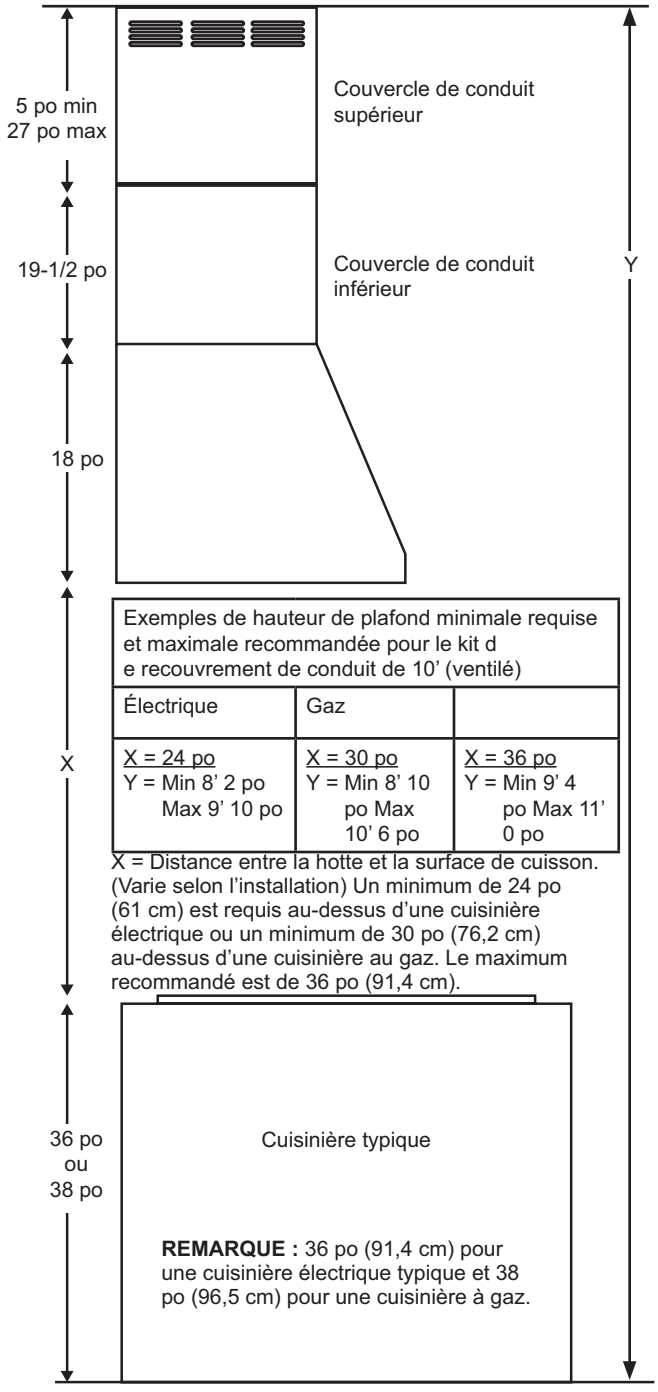

Exemples de hauteur de plafond minimale requise et maximale recommandée pour le kit d e recouvrement de conduit de 10' (ventilé)

Électrique	Gaz	
X = 24 po Y = Min 8' 2 po Max 9' 10 po	X = 30 po Y = Min 8' 10 po Max 10' 6 po	X = 36 po Y = Min 9' 4 po Max 11' 0 po

X = Distance entre la hotte et la surface de cuisson. (Varie selon l'installation) Un minimum de 24 po (61 cm) est requis au-dessus d'une cuisinière électrique ou un minimum de 30 po (76,2 cm) au-dessus d'une cuisinière au gaz. Le maximum recommandé est de 36 po (91,4 cm).

Préparation de l'installation

TABLEAU DE HAUTEUR D'INSTALLATION

	CX8DC9SPDS OR CX8DC9SPWM	
	Cache-conduit pour plafond haut jusqu'à 8 pi	
	Installation au-dessus d'une cuisinière à gaz	Installation au-dessus d'une cuisinière électrique
Hauteur du plafond (pi/po)	Hauteur d'installation, ventilation	Hauteur d'installation, ventilation
7 pi 0po		24 po
7 pi 1 po		24 po à 25 po
7 pi 2 po		24 po à 26 po
7 pi 3 po		25 po à 27 po
7 pi 4 po		26 po à 28 po
7 pi 5 po		27 po à 29 po
7 pi 6 po		28 po à 30 po
7 pi 7 po		29 po à 31 po
7 pi 8 po	30 po	30 po à 32 po
7 pi 9 po	30 po à 31 po	31 po à 33 po
7 pi 10 po	30 po à 32 po	32 po à 34 po
7 pi 11 po	31 po à 33 po	33 po à 35 po
8 pi 0 po	32 po à 34 po	34 po à 36 po
8 pi 1 po	33 po à 35 po	35 po à 36 po
8 pi 2 po	34 po à 36 po	36 po
8 pi 3 po	35 po à 36 po	Utilisez un conduit de 10 po
8 pi 4 po	36 po	

	CX10DC9SPDS OR CX10DC9SPWM			
	Cache-conduit pour plafond haut jusqu'à 10 pi			
	Installation au-dessus d'une cuisinière à gaz		Installation au-dessus d'une cuisinière électrique	
Hauteur du plafond (pi/po)	Hauteur d'installation, recyclage	Hauteur d'installation, ventilation (trous de recirculation cachés)	Hauteur d'installation, recyclage	Hauteur d'installation, ventilation (trous de recirculation cachés)
8 pi 2 po				24 po
8 pi 3 po				24 po à 25 po
8 pi 4 po				24 po à 26 po
8 pi 5 po				24 po à 27 po
8 pi 6 po			24 po	24 po à 28 po
8 pi 7 po			24 po à 25 po	24 po à 29 po
8 pi 8 po			24 po à 26 po	24 po à 30 po
8 pi 9 po			24 po à 27 po	24 po à 31 po
8 pi 10 po		30 po	24 po à 28 po	24 po à 32 po
8 pi 11 po		30 po à 31 po	24 po à 29 po	24 po à 33 po
9 pi		30 po à 32 po	24 po à 30 po	24 po à 34 po
9 pi 1 po		30 po à 33 po	24 po à 31 po	24 po à 35 po
9 pi 2 po	30 po	30 po à 34 po	24 po à 32 po	24 po à 36 po
9 pi 3 po	30 po à 31 po	30 po à 35 po	25 po à 33 po	25 po à 36 po
9 pi 4 po	30 po à 32 po		26 po à 34 po	26 po à 36 po
9 pi 5 po	30 po à 33 po		27 po à 35 po	27 po à 36 po
9 pi 6 po	30 po à 34 po		28 po à 36 po	28 po à 36 po
9 pi 7 po	30 po à 35 po	30 po à 36 po	29 po à 36 po	29 po à 36 po
9 pi 8 po			30 po à 36 po	30 po à 36 po
9 pi 9 po	30 po à 36 po		31 po à 36 po	31 po à 36 po
9 pi 10 po			32 po à 36 po	32 po à 36 po
9 pi 11 po	31 po à 36 po	31 po à 36 po	33 po à 36 po	33 po à 36 po
10 pi	32 po à 36 po	32 po à 36 po	34 po à 36 po	34 po à 36 po
10 pi 1 po	33 po à 36 po	33 po à 36 po	35 po à 36 po	35 po à 36 po
10 pi 2 po	34 po à 36 po	34 po à 36 po	36 po	36 po
10 pi 3 po	35 po à 36 po	35 po à 36 po	UTILISEZ LE COUVRE-CONDUIT DE 12 po (KIT)	UTILISEZ LE COUVRE-CONDUIT DE 12 po (KIT)
10 pi 4 po	36 po	36 po		
10 pi 5 po	UTILISEZ LE COUVRE-CONDUIT DE 12 po (KIT)	UTILISEZ LE COUVRE-CONDUIT DE 12 po (KIT)		
10 pi 6 po				
10 pi 7 po				
10 pi 8 po				
10 pi 9 po				
10 pi 10 po				
10 pi 11 po				
11 pi				
11 pi 1 po				
11 pi 2 po				
11 pi 3 po				
11 pi 4 po				

Préparation de l'installation

TABLEAU DE HAUTEUR D'INSTALLATION (suite)

	CX12DC9SPDS OR CX12DC9SPWM			
	Cache-conduit pour plafond haut jusqu'à 12 pi			
	Installation au-dessus d'une cuisinière à gaz		Installation au-dessus d'une cuisinière électrique	
Hauteur du plafond (pi/po)	Hauteur d'installation, recyclage	Hauteur d'installation, ventilation (trous de recirculation cachés)	Hauteur d'installation, recyclage	Hauteur d'installation, ventilation (trous de recirculation cachés)
9 pi 1 po				
9 pi 2 po				
9 pi 3 po				
9 pi 4 po				
9 pi 5 po				
9 pi 6 po				
9 pi 7 po				
9 pi 8 po				24 po
9 pi 9 po				24 po à 25 po
9 pi 10 po				24 po à 26 po
9 pi 11 po				24 po à 27 po
10 pi 0 po			24 po	24 po à 28 po
10 pi 1 po			24 po à 25 po	24 po à 29 po
10 pi 2 po			24 po à 26 po	24 po à 30 po
10 pi 3 po			24 po à 27 po	24 po à 31 po
10 pi 4 po			24 po à 28 po	24 po à 32 po
10 pi 5 po		30 po	24 po à 29 po	24 po à 33 po
10 pi 6 po		30 po à 31 po	24 po à 30 po	24 po à 34 po
10 pi 7 po		30 po à 32 po	24 po à 31 po	24 po à 35 po
10 pi 8 po	30 po	30 po à 33 po	24 po à 32 po	
10 pi 9 po	30 po à 31 po	30 po à 34 po	24 po à 33 po	
10 pi 10 po	30 po à 32 po	30 po à 35 po	24 po à 34 po	
10 pi 11 po	30 po à 33 po		24 po à 35 po	
11 pi	30 po à 34 po			
11 pi 1 po	30 po à 35 po			
11 pi 2 po				
11 pi 3 po				
11 pi 4 po				
11 pi 5 po				
11 pi 6 po				
11 pi 7 po				
11 pi 8 po				
11 pi 9 po				
11 pi 10 po				
11 pi 11 po				
12 pi				
12 pi 1 po				
12 pi 2 po				
12 pi 3 po				
12 pi 4 po			25 po à 36 po	25 po à 36 po
12 pi 5 po			26 po à 36 po	26 po à 36 po
12 pi 6 po			27 po à 36 po	27 po à 36 po
12 pi 7 po			28 po à 36 po	28 po à 36 po
12 pi 8 po			29 po à 36 po	29 po à 36 po
12 pi 9 po			30 po à 36 po	30 po à 36 po
12 pi 10 po			31 po à 36 po	31 po à 36 po
12 pi 11 po			32 po à 36 po	32 po à 36 po
13 pi	31 po à 36 po	31 po à 36 po	33 po à 36 po	33 po à 36 po
13 pi 1 po	32 po à 36 po	32 po à 36 po	34 po à 36 po	34 po à 36 po
13 pi 2 po	33 po à 36 po	33 po à 36 po	35 po à 36 po	35 po à 36 po

Préparation de l'installation

PLANIFICATION AVANCÉE

Planification de l'installation du conduit

- La hotte est conçue pour être ventilée par le dessus. Utilisez des coudes fournis localement pour ventiler à travers le plafond ou la paroi arrière. Utilisez un conduit circulaire de 8 po (203 mm) pour les modèles de 30 po (762 mm) et 36 po (914 mm), et un conduit circulaire de 10 po (254 mm) pour les modèles de 48 po (1 219 mm).
- N'utilisez que des conduits métalliques.
- Planifiez le trajet d'évacuation de l'air vers l'extérieur. Pour maximiser la performance du système de ventilation :

  1. Minimisez la longueur du conduit ainsi que le nombre de transitions et de coudes.
  2. Maintenez une taille de conduit constante.
  3. Scellez tous les joints avec du ruban pour conduit afin d'éviter toute fuite.

REMARQUE : L'utilisation d'un conduit flexible n'est pas recommandée. Le conduit flexible crée une contre-pression et une turbulence de l'air qui réduisent considérablement la performance.

- Longueur maximale équivalente du conduit pour 100 pi³/min (2,83 m³/min) : 150 pi (45,7 m) pour les hottes de ventilation.
- L'installation d'un chapeau mural ou de toit avec régulateur à l'ouverture extérieure est recommandée. Respectez les codes et règlements locaux. Commandez à l'avance le chapeau mural ou de toit ainsi que toute transition et longueur de conduit nécessaires.
- Le cas échéant, installez tout système d'air de compensation (remplacement) conformément aux exigences du code du bâtiment local. Un ensemble d'air de compensation pour conduit circulaire de 8 po (203 mm) ou un ensemble universel d'air de compensation pour conduit circulaire de 10 po (254 mm) peut être acheté localement.

  Le système de ventilation peut se terminer par le toit.

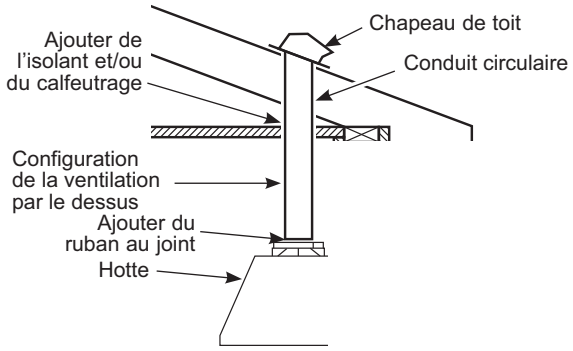

ALIMENTATION ÉLECTRIQUE

IMPORTANT – (À lire attentivement)

⚠ AVERTISSEMENT POUR VOTRE SÉCURITÉ, CET APPAREIL DOIT ÊTRE CORRECTEMENT MIS À LA TERRE.

Retirez le fusible de la maison ou ouvrez le disjoncteur avant de commencer l'installation.

N'utilisez pas de rallonge ou d'adaptateur avec cet appareil. Respectez le Code national de l'électricité ou les codes et règlements locaux en vigueur.

Alimentation électrique

Cette hotte doit être alimentée en 120 V, 60 Hz, et connectée à un circuit dérivé individuel correctement mis à la terre, et protégée par un disjoncteur de 15 ou 20 ampères ou un fusible à retardement.

- Le câblage doit être à 2 fils avec mise à la terre.
- Si l'alimentation électrique ne répond pas aux exigences ci-dessus, appelez un électricien agréé avant de continuer.
- Faites passer le câblage de la maison aussi près que possible de l'emplacement d'installation, dans le plafond ou le mur.
- Connectez le câblage au câblage domestique conformément aux codes locaux.

Instructions de mise à la terre

Le conducteur de mise à la terre doit être raccordé à un élément métallique mis à la terre, à un système de câblage permanent ou à une borne ou un fil de mise à la terre de la hotte.

⚠ AVERTISSEMENT Un raccordement incorrect du conducteur de mise à la terre de l'équipement peut entraîner un risque d'électrocution. Si vous avez des doutes quant à la mise à la terre correcte de l'appareil, consultez un électricien qualifié ou un représentant du service après-vente.

Instructions d'installation

NOUVELLE CONSTRUCTION, PRÉPLANIFICATION OU RÉNOVATION

REMARQUE : Pour les instructions concernant une installation existante, passez à la section suivante.

POUR UNE VENTILATION PAR LE HAUT

- Pour une installation avec conduit par le haut, le trou de 8 po de diamètre (pour les modèles de 30 po et 36 po) ou de 10 po de diamètre (pour les modèles de 48 po) destiné au conduit dans le plafond doit être centré à 6 1/4 po (159 mm) du mur arrière fini dans l'espace d'installation.

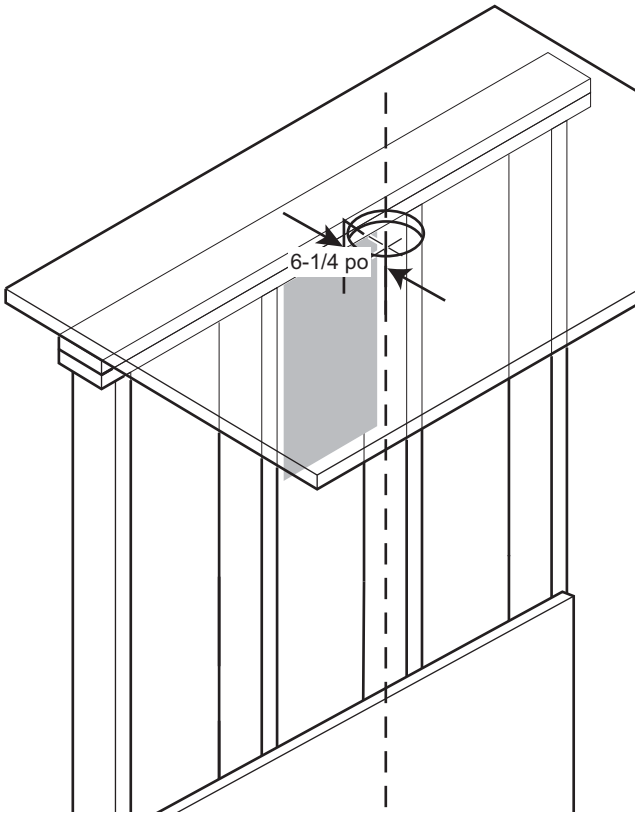

DÉTERMINEZ L'EMPLACEMENT DE LA HOTTE, DE LA CONDUITE ET DU CÂBLAGE

- Cette hotte peut être installée sur le mur ou sous le soffite ou l'armoire.
- Pour installer la hotte sous un soffite ou une armoire, consultez la page 19 pour une méthode de montage alternative.
- Mesurez la distance désirée entre le bas de la hotte et la surface de cuisson, 24 po (61 cm) minimum au-dessus d'une cuisinière électrique ou 30 po (76,2 cm) minimum au-dessus d'une cuisinière au gaz et 36 po (91,4 cm) maximum recommandé.
- Utilisez un niveau pour tracer une ligne horizontale indiquant le bas de la hotte.
- Mesurez 14-7/8 po (37,8 cm) à partir de la ligne horizontale indiquant le bas de la hotte. Tracez une autre ligne horizontale pour indiquer le bas de la barre d'installation.
- Utilisez un niveau pour tracer l'emplacement de la ligne centrale de la surface de cuisson ou de la cuisinière.

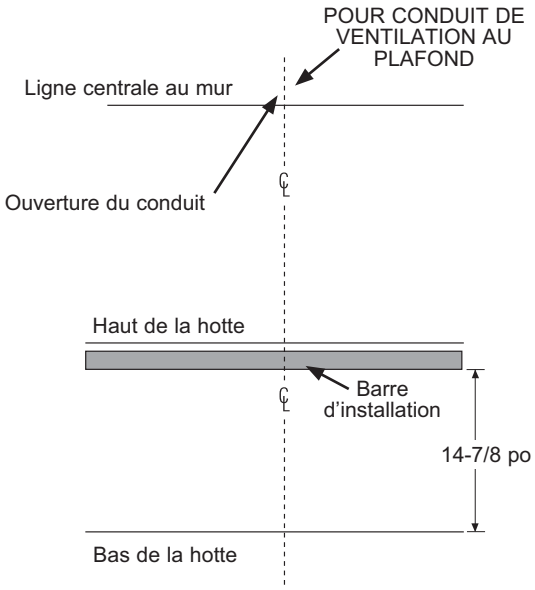

Pour une évacuation au plafond :

- Si l'évacuation se fait par le plafond, prolongez la ligne centrale vers l'avant sur le plafond jusqu'au mur arrière.
  - Mesurez 6-1/4 po (15,9 cm) à partir du mur arrière pour marquer le point central d'un trou de conduit de 8 po (20,3 cm) de diamètre sur le plafond.
  - Découpez un trou de conduit de 8 po (20,3 cm) de diamètre à partir du point central sur le plafond pour les modèles de 30 po (76,2 cm) et 36 po (91,4 cm). Découpez un trou de conduit de 10 po (25,4 cm) de diamètre à partir du point central sur le plafond pour les modèles de 48 po (121,9 cm).

Évacuation par un soffite ou une armoire :

- Suivez la même procédure que pour l'évacuation au plafond afin de découper le trou sur le dessus du soffite ou de l'armoire.

Emplacement du câblage de la maison :

- La boîte de jonction est située à l'intérieur du corps de la hotte, du côté gauche. Voir les illustrations pour les emplacements des découpes de la hotte.

Le câblage de la maison peut entrer dans la boîte de jonction par l'arrière ou par le dessus de la hotte, du côté gauche.

Pour faire passer le câblage de la maison par le plafond, le soffite ou l'armoire :

- Découpez un trou d'environ 1-1/4 po (3,2 cm) de diamètre vers l'avant sur le plafond à une distance (X) à gauche de la ligne centrale selon le tableau ci-dessous.

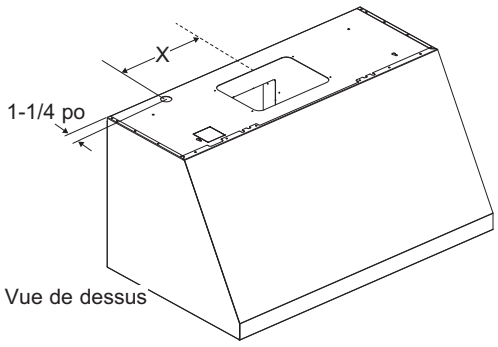

Pour faire passer le câblage de la maison par le mur :

- Mesurez 15-3/4 po (40 cm) à partir du bas de la hotte et marquez l'emplacement.
- Découpez un trou d'environ 1-1/4 po (3,2 cm) de diamètre à l'emplacement marqué à une distance (X) à gauche de la ligne centrale selon le tableau ci-dessous.
- Retirez la découpe supérieure ou arrière selon votre installation.

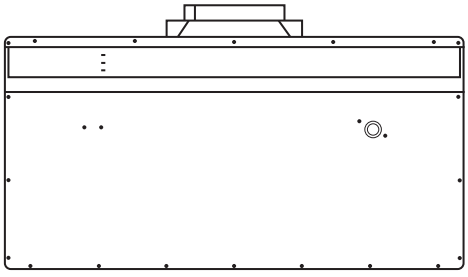

Modèles	poX po
30 po	9-3/4 po
36 po	10-1/2 po

Instructions d'installation

1 INSTALLATION DU SUPPORT DE HOTTE

IMPORTANT : La charpente doit pouvoir supporter 100 lb.

- Localisez au moins un montant vertical pour la barre d'installation en tapotant la cloison sèche avec un marteau ou en utilisant un détecteur de montants.
- Mettez la barre d'installation à niveau et centrez-la de gauche à droite au-dessus de la ligne marquée. Maintenez la barre contre le mur.

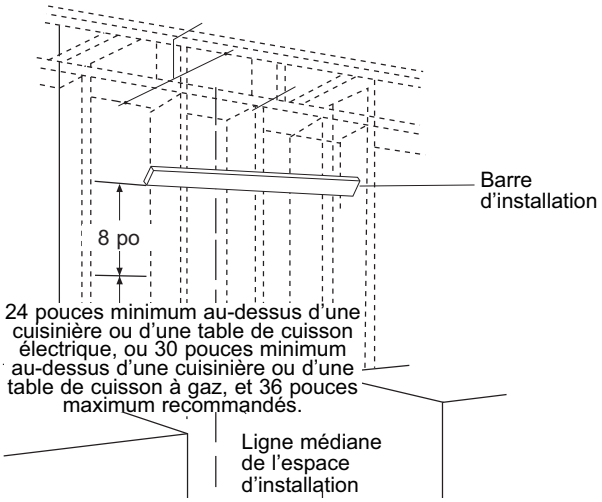

- Percez des avant-trous de 1/8 po aux deux emplacements à travers les trous du support d'installation, en utilisant au moins un montant vertical. Fixez la barre d'installation à l'aide des vis fournies (A) comme indiqué ci-dessus lorsque vous utilisez un montant. Fixez à l'aide de la vis (B) et de l'ancrage (C) si vous ne pouvez pas utiliser un deuxième montant.

Emplacements des trous de fixation inférieurs :

- Accrochez la hotte à la barre d'installation pour marquer les emplacements des ancrages. Marquez les emplacements des trous à l'arrière de la hotte.
- Si vous installez sur le soffite ou l'armoire, tenez la hotte à plat contre le soffite ou l'armoire pour marquer l'emplacement des trous de vis.
- Retirez la hotte et percez des trous de dégagement de 5/16 pouces centrés sur les marques que vous avez faites.

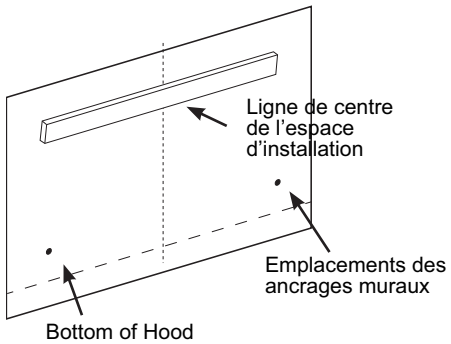

1 INSTALLATION DU SUPPORT DE HOTTE (suite)

- Installez les ancrages muraux (C) en tapant dessus avec un marteau pour enfoncer les dents du rebord dans le mur. Cela empêche l'ancrage de tourner.
- Vissez les vis d'ancrage jusqu'à ce que les ailes se serrent contre l'intérieur du mur.
- Retirez les vis des ancrages muraux avant d'installer la hotte.

2 INSTALLATION DU REGISTRE

IMPORTANT: Retirez le ruban d'expédition du registre et vérifiez que celui-ci bouge librement.

Installation du registre supérieur :

Installez le registre supérieur sur le corps de hotte comme indiqué sur la figure A à l'aide des vis (B) situées sur le dessus de la hotte

Figure A

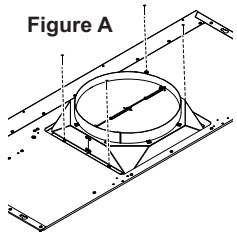

3 INSTALLATION DE LA HOTTE SUR LE MUR

- Faites passer le câblage de la maison par la débouchure à l'arrière ou sur le dessus de la hotte.
- Soulevez la hotte et placez-la sur les crochets de la barre d'installation. Laissez la hotte glisser vers le bas jusqu'à ce qu'elle soit en position.
- Vérifiez que la hotte est bien à niveau et centrée.
- Serrez les vis d'ancrage mural (C) pour terminer l'installation du corps de hotte au mur.
- Retirez le couvercle du boîtier de jonction à l'intérieur de la hotte.

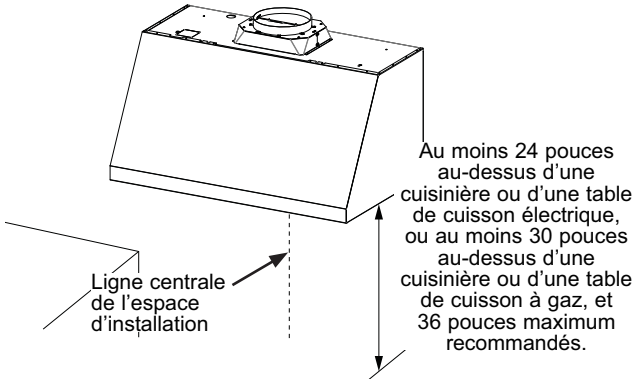

4 (Méthode de montage alternative) INSTALLER LA HOTTE AU SOFFITE OU À L'ARMOIRE

SAUTEZ CETTE ÉTAPE SI VOUS UTILISEZ LA MÉTHODE DE MONTAGE MURAL

IMPORTANT : La charpente du soffite ou de l'armoire doit pouvoir supporter 100 lb (45,4 kg).

Au besoin, la hotte peut être installée de façon à être supportée par le soffite ou l'armoire.

- Le soffite doit être construit avec des montants de 2 po x 4 po (2 po x 4 po).
- Utilisez un niveau pour tracer la ligne centrale de la surface de cuisson ou de la cuisinière.
- Prolongez la ligne centrale vers l'avant sur le dessous du soffite.
- Installez des supports de bois horizontaux entre les 2 po x 4 po (2 po x 4 po), à la distance A à gauche et à droite, selon le tableau ci-dessous.

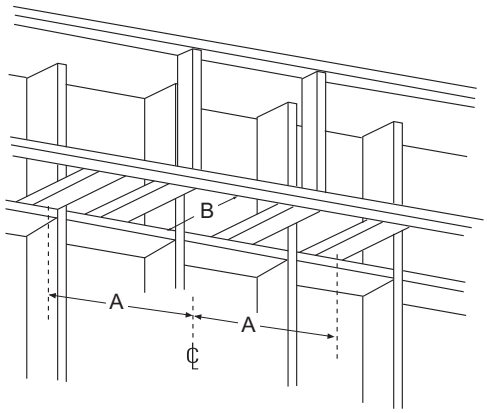

	po A po Ligne centrale au montant central	**po B po Ouverture pour la gaine pour la ventilation par le dessus**
Modèles 30 po	8-3/4 po	8-3/8 po H x 11-1/4 po LW
Modèles 36 po	13-3/4 po	

Instructions d'installation

4 (Méthode de montage alternative)INSTALLER LA HOTTE AU SOFFITE OU À L'ARMOIRE (suite)

- Percez deux avant-trous de 1/8 po à une distance de 10 po du mur arrière dans les supports horizontaux en bois. Il s'agit de la distance verticale entre les trous de montage à trou de serrure et le mur arrière, comme illustré à la figure C.
- Percez deux autres avant-trous de 1/8 po à une distance de 3 po du mur arrière dans les supports horizontaux en bois. Il s'agit de la distance verticale entre les trous de vis de montage et le mur arrière, comme illustré à la figure C.
- Pour une évacuation par le dessus, prévoyez une ouverture minimale (Dim. B) pour permettre l'installation du clapet dans le soffite ou l'armoire.

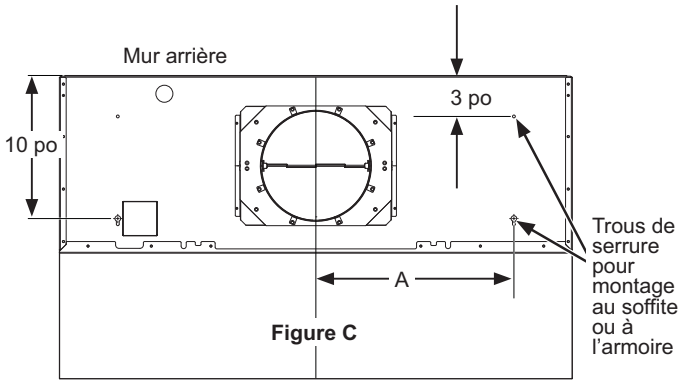

Figure C

- Vissez les vis de montage (A) dans les montants jusqu'à ce qu'elles dépassent de 1/4 po. Cet espace de 1/4 po permettra d'engager les fentes à trou de serrure sur le dessus de la hotte.
- La hotte doit également être fixée au mur arrière. Suivez les instructions à la page 18, section po Emplacements des trous de montage inférieurs po pour l'installation au mur arrière.
- Suivez les instructions à la page 17, section po Emplacements du câblage de la maison po pour la configuration du câblage.
- Soulevez la hotte sur les vis de montage. Glissez-la vers l'arrière contre le mur arrière.
- Tirez le câblage de la maison à travers le trou de défonçage à l'arrière ou sur le dessus de la hotte.
- Serrez les vis de montage (A).
- Une fois la hotte fixée au soffite ou à l'armoire, vissez les vis (C) pour fixer la hotte au mur arrière.

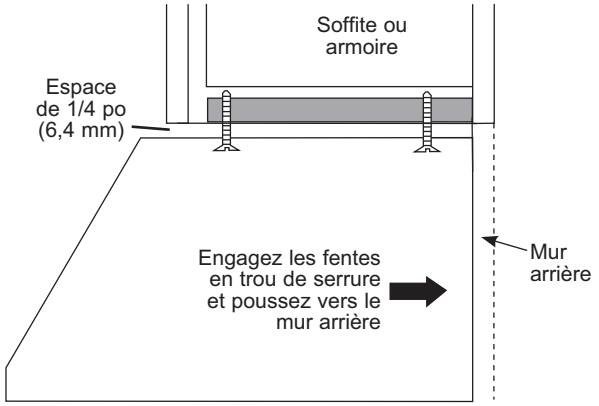

5 INSTALLATION DU MOTEUR

I) Alignez l'échappement du moteur avec le clapet supérieur, comme illustré à la figure A pour l'évacuation par le haut.

Figure A

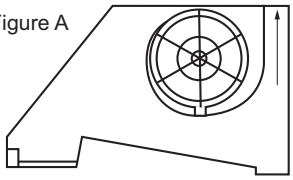

Évacuation par le haut

II) Branchez le connecteur du moteur dans le connecteur correspondant situé sur le dessus du boîtier de commande.

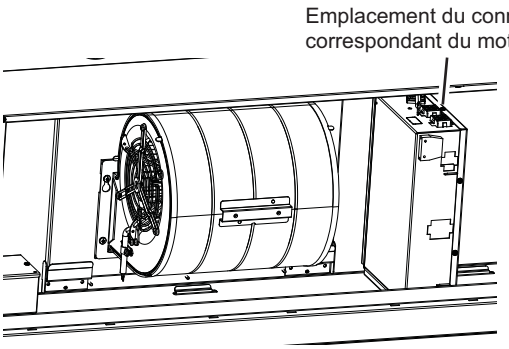

Installation de la ventilation supérieure

6 RACCORDEMENT ÉLECTRIQUE

Vérifiez que l'alimentation électrique est coupée à la source.

⚠AVERTISSEMENT Si le câblage de la maison n'est pas à deux fils avec un fil de terre, une mise à la terre doit être fournie par l'installateur. Lorsque le câblage de la maison est en aluminium, veillez à utiliser un composé antioxydant et des connecteurs aluminium-cuivre homologués UL.

• Retirez le couvercle du boîtier de jonction..

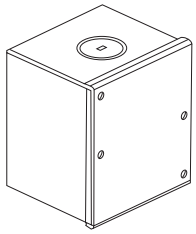

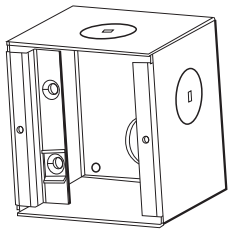

• Tirez le câblage de la maison à travers la débouchure située en haut ou à l'arrière de la hotte et fixez-le à l'aide du serre-câble.

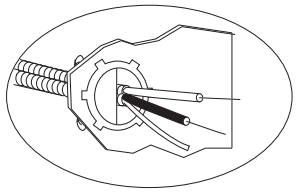

• Utilisez des capuchons de connexion homologués UL pour connecter les fils blancs entre eux et les fils noirs entre eux.

• Desserrez la vis de mise à la terre verte (avec support de mise à la terre) dans la boîte de jonction. Enroulez le fil de cuivre massif de la maison dans le sens des aiguilles d'une montre autour de la vis de mise à la terre verte et au-dessus du support. Serrez fermement la vis sur la boucle.

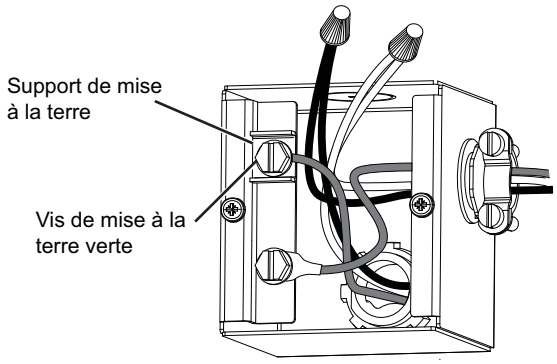

• Remettez le couvercle de la boîte de jonction en place et assurez-vous que les fils ne sont pas pincés.

REMARQUE : Pour une installation avec cordon : Utilisez uniquement des trousses de connexion avec cordon pour hotte qui ont été testés et jugés acceptables pour une utilisation avec ce modèle de hotte.

Instructions d'installation

7 RACCORDER LES CONDUITS

A. Installation avec conduit d'évacuation

- Raccordez le conduit de la maison au clapet supérieur comme illustré à la figure A.
- Scellez toutes les connexions avec du ruban pour conduits.

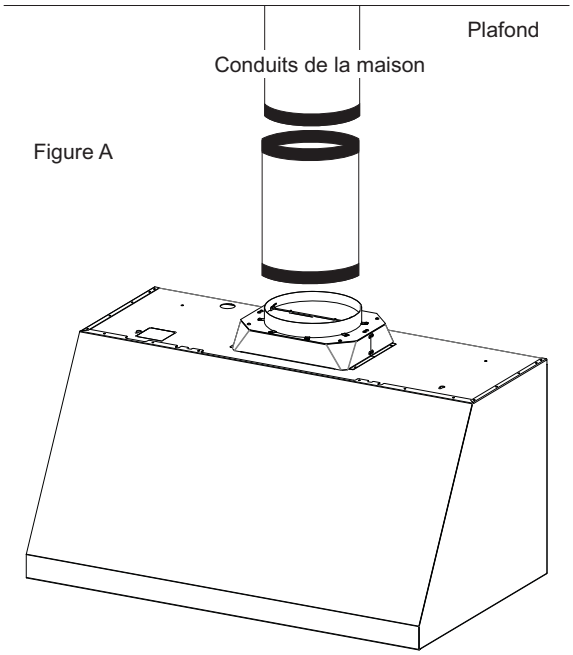

Figure A

⚠ ATTENTION N'utilisez pas de vis à tôle à la transition au raccordement des conduits. Cela empêcherait le bon fonctionnement du registre. Scellez le raccordement avec du ruban adhésif uniquement.

B. Installation en recirculation (sans conduit d'évacuation)

REMARQUE : Un conduit de recirculation (WB34X30519) et un filtre à charbon (UXCF91) ne sont pas inclus avec la hotte et sont nécessaires pour l'installation en recirculation.

1. Fixez le conduit de recirculation au support de montage du couvercle du conduit à l'aide des vis fournies.
2. Raccordez le conduit de sortie de la hotte au conduit de recirculation. Utilisez du ruban pour conduits pour sceller les connexions.

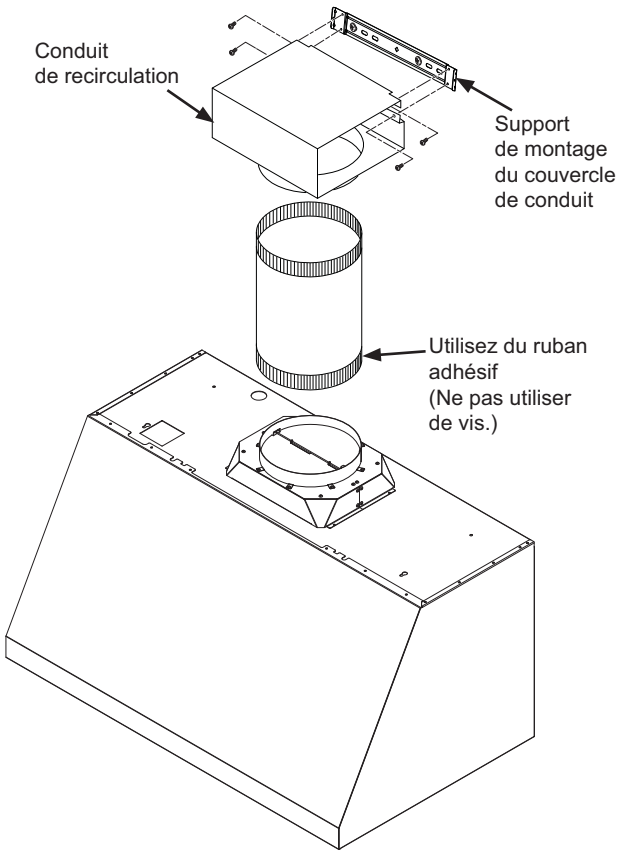

8 INSTALLER LES COUVERCLES DE CONDUIT

- Consultez la section po Duct Cover Requirements po (Exigences relatives au couvercle de conduit) pour les numéros de pièce des accessoires de couvercle de conduit.
- Suivez les instructions fournies avec l’accessoire de couvercle de conduit pour installer les couvercles de conduit.

9 INSTALLER LES BACS À GRAISSE ET LES FILTRES

1. Retirez le film protecteur.
2. Insérez les deux languettes arrière de chaque filtre dans le bord arrière du corps de la hotte.
3. Appuyez sur le bouton du loquet pour ouvrir le loquet.
4. Installez le bord avant du filtre dans le bord avant du corps de la hotte.
5. Relâchez le loquet, en vous assurant qu’il est complètement engagé en entendant un déclic du loquet et que le bouton est entièrement relâché.

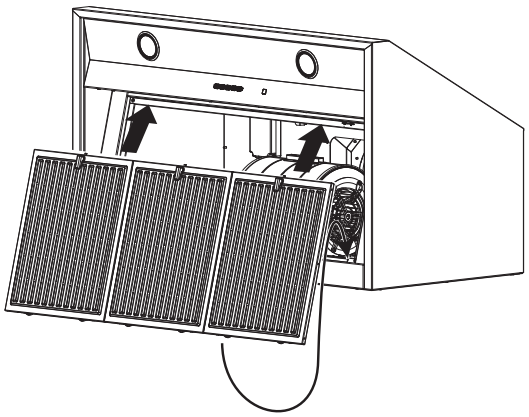

Instructions d'installation

TECHNOLOGIE D'AIR D'APPOINT (pour 36 pouces seulement)

Cette opération doit être effectuée par un technicien ou un installateur qualifié.

Remarque à l'attention des installateurs et des inspecteurs : Ce produit est équipé d'une fonction d'installation simple qui limite les niveaux de débit maximaux afin de se conformer à certaines réglementations ou codes locaux. Cette méthode d'installation n'est pas nécessairement requise pour toutes les installations. Veuillez vous reporter à vos codes locaux pour obtenir des directives supplémentaires.

Cette fonction d'air d'appoint s'applique uniquement aux modèles à moteur unique.

⚠ ATTENTION La hotte doit être déconnectée de l'alimentation électrique principale avant d'effectuer les instructions de conversion indiquées ci-dessous. Le non-respect de cette consigne peut entraîner des blessures corporelles ou endommager le produit.

Pour modifier l'appareil (si nécessaire pour les codes locaux) :

390 pi3/min

De par sa conception, la vitesse maximale de la soufflante est supérieure à 400 pi3/min. Pour les codes locaux exigeant une réduction du débit, modifiez le câblage comme décrit ci-dessous :

1. Retirez les filtres du déflecteur.
2. Débranchez tous les faisceaux de câbles situés en haut du boîtier de commande, à droite du moteur.
3. Desserrez les vis situées en haut du boîtier de commande et faites glisser ce dernier pour le retirer de la hotte.
4. Retirez le couvercle du boîtier de commande.
5. Pour un maximum de 390 pi3/min, l'appareil peut fonctionner à 4 vitesses (faible, moyenne, élevée, surpuissance).
   i. Débranchez les connecteurs du fil BRUN.
   ii. Retirez le capuchon fixé au connecteur du fil ROUGE.
   iii. Connectez le connecteur correspondant du fil BRUN et du fil ROUGE.
   iv. Fixez le capuchon au connecteur ouvert du fil BRUN.
6. Réinstallez le couvercle du boîtier de commande et fixez le boîtier de commande au support dans la hotte à l'aide des deux vis.
7. Connectez tous les faisceaux au-dessus du boîtier de commande.
8. Réinstallez les filtres.

Remarque à l'attention des inspecteurs : Pour vérifier l'installation de ce produit, vérifiez les connexions du câblage du moteur comme décrit ci-dessus.

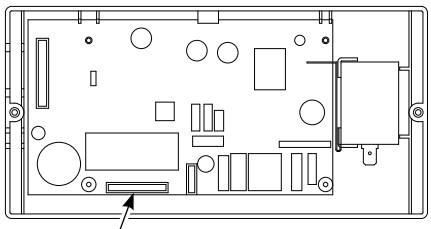

Connecteur du faisceau du moteur

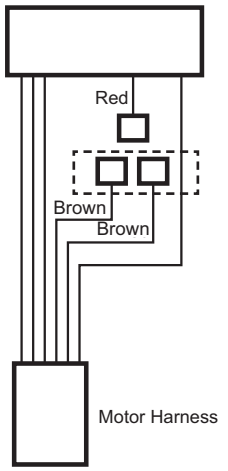

Schéma du câblage installé en usine

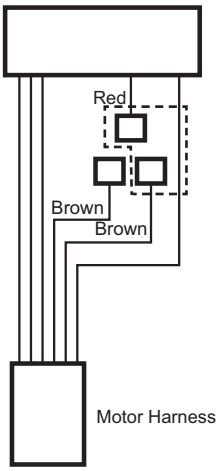

Schéma de surpuissance max. de 390 pi3/min

Conseils pour la solution de problèmes... Avant de planifier un service

Économisez du temps et de l'argent! Consultez les tableaux des pages suivantes, et vous n'aurez peut-être pas à appeler le service à la clientèle.

Problème	Cause Possible	Que faire
Le ventilateur/lumière ne fonctionne pas lorsque le bouton est en position MARCHE	Un fusible de la maison peut être grillé ou un disjoncteur déclenché.	Remplacez le fusible ou réenclenchez le disjoncteur.
Bruit d'air fort ou anormal	Conduit de taille incorrecte utilisé lors de l'installation.	Cette hotte nécessite un conduit de 8 po (203 mm) pour fonctionner de façon optimale. L'utilisation d'un conduit plus petit réduira la ventilation. Minimisez la longueur du conduit ainsi que le nombre de transitions et de coudes. Les techniciens de service de GE Appliances ne peuvent pas corriger ce problème si l'installation est inadéquate.
Le ventilateur ne fait pas circuler l'air ou le fait circuler plus lentement que la normale et/ou émet un bruit fort ou anormal	Obstructions dans les conduits.	Assurez-vous que rien ne bloque la ventilation. Assurez-vous que votre capuchon mural ou de toit est équipé d'un volet ou d'une porte.
	Le volet du registre sur le capuchon de toit ou de mur n'est peut-être pas ouvert.	Assurez-vous que le registre pivote librement. Les volets du registre peuvent se retourner et ne s'ouvriront pas complètement lorsque cela se produit. Remettez-les dans leur position d'origine.
	Le filtre à graisse métallique et le filtre à charbon (le cas échéant) sont peut-être sales.	Nettoyez le filtre à graisse métallique et remplacez le filtre à charbon (le cas échéant). Voir Entretien et nettoyage.
Le ventilateur s'arrête et se remet en marche sans cesse	Le moteur est probablement en surchauffe et s'éteint tout seul. Cela peut endommager le moteur.	Vérifiez que le filtre est propre. Si le cycle marche/arrêt persiste, appelez le service après-vente.
La hotte ne fonctionne pas à distance	Problèmes de routeur, absence de signal sans fil, etc.	Pour obtenir de l'aide concernant la connectivité réseau sans fil de la hotte, veuillez composer le 800.220.6899.
	La hotte n'est pas connectée.	

GARANTIE LIMITÉE

Garantie limitée de la hotte de cuisinière à évacuation Café

cafeappliances.ca

Tous les services sous garantie sont fournis par nos Centres de service d'usine, ou par un technicien Customer Care® autorisé. Pour programmer un visite de service en ligne, visitez-nous sur **bodewell.com/schedule-repair-service**. Please have your serial number and your model number available when scheduling service.

L'entretien de votre hotte peut nécessiter l'utilisation du port de données intégré à des fins de diagnostic. Cela permet à un technicien du service après-vente Café de diagnostiquer rapidement tout problème lié à votre appareil et aide Café à améliorer ses produits en fournissant à Café des informations sur votre appareil. Si vous ne souhaitez pas que les données de votre appareil soient envoyées à Café, veuillez demander à votre technicien de NE PAS transmettre les données à Café au moment de l'entretien.

Durant une période de	Café Appliances assumera
Un an À partir de la date de l'achat original	**Toute pièce** du produit de cuisson qui tombe en panne en raison d'un défaut de matériaux ou de fabrication. Pendant cette garantie limitée d'un an, Café assumera, sans frais, toute la main-d'œuvre et les coûts de service connexes pour remplacer la pièce défectueuse.

Ce qui n'est pas couvert par Café :

- Visites de service à votre domicile pour vous apprendre à utiliser le produit.
- Installation, livraison ou entretien inadéquats.
- Panne du produit en cas d'abus, de mauvais usage, de modification ou d'utilisation à des fins autres que celles prévues ou à des fins commerciales.
- Remplacement des fusibles de la maison ou réenclenchement des disjoncteurs.
- Dommages au produit causés par un accident, un incendie, une inondation ou des catastrophes naturelles.
- Dommages à la finition, tels que la rouille de surface, le ternissement ou les petites imperfections non signalées dans les 48 heures suivant la livraison.
- Dommages indirects ou consécutifs causés par des défauts possibles de cet appareil.
- Dommages survenus après la livraison.
- Produit non accessible pour fournir le service requis.
- Service pour réparer ou remplacer les ampoules, sauf les lampes LED.

EXCLUSION DES GARANTIES IMPLICITES
Votre seul et unique recours consiste dans la réparation du produit tel que stipulé dans la présente garantie limitée. Toute garantie implicite, y compris les garanties implicites relatives à la qualité marchande ou à l'adéquation à un usage particulier, se limitera à une période d'un an ou à la période la plus courte prescrite par la loi.

Agrafez votre reçu ici. Une preuve de la date d'achat originale est requise pour obtenir le service en vertu de la garantie.

Cette garantie limitée est offerte à l'acheteur initial et à tout propriétaire subséquent d'un produit acheté à des fins d'usage domestique aux États-Unis. Si le produit est situé dans une région où un réparateur autorisé Café Appliances n'est pas disponible, vous pourriez devoir assumer des frais de déplacement ou acheminer le produit à un réparateur autorisé Café Appliances pour faire réparer l'appareil. En Alaska, cette garantie limitée exclut les frais d'expédition et les visites de service à votre domicile.

Certains États ou provinces ne permettent pas l'exclusion ou la restriction des dommages accessoires ou indirects. Certains droits particuliers vous sont dévolus en vertu de la présente garantie et peuvent s'accompagner d'autres droits qui varient selon votre lieu de résidence. Pour connaître la nature exacte de vos droits, consultez l'organisme de protection du consommateur de votre région, ou encore le bureau du procureur général de l'État.

Garant : GE Appliances, *a* **Haier** *company,*
Louisville, KY 40225

Au Canada (incluant la province de Québec) : Cette garantie limitée s'étend à l'acheteur initial et à tous les propriétaires ultérieurs pour les produits achetés au Canada, y compris au Québec, et qui sont destinés à un usage domestique au Canada, y compris au Québec. Toutefois, si le produit se trouve dans une région où un réparateur agréé Café Appliances n'est pas disponible, vous pourriez être tenu de payer des frais de déplacement ou de vous rendre dans un centre de service agréé Café Appliances. Certains territoires, comme le Québec, interdisent l'exclusion ou la restriction des dommages collatéraux ou indirects. Cette garantie limitée vous confère des droits légaux spécifiques ; vous pouvez également bénéficier d'autres droits qui varient d'une province à l'autre, y compris au Québec. Pour en savoir plus sur vos droits légaux, adressez-vous à votre bureau régional ou provincial de protection des consommateurs.

À l'intention des consommateurs québécois uniquement - Avis sur la garantie de disponibilité des pièces de rechange, des services de réparation et des renseignements nécessaires à la réparation ou à l'entretien (art. 39 de la Loi sur la protection du consommateur): Veuillez noter que MC Commercial Inc. (po MC Commercial po) ne garantit pas, au sens de l'article 39 de la Loi sur la protection du consommateur, RLRQ, c. P -40.1, et des articles 79.18 à 79.20 du Règlement d'application de la Loi sur la protection du consommateur, RLRQ, c. P -40.1, r. 3, la disponibilité des pièces de rechange, des services de réparation ou des renseignements nécessaires à l'entretien ou à la réparation des biens fabriqués, importés, annoncés ou vendus par MC Commercial.

Veuillez noter que MC Commercial Inc. continue d'offrir la garantie limitée du fabricant, telle qu'énoncée dans le manuel du propriétaire ou le guide rapide. Cette garantie limitée diffère de la garantie légale de disponibilité énoncée à l'article 39 de la Loi sur la protection du consommateur.

Garant : MC Commercial Inc., Burlington, ON, L7L 6B2

Garanties prolongées : Aux États-Unis, achetez une garantie prolongée Café (warranty) et informez-vous sur les rabais spéciaux offerts tant que votre garantie est en vigueur. Vous pouvez l'acheter en tout temps en ligne à

bodewellcareplan.com

Le service Café sera toujours disponible après l'expiration de votre garantie.

49-2000706 Rev. 11

Accessoires

Vous cherchez quelque chose de plus?

Café offre une variété d'accessoires pour améliorer vos expériences de cuisson et d'entretien!

Consultez la page Soutien aux consommateurs pour obtenir les renseignements sur le site web.

Les produits suivants, entre autres, sont offerts :

Pièces

- Filtres à chicanes
- Plateaux récupérateurs de graisse
- Couvre-conduits
- Télécommande
- Filtres à charbon
- Trousse de recirculation
- Panneau de remplissage d'armoire de 15 po (38,1 cm)
- Trousse de cordon d'alimentation

Produits de nettoyage

- Lingettes en acier inoxydable
- Nettoyant pour appareils en acier inoxydable
- Nettoyant doux Bar Keepers Friend™

Soutien au consommateur

Aux États-Unis – Visitez-nous à **cafeappliances.com**

Au Canada – Visitez-nous à **cafeappliances.ca**

Trouvez des renseignements pour les propriétaires sur notre site Web **:**

- **Information**
- **Enregistrez l'appareil**
- **Planifiez un service**
- **Achetez des pièces, accessoires ou garanties prolongées**
- **Connectez votre appareil** – 800.220.6899

Si vous n'êtes pas satisfait du service, contactez-nous sur notre site Web en incluant tous les détails ainsi que votre numéro de téléphone, ou écrivez à **:**

Aux États-Unis - General Manager, Customer Relations | Cafe Appliances | Appliance Park | Louisville, KY 40225

Au Canada - Director, Customer Relations | MC Commercial Inc. | 1100 Burloak Dr. Suite 601 | Burlington, ON L7L 6B2

cafeappliances.com

cafeappliances.ca

PFAS

© 2026 GE Appliances, a Haier company

Imprimé au Mexique

CAFÉ

Manual del Propietario y Instalación

Campanas para Cocina con Ventilación

Con Extractor QuietBoost™

Modelos: CVW9304 y CVW9364

Contenido

Información De Seguridad 3

Uso de la Campana
- Controles 5
- Chef Connect 5
- Conexión Wi-Fi 6

Cuidado y Limpieza
- Filtros 7
- Superficies 8
- Luces 8

Instrucciones de instalación 9

Consejos para la Solución de Problemas 25

Garantía Limitada 26

Accesorios 27

Soporte para el Consumidor 28

Escriba los números de modelo y de serie aquí:

Nº de Modelo _____

Nº de Serie _____

Los puede encontrar en una etiqueta en la pared interna de la campana.

49-2000706 Rev. 11 10-26

GRACIAS POR HACER QUE CAFÉ SEA PARTE DE SU HOGAR.

Sentimos orgullo por el nivel de arte, innovación y diseño de cada uno de los electrodomésticos de Café, y creemos que usted también. Entre otras cosas, el registro de su electrodoméstico asegura que podamos entregarle información importante del producto y detalles de la garantía cuando los necesite.

Registre su electrodoméstico Café ahora a través de Internet. Sitios Web útiles están disponibles en la sección de Soporte para el Consumidor de este Manual del Propietario. También puede enviar una carta en la tarjeta de inscripción preimpresa que se incluye con el material embalado.

CAFÉ

INFORMACIÓN IMPORTANTE DE SEGURIDAD LEA TODAS LAS INSTRUCCIONES ANTES DE USAR

⚠ADVERTENCIA PARA REDUCIR EL RIESGO DE INCENDIO, DESCARGA ELÉCTRICA O LESIONES A PERSONAS, CUMPLA CON LOS SIGUIENTES PUNTOS:

A. Utilice esta unidad sólo de la manera concebida por el fabricante. Si tiene alguna pregunta, comuníquese con el fabricante.

B. Antes de realizar reparaciones o limpiar la unidad, desconecte la energía del panel de servicio y bloquee los medios de desconexión para evitar el accionamiento de la energía de manera accidental. Cuando los medios de desconexión de servicio no pueden bloquearse, coloque sobre el panel de servicio un dispositivo de advertencia bien visible, como una etiqueta.

C. No utilice esta unidad con ningún dispositivo de control de velocidad de estado sólido.

D. Esta unidad debe estar conectada a tierra.

E. No utilice piezas de repuesto que no hayan sido recomendadas por el fabricante (por ejemplo, piezas fabricadas en casa con una impresora 3D).

F. Las personas que no sean física o mentalmente capaces (incluidos los niños), o que carezcan de experiencia y conocimientos, no deben utilizar este dispositivo a menos que estén supervisadas o reciban instrucciones sobre su uso por parte de alguien responsable de su seguridad.

G. Se debe supervisar a los niños para asegurarse de que no traten este dispositivo como un juguete.

H. No realice flambé debajo de la campana extractora.

⚠PRECAUCIÓN SÓLO PARA USO DE VENTILACIÓN GENERAL. NO LO UTILICE PARA ELIMINAR MATERIALES Y VAPORES PELIGROSOS O EXPLOSIVOS.

⚠PRECAUCIÓN LAS LUCES Y OTRAS PIEZAS ACCESIBLES PUEDEN CALENTARSE DURANTE EL USO. DEJE QUE SE ENFRÍEN ANTES DE TOCARLAS.

⚠ADVERTENCIA PARA REDUCIR EL RIESGO DE UN INCENDIO DE GRASA SOBRE UNA ESTUFA:

A. Nunca deje unidades de superficie desatendidas en configuraciones de calor elevadas. Los alimentos que hierven y se derraman provocan humo y derrames grasosos que pueden prenderse fuego. Caliente los aceites lentamente en configuraciones bajas o medias.

B. Siempre encienda el sistema de ventilación cuando cocine con configuraciones de calor elevadas.

C. Limpie los ventiladores con frecuencia. No debe permitirse la acumulación de grasa en el ventilador o en el filtro.

D. Utilice el tamaño de recipiente adecuado. Siempre utilice recipientes de cocción apropiados para el tamaño del elemento de superficie.

⚠ADVERTENCIA PARA REDUCIR EL RIESGO DE LESIONES A PERSONAS EN CASO DE UN INCENDIO DE GRASA SOBRE UNA ESTUFA, CUMPLA CON LOS SIGUIENTES PUNTOS*:

A. APAGUE LAS LLAMAS con una tapa que ajuste bien, una plancha para galletas o una bandeja de metal, y luego apague el quemador. TENGA MUCHO CUIDADO A FIN DE EVITAR QUEMADURAS. Si las llamas no se apagan de inmediato, SALGA DE LA VIVIENDA Y LLAME AL DEPARTAMENTO DE BOMBEROS.

B. NUNCA LEVANTE UNA SARTÉN EN LLAMAS— Usted puede quemarse.

C. NO UTILICE AGUA, incluyendo repasadores o toallas húmedos—se provocará una violenta explosión de vapor.

D. Utilice un extintor SÓLO si:

1. Usted sabe que cuenta con un extintor Clase ABC y ya sabe cómo utilizarlo.
2. El incendio es pequeño y se contuvo en el área donde comenzó.
3. Se está llamando al departamento de bomberos.
4. Usted puede combatir el incendio con su espalda dirigida hacia una salida.

*Basado en **"Kitchen Fire Safety Tips"** publicado por NFPA.

LEA Y GUARDE ESTAS INSTRUCCIONES

INFORMACIÓN IMPORTANTE DE SEGURIDAD LEA TODAS LAS INSTRUCCIONES ANTES DE USAR

Cómo Retirar la Película Protectora de Envío y la Cinta de Embalaje

Con cuidado tome un extremo de la película protectora de envío con los dedos y lentamente retire la misma de la superficie del electrodoméstico. No utilice ningún producto filoso para retirar la película. Retire toda la película antes de usar el electrodoméstico por primera vez.

Para asegurar que no haya daños sobre el acabado del producto, la forma más segura de retirar el adhesivo de la cinta de embalaje en electrodomésticos nuevos es aplicando un detergente líquido hogareño para lavar platos. Aplique con una tela suave y deje que se seque.

NOTA: El adhesivo deberá ser eliminado de todas las partes. No se puede retirar si se hornea con éste dentro.

FORMA ADECUADA DE DESCARTAR SU ELECTRODOMÉSTICO

Descarte o recicle su electrodoméstico de acuerdo con las Regulaciones Federales y Locales. Comuníquese con las autoridades locales para descartar o reciclar su electrodoméstico de forma ambientalmente segura.

LEA Y GUARDE ESTAS INSTRUCCIONES

Controles

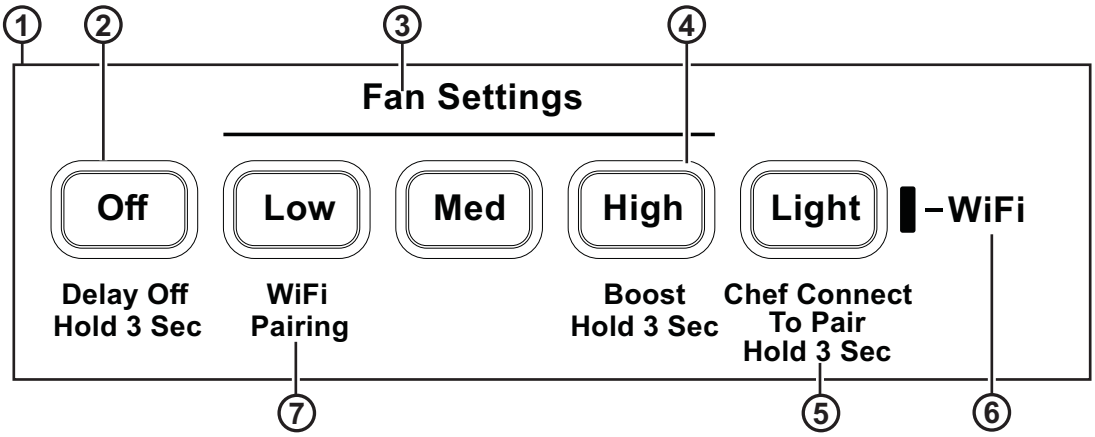

1. **Panel de Control de la Campana Extractora:** El panel de control está ubicado debajo del extremo frontal de la base. La posición y función de cada botón del control figura a continuación.
2. **Ventilador Encendido/ Apagado:** Interruptor de apagado del ventilador. El ventilador puede ser usado presionando cualquiera de los botones de configuración del ventilador. Mantenga presionado el botón **Power** durante 3 segundos para activar la función Delay Off (Retraso Apagado), el cual apaga de forma automática el ventilador durante 15 minutos. Los botones LED Low (Baja), Med (Media) y High (Alta) girarán parpadeando para indicar que la función Delay Off (Retraso Apagado) está activada.
3. **Fan Settings (Configuración del Ventilador):** Control de velocidad del ventilador. Velocidad del ventilador es provista por la **Tecnología QuietBoost™**. Esta tecnología única fue diseñada para minimizar el ruido de la ventilación y mejorar la eficiencia del motor para una cocina tranquila y libre de olores. Presione el botón **Low** (Baja) para acceder a una velocidad BAJA, **Med** (Media) para una velocidad MEDIA, y **High** (Alta) para una velocidad ALTA. Mantenga presionado el botón High (Alta) durante 3 segundos para activar la velocidad con la función BOOST (Aumentada), la cual funcionará durante 15 minutos. El botón LED High (Alta) parpadeará entre encendido/ apagado para indicar que la función Boost (Aumentada) fue activado.
4. **Light (Luz):** Interruptor de la Luz Apagada/ Encendida/ Nocturna de las luces LED. Presione el botón **Light** (Luz) para encender las luces, nuevamente para ajustar las luces en la configuración de luz nocturna y nuevamente para apagar las luces.
5. **Chef Connect:** Ésta es una función de emparejamiento de Bluetooth® para uso con otros productos compatibles con Chef Connect en una superficie de cocción o una cocina. Una vez emparejado el dispositivo, las configuraciones de sincronización por omisión serán desactivadas al recibir un comando desde la cocina o la superficie de cocción. Para cambiar la configuración de sincronización por omisión, consulte la sección de Chef Connect.

   Para emparejar dispositivos, mantenga presionado el botón **Light** durante 3 segundos. Para volver a apagarlo, mantenga presionado el botón durante otros 3 segundos. Para más detalles, consulte la sección de Chef Connect.
6. **Sensor IR:** Receptor del Control Remoto cuando es usado con el kit del control remoto.
7. **Wi-Fi :** Mantenga presionado el botón **Low (Bajo)** durante 3 segundos para iniciar la conexión Wi-Fi. La luz del indicador de Wi-Fi se enciende cuando se encuentra conectada; para más detalles, consulte la sección Wi-Fi Connect.

Chef Connect

Conexión de Bluetooth® al Funcionamiento de Chef Connect

Para emparejar con otro dispositivo:

A fin de iniciar el proceso de emparejamiento, mantenga presionado el botón **Light** durante 3 segundos. La luz de fondo de todos los íconos se iluminará hasta que la campana esté emparejada con la cocina u otro dispositivo. La campana se iluminará y se activará la configuración de sincronización por omisión del ventilador.

Se desactivará luego de 2 minutos si el emparejamiento no es completado. Luego de esto, la secuencia de emparejamiento deberá ser reiniciada. Las luces de la campana y del ventilador también se encenderán en la configuración de sincronización por omisión.

Para cancelar el emparejamiento:

Para cancelar el emparejamiento, mantenga presionado el botón **Light** durante 3 segundos y luego apague la campana.

Configuraciones de Sincronización por Omisión:

La configuración por omisión de fábrica de la luz será la más brillante.

La configuración de fábrica por omisión para la sincronización del ventilador estará en OFF (Apagada).

El usuario podrá modificar las Configuraciones de Sincronización por Omisión manteniendo presionado el botón **Med** durante 3 segundos. Esto permitirá ingresar a Default Settings Mode (Modo de Configuraciones por Omisión). Una vez en este modo, las luces de fondo de todos los botones parpadearán encendiéndose y apagándose de forma indefinida, y el ventilador y la luz pasarán a la Configuración de Sincronización por Omisión actual, de modo que el usuario sepa cuál es el valor por omisión actual. En este momento, configure la luz y el ventilador en los niveles por omisión deseados. Una vez que el usuario se encuentre satisfecho con la selección, mantenga presionado el botón **Power** durante 3 segundos. Esto hará que se abandone este modo. En este momento, las luces de fondo dejarán de parpadear y el estado del ventilador y de la luz volverán a cambiar a su estado anterior, antes de entrar en Default Settings Mode (Modo de Configuraciones por Omisión).

Conexión Wi-Fi

Conexión de la Campana con Wi-Fi Activado

La campana fue diseñada para brindarle una comunicación recíproca entre el electrodoméstico y el dispositivo inteligente. Al usar la aplicación móvil SmartHQTM, usted podrá controlar funciones de la campana tales como la programación de la velocidad del extractor, intensidad de la luz, y luz nocturna a través de su teléfono inteligente o tablet*.

Para una mejor experiencia, antes de comenzar:

- Descargue la aplicación **SmartHQ™** y regístrese o cree una cuenta. **NOTA:** Los nuevos usuarios deberán verificar su dirección de correo electrónico para completar el proceso de registro.
- Tenga disponible la contraseña de red de su Wi-Fi hogareño.

Para conectar la campana al Wi-Fi, mantenga presionado el botón **Low** durante 3 segundos. La luz indicadora de Wi-Fi comenzará a parpadear. Una vez conectada la campana, active la aplicación **SmartHQ™** y presione sobre la campana para comenzar a explorar. Si se indica, realice todas las actualizaciones de software para asegurarse de que la campana cuente con las funciones más recientes. Si tiene problemas con el proceso de conexión, por favor visite **cafeappliances.com/connect.**

* Se requiere el uso de dispositivos y de una red Wi-Fi hogareña que sean compatibles con Apple o Android.

Filtros

Asegúrese de que el disyuntor esté apagado y que todas las superficies estén frías antes de limpiar o de realizar el servicio técnico de cualquier pieza de la campana de ventilación.

Los filtros del deflector y las bandejas de goteo son de uso seguro en lavavajillas y deberán ser limpiados cada mes, dependiendo del uso de la campana.

Bandeja de Goteo de Grasa

Para instalar:

Inserte la parte superior del deflector (lado sin perilla) sobre el riel detrás del panel de control. Deslice las mismas sobre la izquierda o derecha hasta que todas las bandejas estén posicionadas sobre sus espacios una al lado de la otra.

Para quitar:

Con cuidado, use el borde de la bandeja de grasa para levantar la bandeja hacia arriba y afuera. La bandeja estará libre del espacio designado en la campana.

Para limpiar:

Coloque la bandeja de goteo en agua caliente con jabón y enjuague la misma con agua limpia o lávela en el lavavajillas. No use limpiadores abrasivos.

NOTA: Cierta descoloración de la bandeja de goteo de grasa podrá producirse en el lavavajillas.

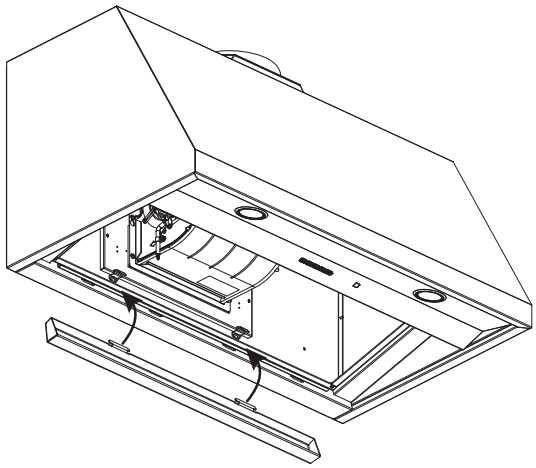

Reemplazo de la Bandeja de Goteo

Filtro de Grasa con Deflector

Los deflectores hacen circular la grasa liberada por las comidas en la superficie de cocción sobre las bandejas de goteo. Los deflectores también evitan que las llamas de las comidas en la superficie de cocción dañen el interior de la campana.

Los deflectores SIEMPRE deberán ser colocados cuando la campana se encuentre en uso.

Para instalar:

1. Coloque las dos lengüetas en el borde del filtro en las ranuras de ubicación en el lado izquierdo o derecho de la abertura de la campana.
2. Empuje el filtro hacia arriba, abra el seguro del filtro y encájelo en su lugar en la campana.

Para quitar:

Sujete el seguro del filtro y gírelo para abrirlo y liberar. Tire del filtro hacia abajo y hacia afuera.

Es importante que los deflectores sean colocados correctamente para conducir la grasa hasta las bandejas de goteo y evitar la acumulación de grasa en los deflectores.

Para limpiar:

Coloque el filtro en agua caliente con jabón y enjuague el mismo con agua limpia o lávelo en el lavavajillas. No use limpiadores abrasivos.

NOTA: Cierta descoloración del filtro podrá producirse en el lavavajillas.

Para limpiar áreas de difícil acceso en el filtro, use un cepillo suave.

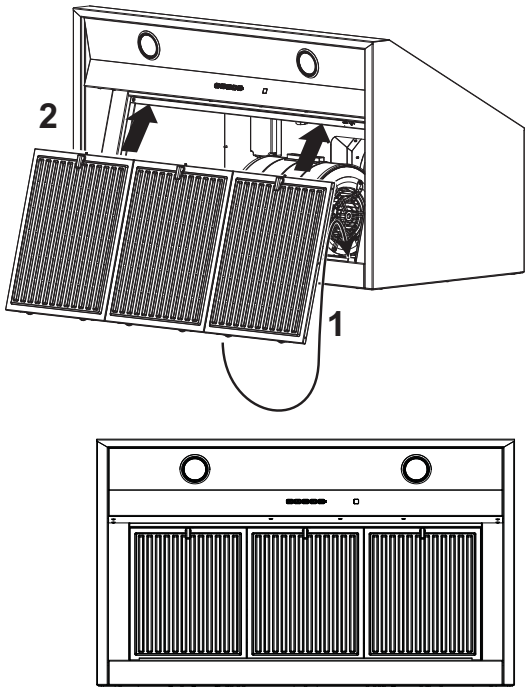

Reemplazo de la deflectores

Filtros (Cont.)

Filtro de carbón (para la instalación con recirculación en modelos selectos únicamente)

NOTA: NO enjuague o coloque el filtro de carbón en el lavavajillas automático.

El filtro de carbón NO está incluido con la unidad. Solicite el filtro de carbón UXCF91. El filtro de carbón no puede ser limpiado. Debe ser reemplazado. Se recomienda que el filtro de carbón sea reemplazado cada entre 6 meses, o si se encuentra notoriamente sucio o descolorido.

A fin de reducir el riesgo de incendios y descargas, al usar el modo de recirculación utilice sólo el filtro de carbón UXCF91.

Para consultar sobre la compra de filtros de carbón de repuesto o para encontrar la ubicación del distribuidor más cercano a su domicilio, llame a nuestro número gratuito:

Centro nacional de piezas 800.626.2002

Para instalar

1. Retire los filtros de grasa. Consulte la sección de Filtros.
2. Instale los montajes del filtro de carbón sobre cada lado del motor, usando tres tornillos por lado.
3. Inserte la lengüeta que se encuentra en el filtro de carbón dentro de la ranura triangular del montaje.
4. Enganche el filtro de carbón hasta que quede bloqueado.
5. Repita esto con el segundo filtro del otro lado del motor.
6. Vuelva a adherir los filtros metálicos. Consulte la sección de Filtros.

Para retirar

1. Retire los filtros de grasa – Consulte la sección de Filtros
2. Desenganche el filtro de carbón presionando el sujetador para liberarlo.
3. Con cuidado retire el filtro de carbón de la lengüeta.

Montaje del Filtro de Carbón

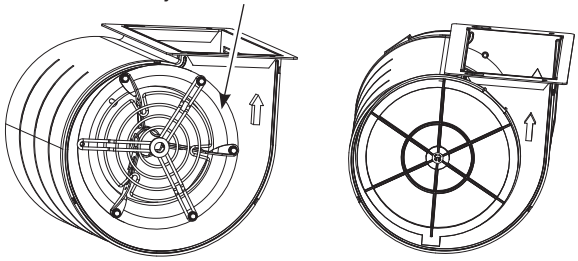

Superficies

Superficies Pintadas (en algunos modelos)

No use virutas de acero u otros limpiadores abrasivos; estos rayarán la superficie.

De forma frecuente, limpie las superficies sucias de grasa. Para limpiar la superficie de la campana, use una tela caliente y húmeda con un detergente suave adecuado para superficies pintadas. Se puede agregar aproximadamente una chuchara sopera de amoníaco al agua. Use una tela limpia, caliente y húmeda para eliminar el jabón. Seque con una tela limpia y seca.

NOTA: Al realizar la limpieza, tenga cuidado de no tener contacto con los filtros y otras superficies.

⚠PRECAUCIÓN **Al limpiar las superficies de la campana, asegúrese de no tocar la lámpara con las manos húmedas o con una tela. Una lámpara tibia o caliente se puede romper si es tocada con una superficie húmeda. Siempre espere a que la lámpara se enfríe completamente antes de hacer la limpieza alrededor de la misma.**

Lámparas

Para cambiar las lámparas LED, programe una cita con el servicio técnico. Para acceder a un listado de sitios Web e información de contacto, consulte la página de Soporte al Consumidor.

Instrucciones de instalación

? Ante cualquier duda, visítenos en cafeappliances.com.

ANTES DE COMENZAR

Lea estas instrucciones por completo y con detenimiento.

- **IMPORTANTE** – Guarde estas instrucciones para el uso de inspectores locales.
- **IMPORTANTE** – Cumpla con todos los códigos y ordenanzas vigentes.
- **Nota al instalador –** Asegúrese de dejar estas instrucciones con el Consumidor.
- **Nota al consumidor –** Conserve estas instrucciones para referencia futura.
- **Nivel de capacidad –** La instalación de esta campana de ventilación requiere capacidades mecánicas y eléctricas básicas..
- **Tiempo de finalización –** Aproximadamente de 1 a 3 horas.
- El instalador tiene la responsabilidad de efectuar una instalación adecuada.
- La Garantía no cubre las fallas del producto debido a una instalación incorrecta.

⚠ADVERTENCIA PARA REDUCIR EL RIESGO DE INCENDIO, DESCARGA ELÉCTRICA O LESIONES A PERSONAS, CUMPLA CON LOS SIGUIENTES PUNTOS:

- El trabajo de instalación y el cableado eléctrico deben ser realizados por una persona(s) calificada de acuerdo con todos los códigos y estándares aplicables, incluyendo construcciones resistentes al fuego.
- Es necesario contar con suficiente cantidad de aire para una combustión y salida de gases adecuadas a través del conducto (chimenea) del equipo de consumo de combustible, a fin de evitar ráfagas de aire. Siga las pautas del fabricante del equipo de calefacción y los estándares de seguridad, tales como aquellos publicados por la Asociación Nacional de Protección contra Incendios (National Fire Protection Association, NFPA), la Sociedad Estadounidense para la Calefacción (American Society for Heating), los Ingenieros de Refrigeración y Acondicionadores de Aire (Refrigeration and Air Conditioning Engineers, ASHRAE) y las autoridades de los códigos locales. Cuando corresponda, instale un sistema de reposición (reemplazo) de aire de acuerdo con los requisitos del código local de construcción. Para acceder a soluciones de aire disponibles, visite **cafeappliances.com**.
- Al cortar o perforar una pared o un cielorraso, no dañe el cableado eléctrico y de otros servicios ocultos.
- Los ventiladores con conducto siempre deben contar con ventilación hacia el exterior.
- Los ventiladores con conducto siempre deben contar con ventilación hacia el exterior.
- Los códigos locales varían. La instalación de las conexiones eléctricas y la puesta a tierra debe cumplir con los códigos aplicables. En ausencia de códigos locales, la campana debe instalarse de acuerdo con el National Electrical Code ANSI/NFPA 70-1990 o la edición más reciente.

⚠ADVERTENCIA A FIN DE REDUCIR EL RIESGO DE INCENDIOS, USE SÓLO CONDUCTOS DE METAL.

⚠PRECAUCIÓN Para reducir el riesgo de incendio y para evacuar el aire correctamente, asegúrese de canalizar el aire hacia el exterior; no ventile el aire de escape hacia espacios dentro de paredes o techos ni hacia áticos, espacios de acceso o garajes. La canalización utilizada para esta campana extractora debe ser independiente de otros sistemas de extracción.

KIT DE CABLE DE ALIMENTACIÓN OPCIONAL JXHC1

Utilice únicamente con kits de conexión por cable para campanas extractoras que hayan sido evaluados y considerados aceptables para su uso con este modelo de campana extractora. Un kit de cable de alimentación opcional, modelo JXHC1, está disponible a un costo adicional con su proveedor de GE Appliances para la instalación utilizando un tomacorriente de pared estándar de 3 clavijas con conexión a tierra. Siga las instrucciones de instalación incluidas con el cable de alimentación para la campana extractora.

⚠PRECAUCIÓN Debido al peso y tamaño de estas campanas de ventilación y para reducir el riesgo de lesiones personales o daños al producto, **SE NECESITAN DOS PERSONAS PARA REALIZAR UNA INSTALACIÓN CORRECTA.**

Preparación para la instalación

DIMENSIONES DEL PRODUCTO

Modelos de 30”
Requiere una abertura de 30”.

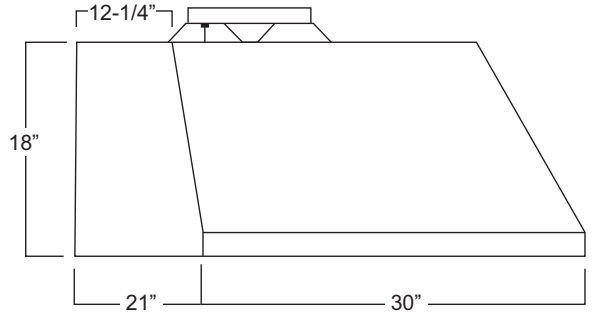

Modelos de 36”
Requiere una abertura de 36”.

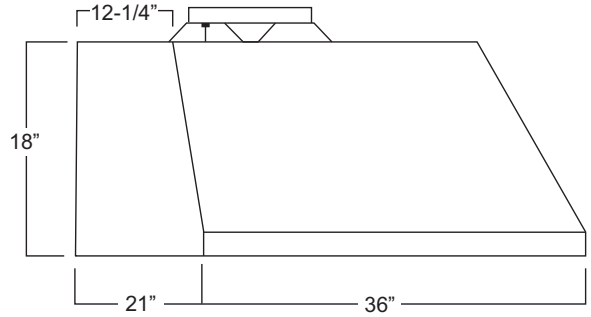

HERRAMIENTAS Y MATERIALES REQUERIDOS (NO SUMINISTRADOS)

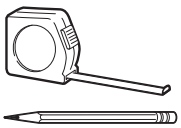
Lápiz y cinta métrica


Gafas de seguridad


Destornillador Phillips con un vástago de por lo menos 6”.


Nivel


Alicate pelacables

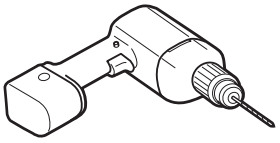
Taladro eléctrico con brocas Phillips nº 2 y de 1/8” y 5/16"


Cinta aislante de aluminio

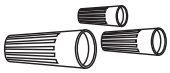
Tapones de alambre aprobados por UL

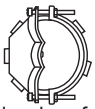
Amortiguador de refuerzo para caja de empalmes, separador de 1” de diámetro

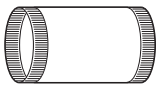
Conducto de 8”


Guantes

Preparación para la instalación

QUITE EL ENVOLTORIO

⚠PRECAUCIÓN Se guantes para protegerse de los bordes afilados.

- Retire el cuerpo de la campana.
- Quite la bolsa de piezas, el paquete de instrucciones y otras piezas en cajas.
- Quite y descarte adecuadamente el envoltorio plástico de protección y otros materiales de empaque.
- Tenga en cuenta las opciones de reciclaje del material de embalaje de su electrodoméstico.

PLAN DE INSTALACIÓN

⚠ADVERTENCIA A fin de reducir riesgos de incendios y para que el aire salga de forma apropiada, asegúrese de que el aire sea conducido hacia fuera.No ventile el aire de la salida hacia espacios dentro de paredes o cielorrasos o áticos, espacios muy bajos o garajes.

PIEZAS PROVISTAS PARA LA INSTALACIÓN

- 1 Paquete de Herramientas
- 1 Paquete Escrito

PIEZAS NECESARIAS PARA LA INSTALACIÓN

- 1 Amortiguador de Refuerzo
- Una Tapa de Pared o Techo (Siga los códigos y ordenanzas locales.)
- Toda la Tubería Metálica

⚠ADVERTENCIA

! RIESGO DE LESIONES PERSONALES

Debido al peso y tamaño de la base de la campana extractora. Es recomendable que la campana extractora sea instalada por 2 personas. Si la campana no es elevada de forma correcta, se podrán producir daños sobre el producto o lesiones personales.

NOTA: Antes de realizar cualquier corte o agujero para la instalación, determine qué método de ventilación será usado y con cuidado calcule todas las medidas.

PIEZAS PROVISTAS:

Ubique las piezas embaladas con la campana.

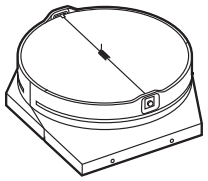

Regulador Superior

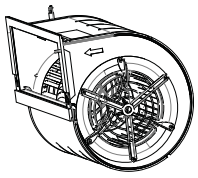

Motor

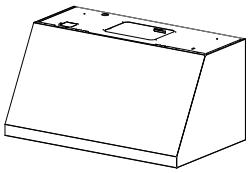

Cuerpo de la Campana



Bandeja de Goteo de Grasa

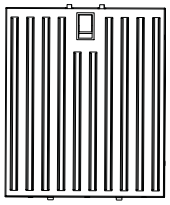

2 Filtros de Deflector (3 con los modelos de 36")

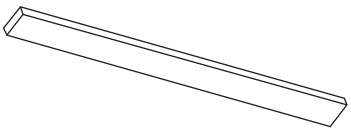

Barra de Instalación de Madera

PAQUETE DE MATERIALES

Ubique y controle los contenidos.



A

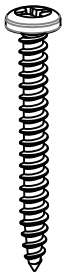

(Cant.: 4) Tornillos de 8 x 1-3/4 AB. Usados para montar la barra de instalación. Use una broca de 1/8" para el agujero piloto.

B



(Cant.: 4) Tornillos PZ de 2.9mm x 6mm. Usados para adherir el regulador

D

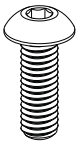

(Cant.: 4) Tornillos M4. Usados para montar el motor

C



(Cant.: 2) Anclajes para pared de yeso de 3/16" con tornillos. Usados para los agujeros de los tornillos de montaje inferiores. Use una broca de 5/16" para el agujero piloto.

Preparación para la instalación

REQUISITOS SOBRE LA TAPA DEL CONDUCTO

Los kits para la tapa del conducto se deberán adquirir aparte. Le recomendamos que la campana de ventilación y la tapa del conducto (de ser usadas) estén en sus posiciones antes del enmarcado final y el acabado de pared. Esto ayudará a ubicar los montantes, el conducto y el cableado eléctrico de forma precisa.

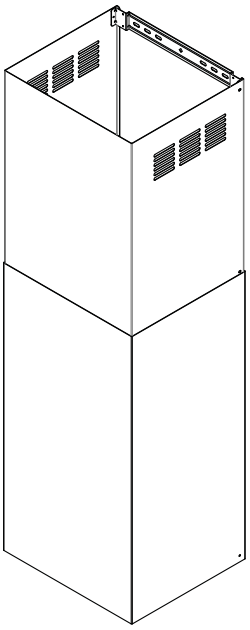

- El accesorio de la tapa del conducto viene con una tapa de conducto inferior o superior y con el equipamiento para la instalación.
- Las herramientas de instalación incluyen soportes de montaje para asegurar las tapas del conducto a la pared.
- Para las instalaciones con ventilación, los agujeros de recirculación podrán quedar ocultos instalando la tapa del conducto superior boca abajo.
- Consulte en la siguiente tabla los números de piezas del kit de la tapa del conducto en base al acabado.

Nº de Modelo	Nº de la Tapa del Conducto	Instalación Máx. en Cielorraso
Modelo de 30” y 36” (Negro Mate)	CX8DC9SPDS	8’ 4”
	CX10DC9SPDS	11’ 1/4”
	CX12DC9SPDS	13’ 4”
Modelo de 30” y 36” (Blanco Mate)	CX8DC9SPWM	8’ 4”
	CX10DC9SPWM	11’ 1/4”
	CX12DC9SPWM	13’ 4”

NOTA: Los Kits de Tapa de Conducto CX8DC9SPDS y CX8DC9SPWM sólo se ajustan al modo de instalación con ventilación.

DIMENSIONES DE LA INSTALACIÓN

Las tapas de los conductos de las campanas pueden ser ajustadas en diferentes alturas de cielorrasos, dependiendo de la distancia entre la parte inferior de la campana y la superficie de cocción (distancia X). Consulte la Tabla de Alturas de Instalación en la siguiente página.

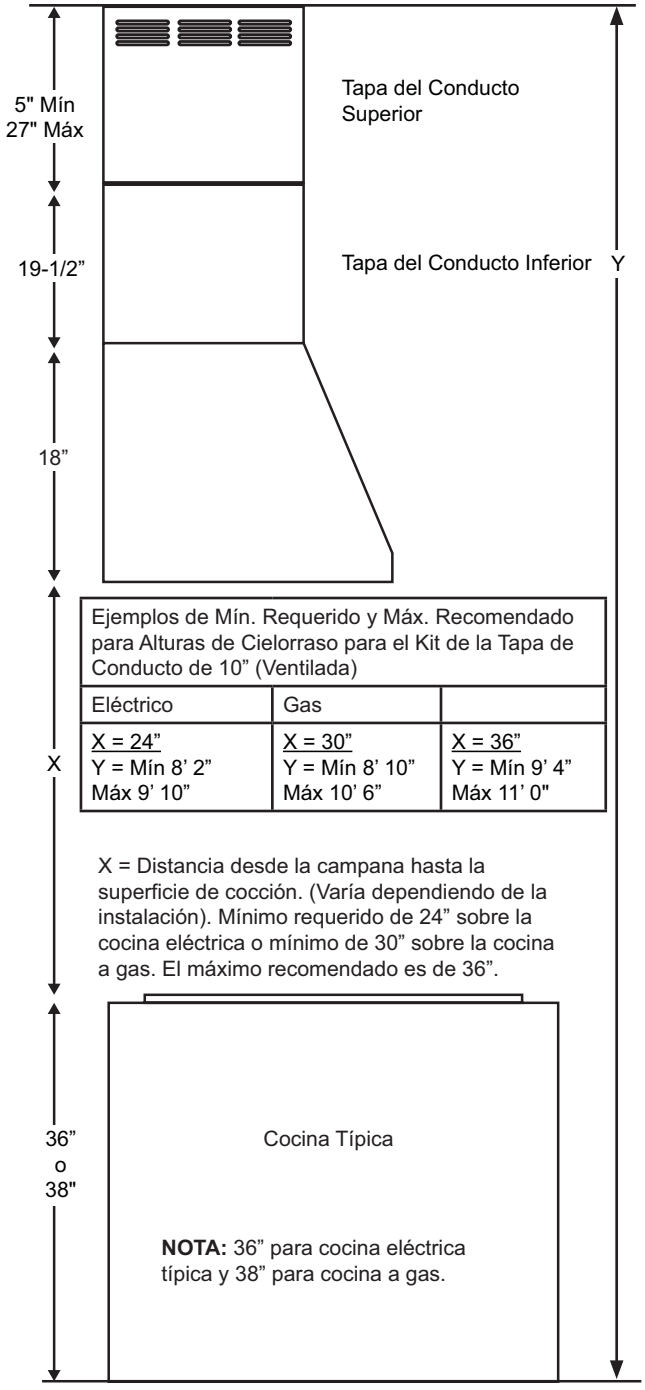

Ejemplos de Mín. Requerido y Máx. Recomendado para Alturas de Cielorraso para el Kit de la Tapa de Conducto de 10” (Ventilada)		
Eléctrico	Gas	
X = 24”	X = 30”	X = 36”
Y = Mín 8’ 2”	Y = Mín 8’ 10”	Y = Mín 9’ 4”
Máx 9’ 10”	Máx 10’ 6”	Máx 11’ 0"

X = Distancia desde la campana hasta la superficie de cocción. (Varía dependiendo de la instalación). Mínimo requerido de 24” sobre la cocina eléctrica o mínimo de 30” sobre la cocina a gas. El máximo recomendado es de 36”.

Preparación para la instalación

TABLA DE ALTURAS DE INSTALACIÓN

	CX8DC9SPDS O CX8DC9SPWM	
	Tapa del Conducto del Cielorraso de hasta 8 pies	
	Instalación sobre Cocina a Gas	Instalación sobre Cocina Eléctrica
Altura del Cielorraso (pies/ pulg.)	Altura de Instalación con Ventilación	Altura de Instalación con Ventilación
7' 0"		24"
7' 1"		24" a 25"
7' 2"		24" a 26"
7' 3"		25" a 27"
7' 4"		26" a 28"
7' 5"		27" a 29"
7' 6"		28" a 30"
7' 7"		29" a 31"
7' 8"	30"	30" a 32"
7' 9"	30" a 31"	31" a 33"
7' 10"	30" a 32"	32" a 34"
7' 11"	31" a 33"	33" a 35"
8' 0"	32" a 34"	34" a 36"
8' 1"	33" a 35"	35" a 36"
8' 2"	34" a 36"	36"
8' 3"	35" a 36"	Use conducto de 10"
8' 4"	36"	

	CX10DC9SPDS O CX10DC9SPWM			
	Cubierta de conducto de techo alto de hasta 10 pies			
	Instalación sobre Cocina a Gas		Instalación sobre Cocina Eléctrica	
Altura del Cielorraso (pies/ pulg.)	Altura de Instalación con Recirculación	Altura de Instalación con Ventilación (agujeros de recirculación ocultos)	Altura de Instalación con Recirculación	Altura de Instalación con Ventilación (agujeros de recirculación ocultos)
8' 2"				24"
8' 3"				24" a 25"
8' 4"				24" a 26"
8' 5"				24" a 27"
8' 6"			24"	24" a 28"
8' 7"			24" a 25"	24" a 29"
8' 8"			24" a 26"	24" a 30"
8' 9"			24" a 27"	24" a 31"
8' 10"		30"	24" a 28"	24" a 32"
8' 11"		30" a 31"	24" a 29"	24" a 33"
9'		30" a 32"	24" a 30"	24" a 34"
9' 1"		30" a 33"	24" a 31"	24" a 35"
9' 2"	30"	30" a 34"	24" a 32"	24" a 36"
9' 3"	30" a 31"	30" a 35"	25" a 33"	25" a 36"
9' 4"	30" a 32"		26" a 34"	26" a 36"
9' 5"	30" a 33"		27" a 35"	27" a 36"
9' 6"	30" a 34"		28" a 36"	28" a 36"
9' 7"	30" a 35"	30" a 36"	29" a 36"	29" a 36"
9' 8"	30" a 36"		30" a 36"	30" a 36"
9' 9"			31" a 36"	31" a 36"
9' 10"			32" a 36"	32" a 36"
9' 11"	31" a 36"	31" a 36"	33" a 36"	33" a 36"
10'	32" a 36"	32" a 36"	34" a 36"	34" a 36"
10' 1"	33" a 36"	33" a 36"	35" a 36"	35" a 36"
10' 2"	34" a 36"	34" a 36"	36"	36"
10' 3"	35" a 36"	35" a 36"	USE 12" KIT CUBIERTA DE CONDUCTO	USE 12" KIT CUBIERTA DE CONDUCTO
10' 4"	36"	36"		
10' 5"	USE 12" KIT CUBIERTA DE CONDUCTO	USE 12" KIT CUBIERTA DE CONDUCTO		
10' 6"				
10' 7"				
10' 8"				
10' 9"				
10' 10"				
10' 11"				
11'				
11' 1"				
11' 2"				
11' 3"				
11' 4"				

Preparación para la instalación

TABLA DE ALTURAS DE INSTALACIÓN (cont.)

	CX12DC9SPDS O CX12DC9SPWM			
	Cubierta de conducto de techo alto de hasta 12 pies			
	Instalación sobre Cocina a Gas		Instalación sobre Cocina Eléctrica	
Altura del Cielorraso (pies/ pulg.)	Altura de Instalación con Recirculación	Altura de Instalación con Ventilación (agujeros de recirculación ocultos)	Altura de Instalación con Recirculación	Altura de Instalación con Ventilación (agujeros de recirculación ocultos)
9' 1"				
9' 2"				
9' 3"				
9' 4"				
9' 5"				
9' 6"				
9' 7"				
9' 8"				24"
9' 9"				24" a 25"
9' 10"				24" a 26"
9' 11"				24" a 27"
10' 0"			24"	24" a 28"
10' 1"			24" a 25"	24" a 29"
10' 2"			24" a 26"	24" a 30"
10' 3"			24" a 27"	24" a 31"
10' 4"			24" a 28"	24" a 32"
10' 5"		30"	24" a 29"	24" a 33"
10' 6"		30" a 31"	24" a 30"	24" a 34"
10' 7"		30" a 32"	24" a 31"	24" a 35"
10' 8"	30"	30" a 33"	24" a 32"	
10' 9"	30" a 31"	30" a 34"	24" a 33"	
10' 10"	30" a 32"	30" a 35"	24" a 34"	
10' 11"	30" a 33"		24" a 35"	
11'	30" a 34"			
11' 1"	30" a 35"			
11' 2"				
11' 3"				
11' 4"				
11' 5"				
11' 6"				24" a 36"
11' 7"				
11' 8"			24" a 36"	
11' 9"				
11' 10"				
11' 11"		30" a 36"		
12'				
12' 1"	30" a 36"			
12' 2"				
12' 3"				
12' 4"			25" a 36	25" a 36
12' 5"			26" a 36	26" a 36
12' 6"			27" a 36	27" a 36
12' 7"			28" a 36	28" a 36
12' 8"			29" a 36	29" a 36
12' 9"			30" a 36	30" a 36
12' 10"			31" a 36	31" a 36
12' 11"			32" a 36	32" a 36
13'	31" a 36"	31" a 36"	33" a 36	33" a 36
13' 1"	32" a 36"	32" a 36"	34" a 36	34" a 36
13' 2"	33" a 36"	33" a 36"	35" a 36	35" a 36

Preparación para la instalación

PLANIFICACIÓN PREVIA

Planificación para la Instalación con Conducto

- Esta campana está diseñada para ventilarse desde la parte superior de la campana. Utilice codos suministrados localmente para ventilar a través del techo o a través de la pared trasera. Utilice un conducto redondo de 8″ para los modelos de 30″ y 36″ y un conducto redondo de 10″ para los modelos de 48″.
- Use un conducto metálico únicamente.
- Planifique el recorrido de la salida de ventilación hacia el exterior. A fin de maximizar el rendimiento de la ventilación del sistema de ventilación:
  1. Minimice la longitud del conducto y el número de transiciones y codos.
  2. Mantenga un tamaño de conducto constante.
  3. Selle todas las juntas con cinta para conductos a fin de evitar pérdidas.

NOTA: No se recomienda una ventilación flexible. La ventilación flexible crea una presión trasera y turbulencia del aire que reduce el rendimiento significativamente.

- Longitud máxima equivalente del conducto para 100 CFM: 150 pies para campanas de ventilación.
- Se recomienda la instalación de un tapón de pared o de techo con compuerta en la abertura exterior. Siga los códigos y ordenanzas locales. Solicite con anticipación el tapón de pared o de techo, así como cualquier pieza de transición y la longitud de conducto necesaria.
- Cuando corresponda, instale un sistema de reposición (reemplazo) de aire de acuerdo con los requisitos del código local de construcción. Se puede comprar localmente un kit de aire de reposición de conducto redondo de 8" o un kit de aire de reposición universal de conducto redondo de 10".

  El sistema de ventilación podrá finalizar a través del cielorraso.

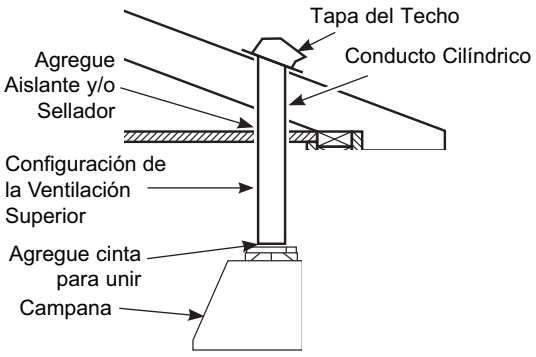

SUMINISTRO DE ENERGÍA

IMPORTANTE – (Tenga a bien leer cuidadosamente)

⚠ADVERTENCIA

PARA SEGURIDAD PERSONAL, ESTE APARATO DEBE CONECTARSE A TIERRA DE MANERA ADECUADA.

Quite el fusible o abra el interruptor de circuitos antes de comenzar la instalación.

No utilice un cable de extensión o un enchufe adaptador con este artefacto. Siga los Códigos Eléctricos Nacionales o códigos y ordenanzas locales vigentes.

Suministro eléctrico

Estas campanas de ventilación deberán ser alimentadas con 120V, 60Hz, y estar conectadas a un circuito de empalmes individual correctamente conectado a tierra, y estar protegidas por un fusible de retardo o disyuntor de 15 o 20 amp.

- El cableado debe ser de 2 hilos con conexión a tierra.
- Si el suministro eléctrico no cumple con los requisitos anteriores, llame a un electricista con licencia antes de continuar.
- Dirija el cableado doméstico lo más cerca posible a la ubicación de la instalación, en el cielorraso o pared trasera. Ver página 14 para más detalles.
- Conecte el cableado al cableado doméstico en cumplimiento con los códigos locales.

Instrucciones de conexión a tierra

El conductor a tierra debe conectarse a un metal con conexión a tierra, un sistema de cableado permanente o una terminal o conductor de conexión a tierra del equipamiento en la campana.

⚠ADVERTENCIA Una conexión inadecuada del conductor de conexión a tierra del equipamiento puede provocar un riesgo de descarga eléctrica. Consulte a un electricista calificado o representante de servicio técnico si tiene dudas sobre la correcta conexión a tierra del artefacto.

Preparación para la instalación

NUEVA CONSTRUCCIÓN, PLANIFICACIÓN PREVIA O REMODELACIÓN

NOTA: Para acceder a las instrucciones existentes, vaya a la siguiente sección.

PARA LA VENTILACIÓN SUPERIOR

- Para la instalación con conducto a través de la parte superior, el orificio de 8″ de diámetro (para modelos de 30″ y 36″) o el orificio de 10″ de diámetro (para modelos de 48″) para el conducto en el techo debe estar centrado a 6-1/4″ de la pared trasera terminada en el espacio de instalación.

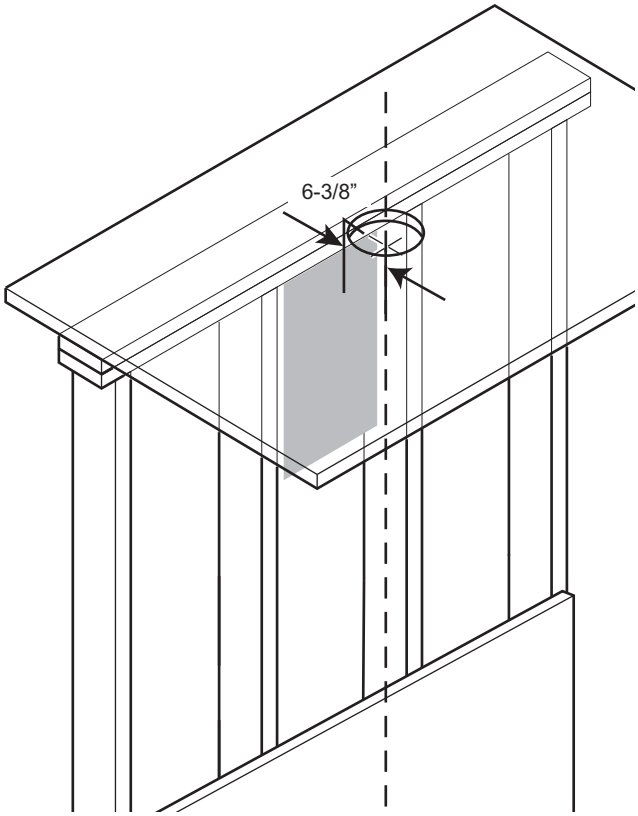

DETERMINE LAS UBICACIONES DE LA CAMPANA, EL CONDUCTO Y EL CABLEADO

- Esta campana se podrá instalar sobre la pared o debajo del sofito o gabinete.
- Para instalar la campana en el sofito o gabinete, consulte en la página 19 sobre un método de montaje alternativo.
- Mida la distancia deseada desde la parte inferior de la campana hasta la superficie de cocción, con un mínimo de 24” sobre una cocina eléctrica o un mínimo de 30” sobre una cocina a gas y un máximo recomendado de 36”.
- Use un nivel para dibujar una línea horizontal, indicando la parte inferior de la campana.
- Mida 14-7/8” desde la línea horizontal que indica la parte inferior de la campana. Dibuje otra línea horizontal para indicar la parte inferior de la barra de instalación.
- Use un nivel para dibujar la ubicación de la línea central de la superficie de cocción o de la cocina.

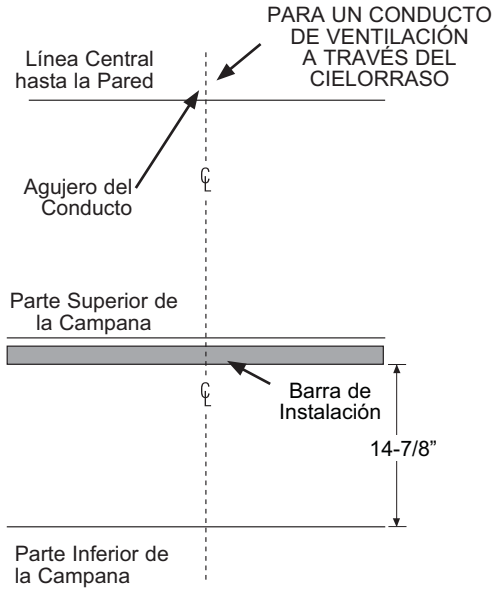

Para un Conducto en Cielorraso:

- Si ventilará a través del cielorraso, extienda la línea central hacia adelante sobre el cielorraso hasta la pared trasera.
  - Mida 6 ¼” desde la pared trasera para marcar el punto central para un agujero de conducto con un diámetro de 8” en el cielorraso.
  - Corte un orificio para conducto de 8″ de diámetro desde el punto central en el techo para los modelos de 30″ y 36″. Corte un orificio para conducto de 10″ de diámetro desde el punto central en el techo para los modelos de 48″.

Ventilación a Través del Sofito o Gabinete:

- Siga el mismo procedimiento para conductos de cielorraso para cortar el agujero a través de la parte superior del sofito o gabinete.

Ubicación del Cableado Hogareño:

- La caja de empalmes se encuentra ubicada dentro del cuerpo de la campana sobre el lado izquierdo. Consulte las ilustraciones para conocer las ubicaciones del tablero de la campana.

El cableado hogareño podrá ingresar a la caja de empalmes desde la parte trasera o desde la parte superior de la campana, sobre el lado izquierdo

Para conducir el cableado hogareño a través del cielorraso, sofito o gabinete:

- Haga un agujero de aproximadamente 1 ¼” de diámetro en la parte delantera del cielorraso, a una distancia (X) sobre la izquierda de la línea central, en base a la siguiente tabla.

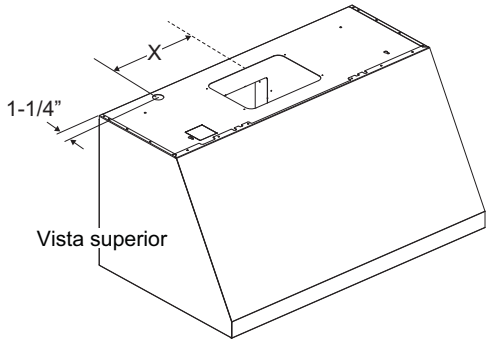

Para conducir el cableado hogareño a través de la pared:

- Mida 15 ¾" desde la parte inferior de la campana y marque la ubicación.
- Haga un agujero de aproximadamente 1 ¼” de diámetro en la ubicación marcada a una distancia (X) sobre la izquierda de la línea central, en base a la siguiente tabla.
- Retire el tablero superior o trasero, dependiendo de su instalación.

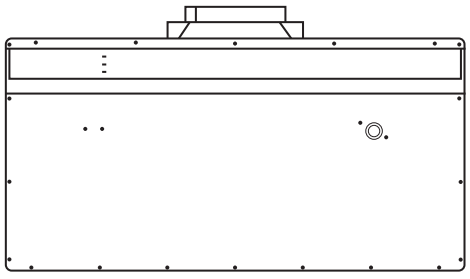

Modelos	"X"
30"	9-3/4"
36"	10-1/2"

Instrucciones de instalación

1 INSTALACIÓN DEL SOPORTE DE LA CAMPANA

IMPORTANTE: El marco deberá poder sostener 100 lbs.

- Ubique al menos 1 montante vertical para la barra de instalación golpeando el panel de yeso con un martillo o utilizando un buscador de montantes.
- Nivele la barra de instalación y centre de izquierda a derecha sobre la línea marcada. Sostenga la barra contra la pared.

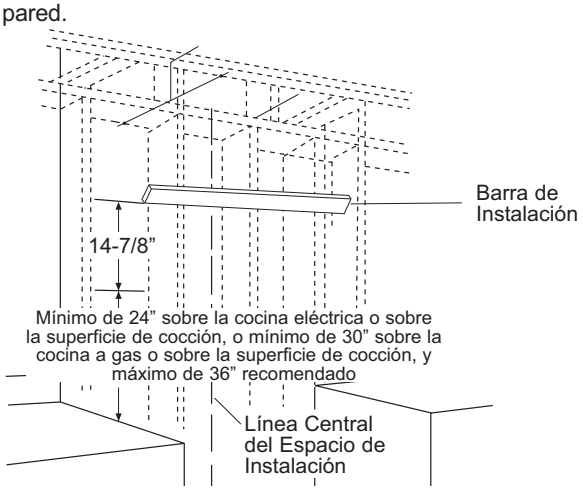

- Perfore orificios guía de 1/8” en las 2 ubicaciones a través de los orificios en la abrazadera de instalación, utilizando al menos 1 montante vertical. Fije la barra de instalación con los tornillos suministrados (A) como se muestra arriba cuando utilice un montante. Fije con tornillo y taquete (C) si no se puede utilizar un segundo montante.

Perfore las Ubicaciones de los Agujeros de Montaje Inferiores:

- Cuelgue el gancho sobre la barra de instalación para marcar las ubicaciones del anclaje. Marque las ubicaciones de los agujeros a través de la parte trasera de la campana.
- Si la instalación se hará en el sofito o gabinete, presione la campana hasta que quede nivelada con el sofito o gabinete antes de marcar las ubicaciones de los agujeros de los tornillos.
- Retire la campana y perfore los agujeros de los espacios libres de 5/16” centrados en las marcas que usted realizó.

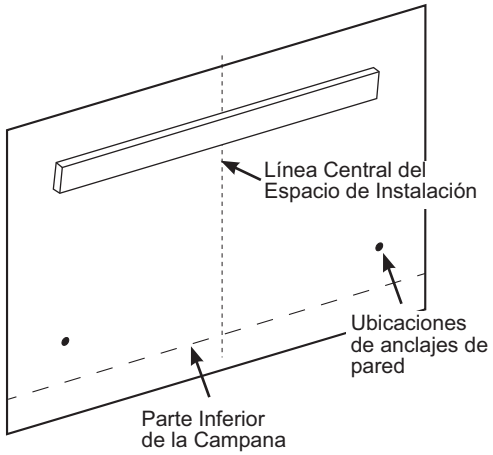

1 INSTALACIÓN DEL SOPORTE DE LA CAMPANA (Cont.)

- Instale los anclajes de pared (C) golpeando los mismos con un martillo para asentar los dientes de las bridas sobre la pared. Esto evita que el anclaje ruede.
- Coloque los tornillos de anclaje hasta que los cilindros queden enganchados dentro de la pared.
- Retire los tornillos de los anclajes de pared antes de instalar la campana.

2 INSTALACIÓN DEL REGULADOR

IMPORTANTE: Retire la cinta de embalaje del regulador y controle que este último se mueva libremente.

Instale el Regulador Superior:

- La placa de montaje del motor viene preinstalada en la campana para la ventilación superior.
- Instale el regulador superior al cuerpo de la campana como se muestra en la Figura A, usando los tornillos (B) de la parte superior de la campana.

Figura A

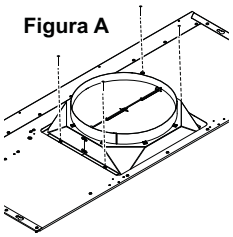

Instrucciones de instalación

3 INSTALE LA CAMPANA EN LA PARED

- Pase el cableado hogareño a través del tablero sobre la parte trasera o superior de la campana.
- Levante la campana y coloque la misma sobre los ganchos en la barra de instalación. Permita que la campana se deslice hasta su posición.
- Asegúrese de que la campana esté nivelada y centrada.
- Ajuste los tornillos de anclaje de pared (C) para finalizar la instalación del cuerpo de la campana sobre la pared.
- Retire la tapa de la caja de empalmes dentro de la campana.

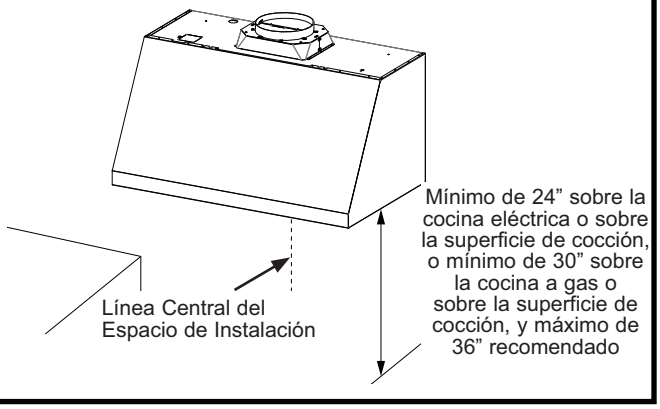

4 (Método Alternativo de Montaje) INSTALE LA CAMPANA EN EL SOFITO O GABINETE

SALTEE ESTE PASO SI USARÁ UN MÉTODO DE MONTAJE EN LA PARED

IMPORTANTE: El marco del sofito o gabinete deberán poder sostener 100 lbs.

Cuando sea necesario, la campana podrá ser instalada de modo que sea sostenida por el sofito.

- El sofito debe ser construido con pernos de 2"x4"s.
- Use un nivel para dibujar la línea central de la superficie de cocción o de la cocina.
- Continúe la línea central hacia delante en la parte inferior del sofito.
- Instale los soportes de madera horizontales entre las vigas de 2”x4”, a la distancia A hacia la izquierda y derecha, de acuerdo con la siguiente tabla.

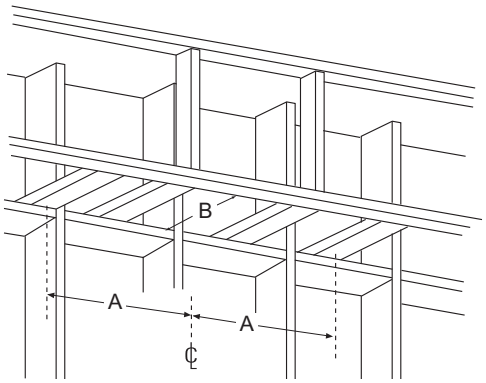

	“A” Línea Central hasta la Viga Central	**“B” Abertura para el conducto de la ventilación superior**
Modelo de 30”	8-3/4”	8-3/8” H x 11-1/4” W
Modelo de 36”	13-3/4”	

Instrucciones de instalación

4 (Método Alternativo de Montaje) INSTALE LA CAMPANA EN EL SOFITO O GABINETE (Cont.)

SALTEE ESTE PASO SI USARÁ UN MÉTODO DE MONTAJE EN LA PARED

- Perfore dos agujeros piloto de 1/8” en una distancia de 10” desde la pared trasera en los soportes de madera horizontales. Ésta es la distancia vertical entre las ranuras de montaje y la pared trasera, como se muestra en la Figura C.
- Perfore otros dos agujeros piloto de 1/8” en una distancia de 3” desde la pared trasera en los soportes de madera horizontales. Ésta es la distancia vertical entre los agujeros de los tornillos de montaje y la pared trasera, como se muestra en la Figura C.
- Para la ventilación superior, deje una abertura mínima (Diám. B) para ubicar el regulador en el sofito o gabinete.

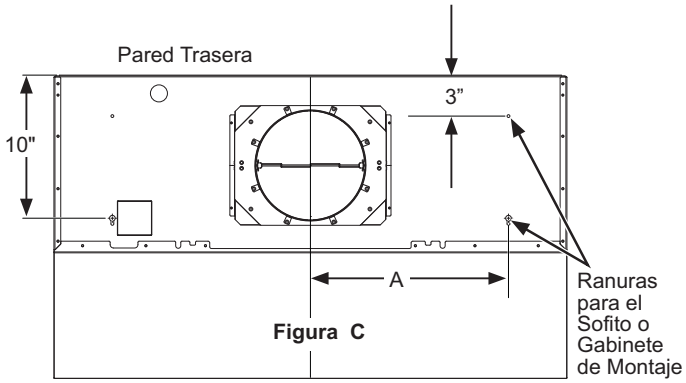

Figura C

- Conduzca los tornillos de montaje (A) por las vigas hasta que sobresalgan ¼”. Esta brecha de ¼” brindará espacio libre para adherir las ranuras en la parte superior de la campana.
- La campana también se deberá asegurar a la pared trasera. Siga las instrucciones de la página 18, “Perfore las Ubicaciones de los Agujeros de Montaje Inferiores” para la instalación sobre la pared trasera.
- Siga las instrucciones de la página 17, “Ubicaciones del Cableado Hogareño”, para la configuración del cableado.
- Levante la campana sobre los tornillos de montaje. Vuelva a deslizar la misma sobre la pared trasera.
- Pase el cableado hogareño a través del tablero sobre la parte trasera o superior de la campana.
- Ajuste los tornillos (A) de montaje.
- Una vez que la campana se encuentre asegurada al sofito o gabinete, coloque los tornillos (C) para asegurar la campana a la pared trasera.

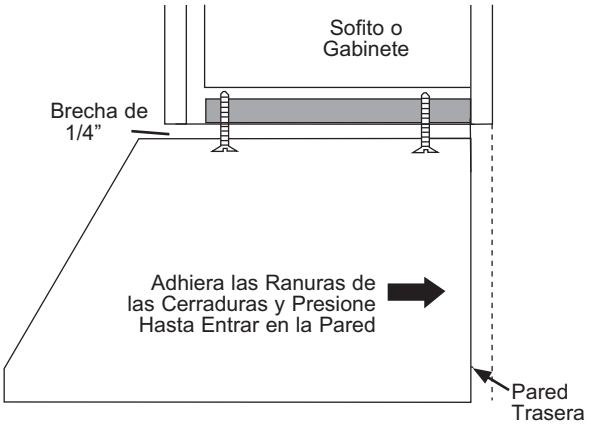

5 INSTALE EL MOTOR

I) Alinee la salida del motor con el regulador superior, como se muestra en la Figura A para la ventilación superior.

Figura A

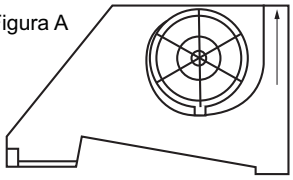

Ventilación Superior

Figura B

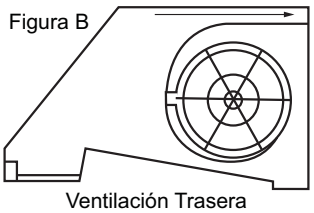

Ventilación Trasera

II) Enchufe el motor en la conexión correspondiente sobre la unidad de control.

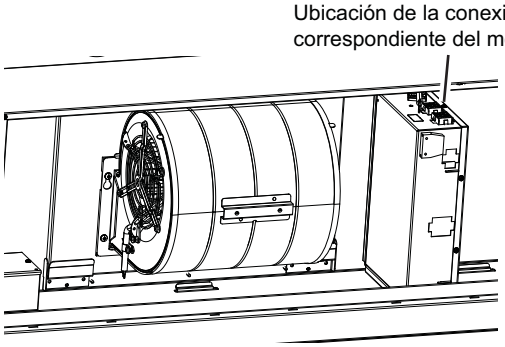

Instalación de la Ventilación Vertical

6 CONEXIÓN DE LA ELECTRICIDAD

Verifique que la corriente esté apagada en la fuente.

⚠ADVERTENCIA Si el cableado del hogar no tiene 2 cables con uno a tierra, el instalador deberá proveer una conexión a tierra. Cuando el cableado hogareño sea de aluminio, asegúrese de usar un compuesto antioxidante y conectores de aluminio a cobre aprobados por UL.

- Retire la tapa de la caja de empalmes.

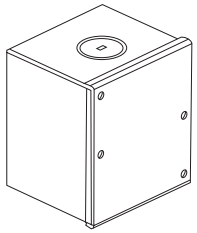

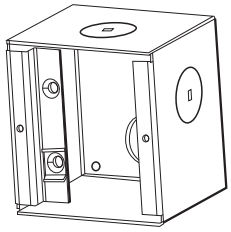

- Pase el cableado hogareño a través del tablero en la parte superior o trasera de la campana y asegure el mismo con un amortiguador de refuerzo.
- Use tuercas para cables de la lista de UL para conectar los cables entrantes blanco con blanco y negro con negro.

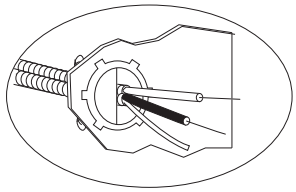

- Afloje el tornillo de conexión a tierra verde (con el soporte de conexión a tierra) en la caja de empalmes. Enrolle el cable hogareño de cobre sólido en dirección horaria alrededor del tornillo de conexión a tierra verde y sobre el soporte. De manera firme, ajuste el tornillo sobre el rollo.

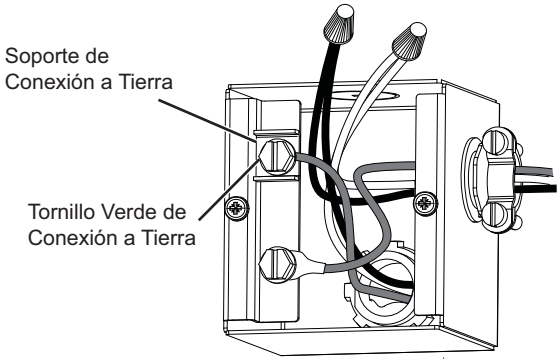

- Reemplace la tapa de la caja de empalmes y asegúrese de que los cables no hayan sufrido pellizcos.

NOTA: Para una instalación con cables:
use la misma sólo con los kits de conexión de cables para campanas de cocina que fueron investigados y que se encontró que su uso es aceptable con este modelo de campana para cocina.

Instrucciones de instalación

7 CONECTE EL CONDUCTO

A. Instalación de la Ventilación

- Conecte el conducto hogareño al regulador superior, como se muestra en la Figura A.
- Selle todas las conexiones con cinta para conductos.

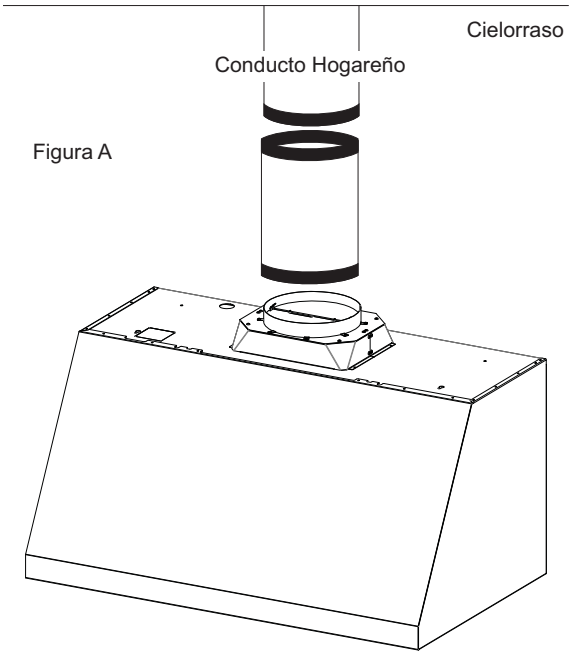

Figura A

⚠PRECAUCIÓN No use tornillos metálicos para planchas en la transición a la conexión del conducto. Hacer esto impedirá el funcionamiento correcto de los reguladores. Selle la conexión con cinta únicamente.

B. Instalación de la Recirculación (no ventilada)

NOTA: Un conducto de recirculación (WB34X30519) y un Filtro de Carbón (UXCF91) no se encuentran incluidos con la campana y son necesarios para la instalación de la recirculación.

1. Adhiera el conducto de recirculación al soporte de montaje de la tapa del conducto con los tornillos provistos.
2. Conecte el conducto desde la salida del extractor de la campana hasta el conducto de recirculación. Use cinta de conducto para sellar las conexiones.

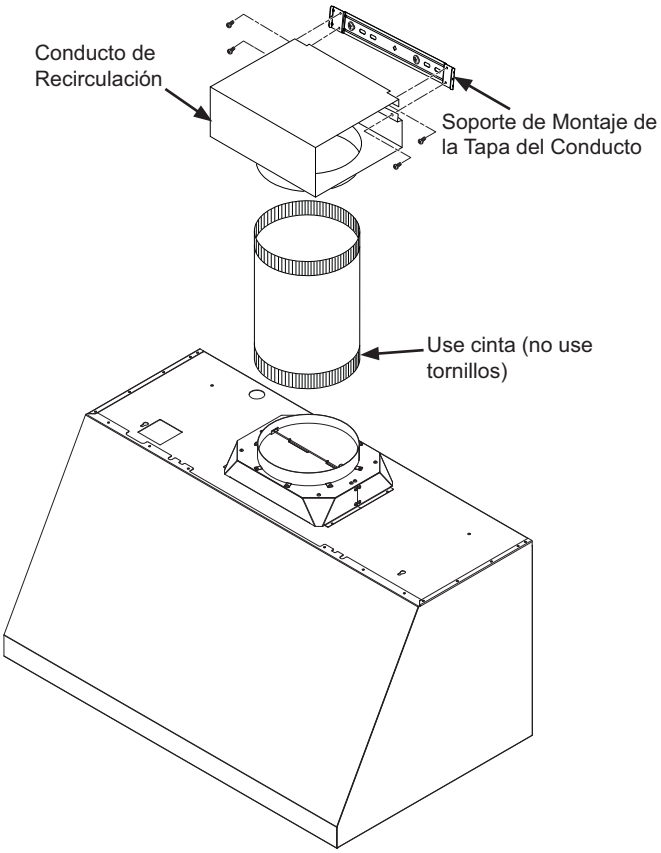

8 INSTALE LAS TAPAS DE LOS CONDUCTOS

- Consulte la sección “Requisitos de la Tapa del Conducto” para conocer los números de los accesorios de la tapa del conducto.
- Siga las instrucciones incluidas con el accesorio de la tapa del conducto para instalar las tapas de conducto.

9 INSTALE LAS BANDEJAS Y FILTROS DE GRASA

1. Retire la película protectora.
2. Inserte las dos lengüetas traseras de cada filtro en el borde trasero del cuerpo de la campana.
3. Presione el botón del pestillo para abrir el pestillo.
4. Instale el borde delantero del filtro en el borde delantero del cuerpo de la campana.
5. Suelte el pestillo, asegurándose de que esté completamente enganchado al escuchar un clic del pestillo y que el botón esté completamente liberado.

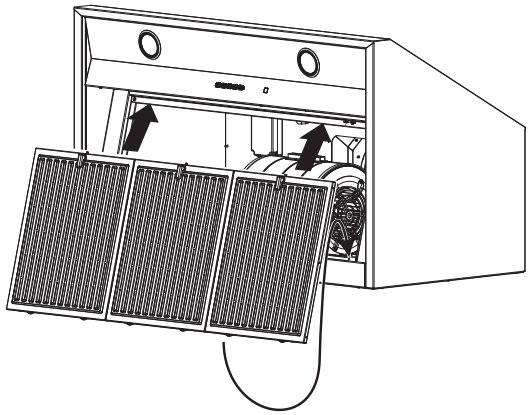

Instrucciones de instalación

TECNOLOGÍA DE REPOSICIÓN DE AIRE

Esta operación deberá ser realizada por un técnico o instalador calificado.

Nota para los Instaladores e Inspectores: Este producto está equipado con una función de instalación simple que limita los niveles máximos de CFM, a fin de cumplir con ciertos códigos o regulaciones locales. Es posible que este método de instalación no sea necesario en todas las instalaciones; para acceder a más pautas, por favor consulte sus códigos locales.

Esta función de reposición de aire se aplica a modelos con un solo motor únicamente.

⚠PRECAUCIÓN La campana deberá ser desconectada de la alimentación de corriente principal siguiendo las instrucciones de conversión que figuran a continuación. Si no se siguen estos pasos, se podrán producir lesiones personales o daños sobre el producto.

A fin de modificar la unidad (si es necesario para cumplir con los códigos locales):

390CFM

Por diseño, la velocidad máxima del calefactor es superior a los 400 CFM. Si los códigos locales requieren una reducción de los CFM, modifique el cableado como se describe a continuación:

1. Retire los filtros de los deflectores.
2. Desconecte todos los arneses de la caja de control superior ubicada sobre el lado derecho del motor.
3. Afloje los tornillos sobre la parte superior de la caja de control y deslice la misma para retirarla de la campana.
4. Desinstale la tapa de la caja de control.
5. Para un máximo de 390 CFM, la unidad puede funcionar en 4 velocidades (Baja, Media, Alta, Aumentada).
   - i. Desconecte los conectores del cable MARRÓN.
   - II. Retire la tapa adherida al conector del cable ROJO.
   - iii. Coloque el conector correspondiente al cable MARRÓN y al cable ROJO.
   - iv. Adhiera la tapa al enchufe del cable **MARRÓN** abierto.
6. Vuelva a instalar la tapa de la caja de control y asegure la caja de control al soporte de la campana usando los dos tornillos.
7. Conecte todos los arneses sobre la parte superior de la caja de control.
8. Vuelva a instalar los filtros.

Nota para los Inspectores: A fin de verificar la instalación de este producto, controle las conexiones del cableado del motor como se describe más arriba.

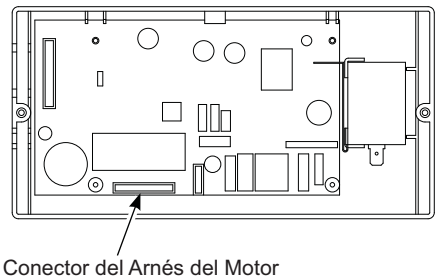

Conector del Arnés del Motor

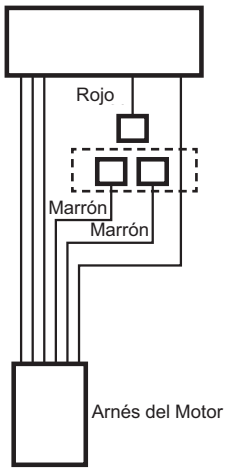

Configuración del Cableado Instalado de Fábrica

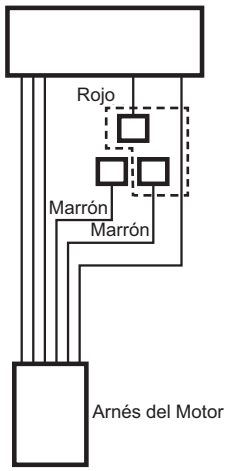

Configuración del Cableado Aumentado Máx. de 390 CFM

Consejos para la Solución de Problemas... Antes de solicitar el servicio técnico

¡Ahorre tiempo y dinero! Primero revise los cuadros que aparecen en las siguientes páginas y es posible que no necesite solicitar reparaciones.

Problema	Causas posibles	Qué hacer
El Ventilador/ la Luz no funciona cuando el botón está en ON (Encendido)	El fusible puede haberse quemado o el interruptor decircuitos puede haber saltado.	Cambie los fusibles o reconfigure el interruptor de circuitos.
Ruido de flujo de aire muy elevado o anormal	Tamaño de conducto incorrecto utilizado en la instalación.	Esta campana requiere un conducto de 8” para funcionar de manera óptima. El uso de un conducto más pequeño hará que la ventilación se reduzca. Minimice la longitud del conducto y el número de transiciones y codos. Los técnicos de GE Appliances no pueden corregir este problema si hay una instalación inadecuada.
El ventilador no hace circular aire o desplaza desplaza el aire más despacio que lo normal y/o hace ruido de flujo de aire elevado o anormal	Obstrucciones en el conducto.	Verifique que no haya obstrucciones en la ventilación. Controle que la cubierta de pared o casquete de techo tengan una hoja o puerta.
	La hoja del regulador de tiro de la cubierta de pared o casquete de techo puede estar cerrada.	Asegúrese de que el regulador de tiro se mueva libremente. Las hojas del regulador de tiro pueden darse vuelta y no se abrirán por completo cuando esto suceda. Ajústela con la posición original.
	El filtro de grasa metálico y el filtro de carbón (si lo hubiera) pueden estar sucios.	Limpie el filtro de grasa metálico y vuelva a colocar el filtro de carbón (si lo hubiera). Ver Cuidado y limpieza de la campana de ventilación.
El ventilador continúa encendiéndose y apagándose.	Es posible que el motor se esté sobrecalentando y apagando solo. Esto puede ser nocivo para el motor.	Asegúrese de que los filtros estén limpios. Si el ciclo de encendido y apagado continúa, comuníquese al servicio técnico.
La campana no funciona de forma remota	Problemas en el enrutador, no hay señal inalámbrica, etc.	Para solicitar asistencia para la conectividad de la red inalámbrica de la campana, visite **cafeappliances.com**.
	La campana no se encuentra conectada.	

GARANTÍA LIMITADA

Garantía limitada de campana de cocina con ventilación Café

cafeappliances.com

Todo el servicio de garantía es provisto por nuestros Centros de Servicio de Fabricación, o un técnico de servicio autorizado. Para programar una visita del servicio técnico a través de Internet, visítenos en **bodewell.com/schedule-repair-service**. Tenga listo el número de serie y número de modelo cuando programe el servicio.

Para realizar el servicio técnico de su electrodoméstico, se podrá requerir el uso de datos del puerto de abordaje para su diagnóstico. Esto da al técnico del servicio de fábrica de Café la habilidad de diagnosticar de forma rápida cualquier problema con su electrodoméstico, y de ayudar a Café a mejorar sus productos al brindarle a Café la información sobre su electrodoméstico. Si no desea que los datos de su electrodoméstico sean enviados a Café, solicitamos que le indique a su técnico no entregar los datos a Café en el momento del servicio.

Por el Período de	Café reemplazará
Un Año Desde la fecha de la compra original	**Cualquier pieza** del producto de cocción que falle debido a un defecto en los materiales o la fabricación. Durante esta **garantía limitada de un año**, Café también proveerá, **sin costo**, todo el trabajo y costos del servicio relacionados con el reemplazo de la pieza defectuosa.

Qué no cubrirá Café:

- Viajes del técnico del servicio a su hogar para enseñarle sobre cómo usar el producto.
- Instalación, entrega o mantenimiento inadecuados.
- Fallas del producto en caso de abuso, mal uso, modificación o uso para propósitos diferentes al original o uso comercial.
- Reemplazo de fusibles de la casa o reinicio de disyuntores.
- Daños ocasionados sobre el producto por accidente, incendio, inundaciones o catástrofes naturales.
- Daños incidentales o consecuentes causados por posibles defectos sobre este producto.
- Daños sobre el acabado, tales como óxido sobre la superficie, deslustres o manchas pequeñas no informadas dentro de las 48 horas luego de la entrega.
- Daño causado después de la entrega.
- Producto no accesible para brindar el servicio requerido.
- Marcas o manchas (incluyendo manchas de óxido sobre la superficie) que pueden ser eliminadas siguiendo las instrucciones de limpieza.
- Solicite el servicio técnico para reparar o reemplazar las lámparas, excepto las lámparas LED.

Abroche su recibo aquí. Para acceder al servicio técnico de acuerdo con la garantía deberá contar con la prueba de la fecha original de compra.

EXCLUSIÓN DE GARANTÍAS IMPLÍCITAS

Su única y exclusiva alternativa es la reparación del producto, como se indica en la Garantía Limitada. Las garantías implícitas, incluyendo garantías implícitas de comerciabilidad o conveniencia sobre un propósito particular, se limitan a un año o al período más corto permitido por la ley.

Esta garantía limitada se extiende al comprador original y a cualquier dueño subsiguiente de productos comprados para uso hogareño dentro de EE.UU. Si el producto está en un área donde no se encuentra disponible un Proveedor Autorizado del Servicio Técnico de Café, usted será responsable por el costo de un viaje o se podrá requerir que traiga el producto a una ubicación del Servicio Técnico de Café Autorizado para recibir el servicio. En Alaska, la garantía limitada excluye el costo de envío o llamadas del servicio a su hogar.

Algunos estados/ provincias no permiten la exclusión o limitación de daños incidentales o consecuentes, de modo que es posible que dicha limitación o exclusión no se aplique en su caso. Esta garantía le da derechos legales específicos, y es posible que usted tenga otros derechos que varían entre un estado y otro, o entre una provincia y otra. Para conocer cuáles son sus derechos legales en su estado/ provincia, consulte a la oficina de asuntos del consumidor local o estatal o al Fiscal de su Estado.

Garante: GE Appliances, *a* **Haier** *company,*
Louisville KY, 40225

En Canadá (incluida la provincia de Quebec) : Esta garantía limitada se entrega al comprador original y a cualquier dueño futuro para cubrir productos comprados en Canadá, incluido Quebec, para su uso doméstico dentro de Canadá e incluso Quebec. Si el producto se encuentra en una zona donde no haya servicio disponible por parte de un Reparador Autorizado de Café, es posible que deba asumir los costos de traslado o llevar el producto a un Centro de Servicio Autorizado de Café.

En algunas provincias, entre las que se incluye Quebec, no se permite la exclusión o limitación de daños incidentales o consecuentes. Esta garantía le otorga derechos legales específicos, y usted puede tener otros derechos que varían según la jurisdicción, incluida la provincia de Quebec. Consulte la oficina de defensa al consumidor de su ciudad o provincia para conocer sus derechos.

Solo para consumidores de Quebec. Aviso de la garantía de disponibilidad de repuestos, servicios de reparación e información necesaria para reparaciones o mantenimiento (sección 39 de la Ley de Defensa al Consumidor):

Recuerde que MC Commercial Inc. («MC Commercial») no garantiza, de acuerdo con el contenido de la sección 39 de la Ley de Defensa al Consumidor, CQLR, c. P-40.1 y las secciones 79.18 a 79.20 de la Regulación respecto de la aplicación de la Ley de Defensa al Consumidor, CQLR, c P-40.1, r. 3, la disponibilidad de repuestos, servicios de reparación o la información necesaria para el mantenimiento o la reparación de bienes manufacturados, importados, publicitados o vendidos por MC Commercial.

MC Commercial Inc. ofrece la garantía limitada del fabricante tal como se expresa en el Manual o la Guía Rápida del Propietario, que es distinta de la garantía legal de disponibilidad provista de acuerdo con la sección 39 de la Ley de Defensa al Consumidor.

Garante: MC Commercial Inc.,
Burlington, ON, L7L 6B2

Garantías Extendidas: Adquiera una garantía extendida de Café y conozca los descuentos especiales que están disponibles mientras su garantía aún está vigente. Puede acceder a la misma a través de Internet en cualquier momento en

bodewellcareplan.com

Los Servicios para los Café aún estarán disponibles cuando su garantía caduque.

49-2000706 Rev. 11

Accesorios

¿Busca Algo Más?

¡Café ofrece una variedad de accesorios para mejorar sus experiencias de cocción y mantenimiento!

Consulte la página de Apoyo al Consumidor para información sobre la página web.

Estos y otros productos están disponibles:

Piezas

- Filtros de los Deflectores
- Bandejas de Goteo de Grasa
- Tapas de Conductos
- Control Remoto
- Filtros de Carbón
- Regulador de la Ventilación Trasera
- Panel del Gabinete de Relleno de 15”
- Kit del Cable de Corriente

Suministros de Limpieza

- Limpiadores de Acero Inoxidable CitriShine
- Limpiador para Electrodomésticos de Acero Inoxidable
- Bar Keepers Friend Soft Cleanser™

Soporte para el Consumidor

En los Estados Unidos – Visítenos en **cafeappliances.com**

En Canadá – Visítenos en **cafeappliances.ca**

Encuentre información de soporte para propietarios en nuestro sitio web**:**

- **Información**
- **Registre el electrodoméstico**
- **Programe el servicio a través de Bodewell**
- **Compre repuestos, accesorios o garantías extendidas**
- **Conecte su electrodoméstico** – 800.220.6899

Si usted no está satisfecho con el servicio, contáctenos en nuestro sitio web con todos los detalles, incluyendo su número de teléfono, o escriba a**:**

En los EE. UU. - General Manager, Customer Relations | Cafe Appliances | Appliance Park | Louisville, KY 40225

En Canadá - Director, Customer Relations | MC Commercial Inc. | 1100 Burloak Dr. Suite 601 | Burlington, ON L7L 6B2

cafeappliances.com

cafeappliances.ca

PFAS

© 2026 GE Appliances, a Haier company

Printed in Mexico