1

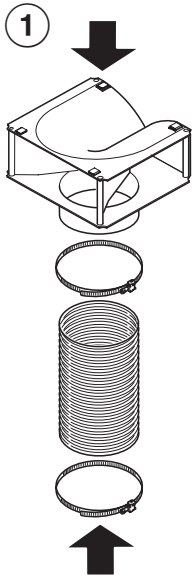

2

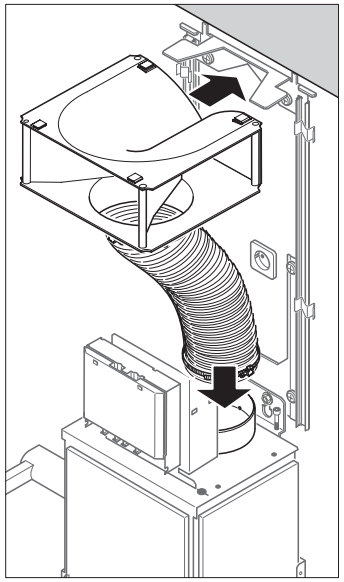

DA 446-4, DA 447-4, DA 449-4

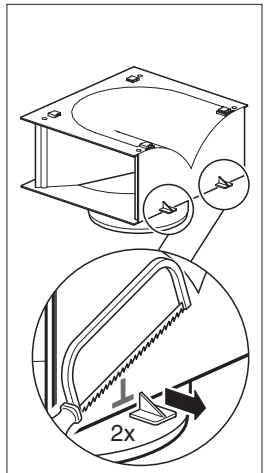

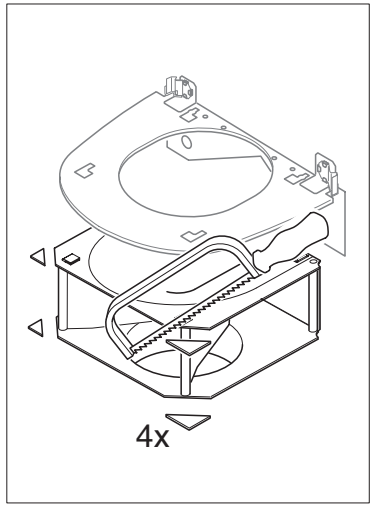

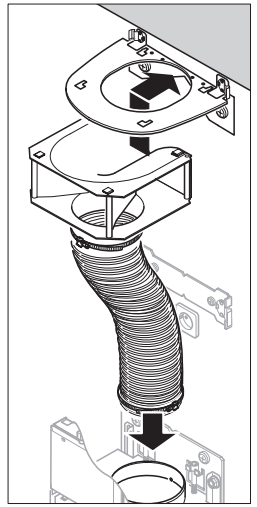

3

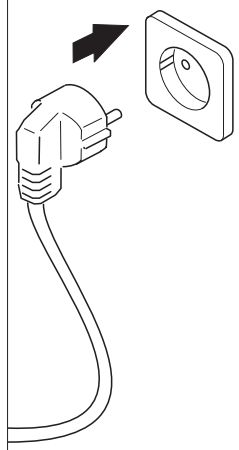

4

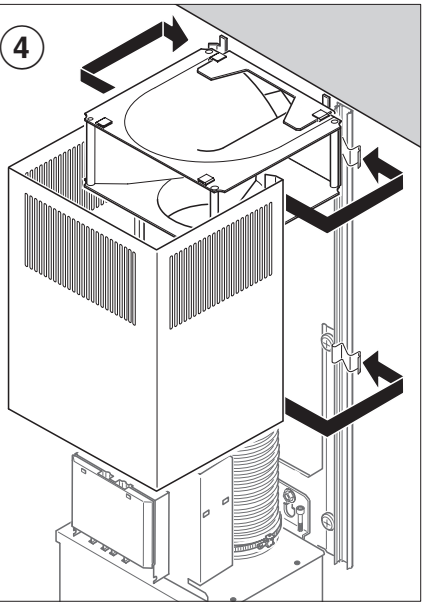

5

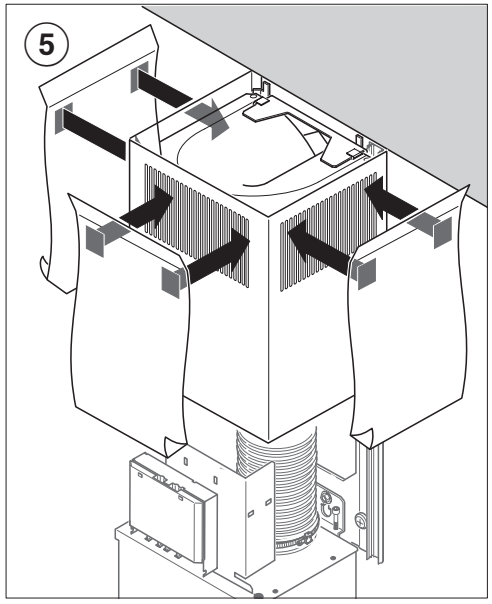

6

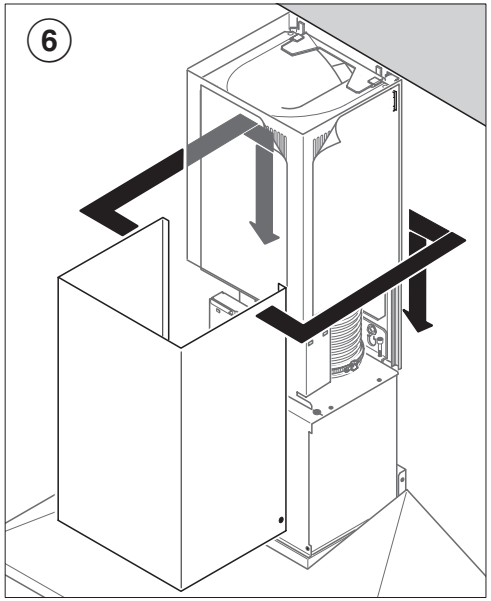

7

