Installation Instructions

Radiant Downdraft Cooktop

Questions? call us at 1.800.432.2737 or visit **GEAppliances.com.**

⚠WARNING Before beginning the installation, switch power off at the service panel and lock the service disconnecting means to prevent power from being switched on accidentally. When the service disconnecting means cannot be locked, securely fasten a prominent warning device, such as a tag, to the service panel.

⚠WARNING **To reduce the risk of fire, use only metal ductwork.**

MATERIALS YOU MAY NEED

- **Duct tape**
- **Sheet metal screws**
- **Ductwork to suit the application**
- Junction box
- Strain relief clamp for 1/2” trade size conduit
- Wire nuts

TOOLS YOU WILL NEED

- Safety Glasses
- Saw
- Pencil
- Measuring tape or scale
- Carpenter’s square
- Electrician’s Pliers
- Adjustable wrench or socket set (7/16” socket and ratchet)
- Drill and drill bit
- 1/4” nut driver
- Flat blade screwdriver
- Gloves

BEFORE YOU BEGIN

Read these instructions completely and carefully.

- **IMPORTANT** — Save these instructions for local inspector’s use.
- **IMPORTANT** — Observe all governing codes and ordinances.
- **IMPORTANT** — Remove all packing and material and literature before connecting gas and electrical supply to cooktop.
- **IMPORTANT** — To avoid damage to your cabinets, check with your builder or cabinet supplier to make sure that the materials used will not discolor, delaminate or sustain other damage. This product has been designed in accordance with the requirements of UL and CSA International and complies with the maximum allowable wood cabinet temperatures of 194°F (90°C).
- **Note to Installer –** Be sure to leave these instructions with the Consumer.
- **Note to Consumer –** Keep these instructions for future reference.
- **Servicer –** The electrical diagram is located inside the cooktop.
- Proper installation is the responsibility of the installer.
- Product failure due to improper installation is not covered under the Warranty.

CUTTING THE COUNTERTOP

If you are installing the cooktop in a solid surface material such as granite, quartz or any other natural or synthetic solid surface, we recommend that the cutout be prepared by a professional cabinet or coutertop installer.

Cooktop cutouts in wood or wood -laminate countertops may be able to be prepared using a saber saw and electric drill.

IMPORTANT SAFETY INSTRUCTIONS

The cooktop has been design certified by Underwriters Laboratories (UL). As with any appliance generating heat, there are certain safety precautions you should follow.

- Be sure your cooktop is installed properly by a qualified installer or service technician.
- The cooktop must be electrically grounded in accordance with local codes, or in their absence, with the National Electrical Code ANSI/NFPA No. 70 or the Canadian Electric Code, CSA C22.1-02.
- Improper installation, adjustment, alteration, service or maintenance can cause injury or property damage. Refer to this manual. For assistance or additional information, consult a qualified installer, service agency, manufacturer (dealer) or the gas supplier.
- Disconnect electrical supply before servicing.
- To eliminate the risk of burns due to reaching over heated surface elements, cabinet storage located above the surface units should be avoided. If cabinet storage space is to be provided, the risk can be reduced by installing a range hood that projects horizontally a minimum of 5” beyond the bottom of the cabinets. Cabinet installation above a cooktop may be no deeper than 13”.
- Make sure the wall coverings around the cooktop can withstand heat generated by the cooktop up to 200°F.
- If a 30” clearance between cooking surface and overhead combustible material or metal cabinets cannot be maintained, protect the underside of the cabinets above the cooktop with not less than $^{1}/_{4}$” insulating millboard or gypsum board at least $^{3}/_{16}$” thick covered with 28 gauge sheet steel or 0.020” thick copper.
- Clearance between the cooking surface and protected cabinets **MUST NEVER BE LESS THAN 24”** The vertical distance from the plane of the cooking surface to the bottom of adjacent overhead cabinets extending closer than 1” to the plane of the cooktop sides must not be less than 18”.
- When cutting or drilling into wall or ceiling, do not damage electrical wiring and other hidden utilities.
- Ducted fans must always be vented to the outdoors.

EXHAUST BLOWER RATINGS

⚠WARNING EXHAUST BLOWER SAFETY WARNING

Sufficient air is needed for proper combustion and exhausting of gases through the flue (chimney) of fuel burning equipment to prevent back drafting. Follow the heating equipment manufacturer’s guide lines and safety standards, such as those published by the National Fire Protection Association (NFPA), the American Society for Heating, Refrigeration and Air Conditioning (ASHRAE) and the local code authorities. When applicable, install any make up (replacement) air system in accordance with local building code requirements. Visit **GEAppliances.com** for available makeup air solutions.

ELECTRICAL REQUIREMENTS

This appliance must be supplied with the proper voltage and frequency, as listed in these Installation Instructions, and connected to an individual, properly grounded branch circuit, protected by a 40-amp circuit breaker or time delay fuses.

All wire connections must be made in accordance with local codes and properly insulated. Check with your local utility for governing electrical codes and ordinances. In the absence of local electrical codes, the National Electrical Code, ANSI/NFPA No. 70 – Latest Edition, governing electric range installations, must be followed.

A copy of the National Electrical Code can be obtained by writing to:

National Fire Protection Association
Batterymarch Park
Quincy, MA 02260

Effective January 1, 1996, the National Electrical Code requires that new, but not existing, construction utilize a four-conductor connection to an electric range. When installing an electric range in new construction, follow the instructions in NEW CONSTRUCTION AND FOUR-CONDUCTOR BRANCH CIRCUIT CONNECTION.

You must use a three-wire, single-phase AC 208Y/120 Volt or 240/120 Volt, 60 Hertz electrical system with separate ground. If you connect to aluminum wiring, properly installed connectors approved for use with aluminum wiring must be used.

Installation Instructions

UNPACKING YOUR COOKTOP

Check to be sure that all packing materials and tape have been removed. This will include tape on control knobs (if applicable), adhesive tape, wire ties, cardboard and protective plastic. Failure to remove these materials could result in damage to the appliance once the appliance has been turned on and surfaces have heated.

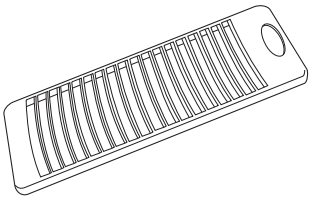

Vent Grille

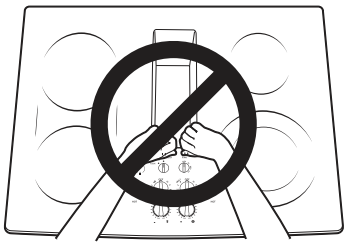

⚠CAUTION

GLASS IS FRAGILE

DO NOT BUMP EDGE OF GLASS DURING INSTALLATION

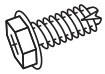

Sheet Metal Screws (9) (8-18 x 3/8")

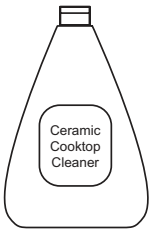

Cleaning Cream

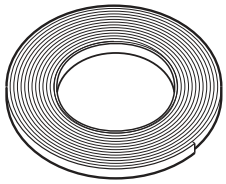

Foam Gasket Tape

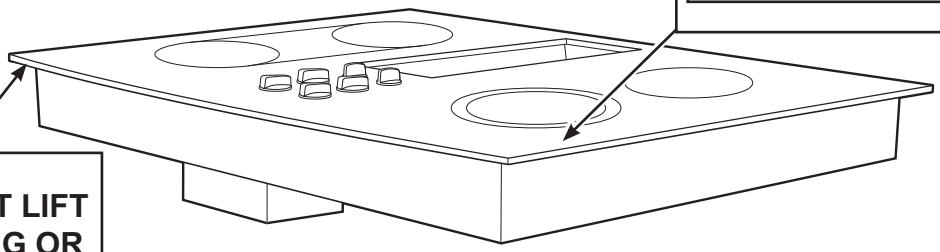

⚠CAUTION DO NOT LIFT FROM VENT OPENING OR BUMP GLASS

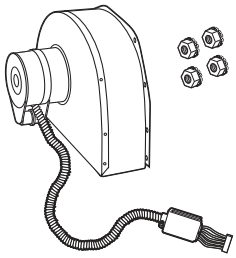

Blower Assembly and (4) Mounting Nuts (10-32 keps – nuts with lock washers attached)

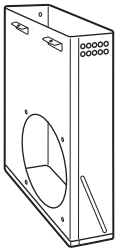

Blower Plenum

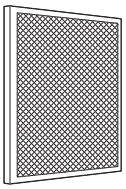

Vent Filter

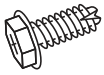

Sheet Metal Screws (2) (10-16 x 1/2")

Hold Down Brackets (2)

30" COOKTOP (DIMENSIONS FOR REFERENCE ONLY)

Unit shown fully assembled.

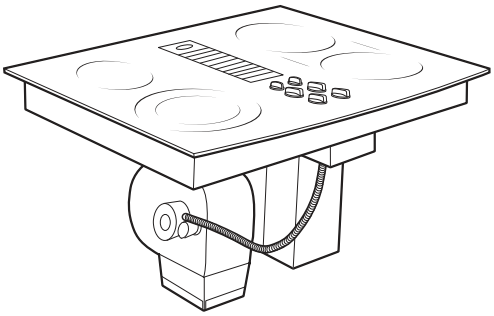

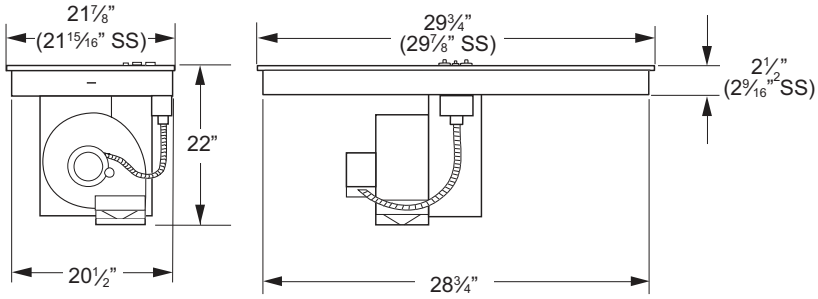

Unit must be vented to the outside!

1. PREPARING FOR INSTALLATION

Positioning the cooktop

The cooktop is designed to look best when centered in a cabinet at least 30" wide.

The exhaust vent beneath the cooktop must be located between wall studs or floor joists so that the ductwork may be installed properly.

At least 5 1/2” must be allowed between side edges of the cooktop and adjacent walls.

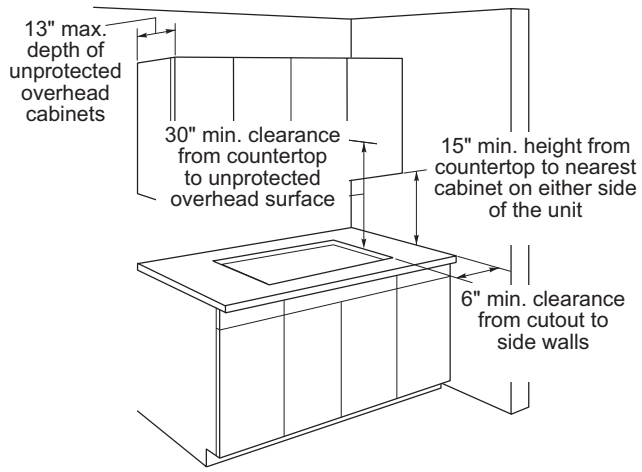

Avoid placing cabinets above the cooktop unit, if possible, in order to reduce the hazards caused by reaching over heated surface units. If cabinets are placed over the cooktop, the risks can be reduced by installing a range hood that projects horizontally a minimum of 5 inches beyond the bottom of the cabinets.

If the cabinetry is used above the cooktop, allow a minimum 30" clearance between the cooking surface and the bottom of the unprotected cabinet.

If the clearance between the cooktop and the cabinetry is less than 30", the cabinet bottom must be protected with a flame retardant millboard at least $^{1}/_{4}$" thick, or gypsum board at least $^{3}/_{16}$" thick, covered with 28 gauge sheet steel or 0.020" thick copper. Clearance between the cooktop and the protected cabinetry **MUST NEVER BE LESS THAN 24".**

EXCEPTION: Installation of a listed microwave oven or cooking appliance over the cooktop shall conform to the installation instructions packed with that appliance.

Working areas adjacent to the cooktop should have an 15" minimum clearance between the countertop and the bottom of the cabinet. If the clearance is less than 15”, the adjacent cabinets should be at least 5 1/2” from the side edge of the cooktop

2. PREPARING THE BASE CABINET

This cooktop is designed to fit easily into a variety of cabinets. However, the combined installation of a downdraft vent and a cooktop require careful consideration.

Some cabinets may require modifications.

This installation requires a 24” min. deep cabinet base.
The cabinet must be at least 30” wide.

Preparing a cabinet that is against a wall

In some cabinets, the sides may need to be scooped or cut down 5 3⁄4” as shown, and the corner braces removed in order to accommodate the unit.

In 75 cm and 90 cm frameless European cabinets, the back panel may need to be cut down 5 3⁄4” to accommodate the unit.

Preparing a peninsula or island-type cabinet

In a peninsula or island type cabinet, the sides may need to be scooped or cut down, and the corner braces removed in order to accommodate the unit.

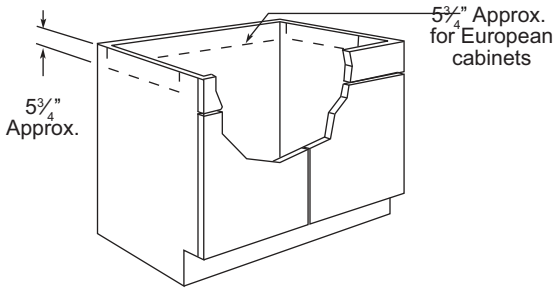

INSTALLATION PREPARATION (Cont.)

3. ROUGH PREPARATION OF JUNCTION BOX

⚠CAUTION FOR PERSONAL SAFETY, REMOVE HOUSE FUSE OR OPEN CIRCUIT BREAKER BEFORE PREPARING JUNCTION BOX.

Install an approved junction box within shaded area shown in diagram. Junction box must be at least 10 1⁄2” below top of cabinet.

Run conductors from residence wiring to junction box according to local electrical codes.

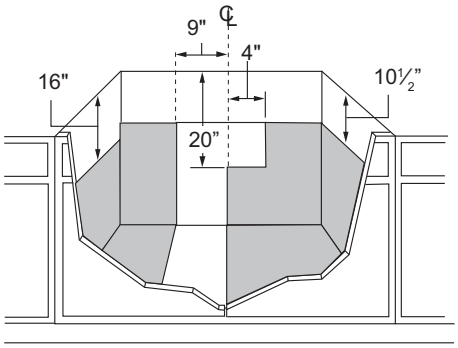

4. PREPARING THE COUNTERTOP

The countertop must have a deep flat surface to accommodate the cooktop and the vent. Countertops with a rolled front edge and backsplash may not provide the flat surface area required.

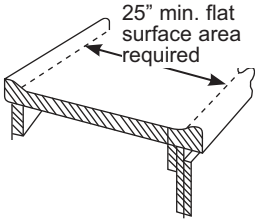

A 1/2” wide flat area is required around the edge of opening for support of the unit. The cooktop unit must be level and sit squarely into countertop opening.

Carefully cut countertop opening according to the dimensions shown in the illustration. Be sure that opening is cut squarely, with sides parallel to each other and rear exactly perpendicular to sides.

4. PREPARING THE COUNTERTOP (CONT.)

For island installation, maintain 1 7/8” minimum from cutout to front edge; 2 3/8” minimum from cutout to back edge; and 6” minimum from cutout to side edges of countertop.

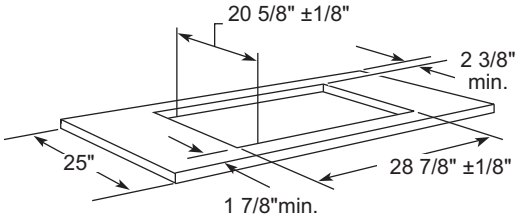

5. PREPARING FOR DUCTWORK VENTING

NOTE: Ductwork MUST be vented to outside. DO NOT vent into a wall, ceiling, crawlspace, attic or any concealed space.

Cut hole in cabinet wall or floor as appropriate for your installation. Make sure exhaust duct is located between wall studs or floor joists.

NOTE: When cutting or drilling into wall or ceiling, do not damage electrical wiring and other hidden utilities. Make sure that any opening/cutout in the wall behind the appliance and in the floor under the appliance are sealed properly.

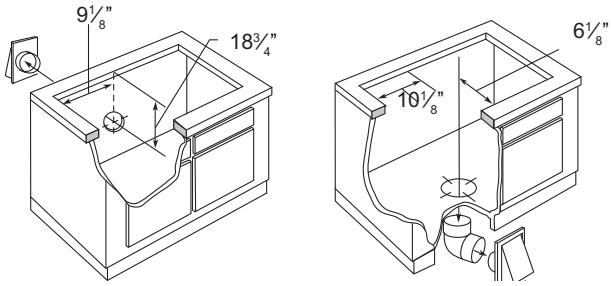

Rear Wall Venting

Downward Venting

INSTALLATION PREPARATION (Cont.)

6. BLOWER TO DUCTWORK ALIGNMENT

In general, the use of flexible ducting is discouraged because it can cause severely restricted airflow. However, if the blower outlet and the floor or wall duct location do NOT align well, then flexible METAL ducting can be used to adapt to an offset. Good alignment without use of flexible ducting is best.

NOTE:

- Do not exceed the maximum recommended offset of 6”.
- Do not allow the flexible ducting to kink or collapse.
- Do stretch the flexible ducting as much as possible to eliminate as much of the corrugation as possible.

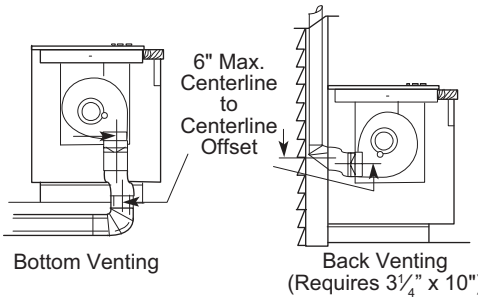

A 3 ¼” x 10” rectangle to 6” round transition duct is available at your local building supply store.

NOTE: Illustrations are for planning purposes only.

7. PREPARE FOR DUCTWORK

Determine the best route for ductwork; it can be routed in a variety of ways depending on the kitchen layout.

IMPORTANT: The downdraft air discharge outlet for this unit is 3 ¼” x 10” rectangular. Plan ducting accordingly.

Typical duct arrangement countertop series.

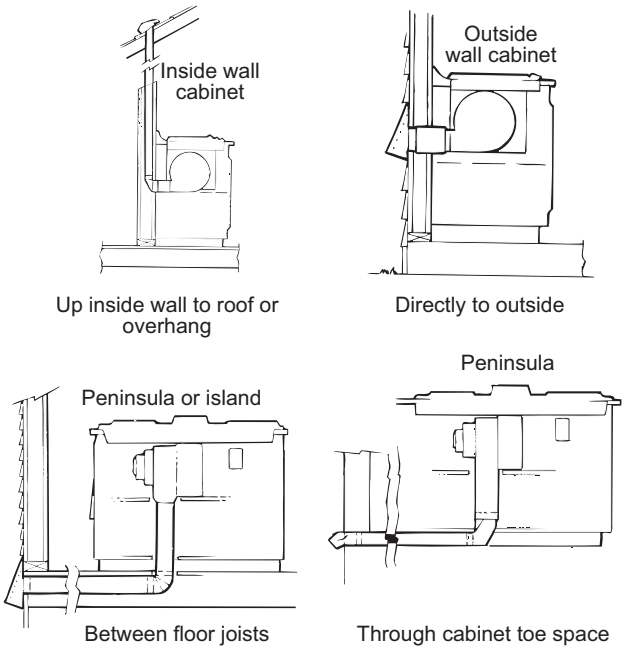

To maximize the ventilation performance of the vent system:

1. Minimize the duct run length and number of transitions and elbows.
2. Maintain a constant duct size.
3. Seal all joints with duct tape to prevent any leaks.
4. Do not use any type of flexible ducting.

If needed, install any make up (replacement) air system in accordance with local building code requirements. Visit **GEAppliances.com** for available makeup air solutions.

- Optional duct arrangement under concrete slab. PVC duct should be used if installing under a poured concrete slab.

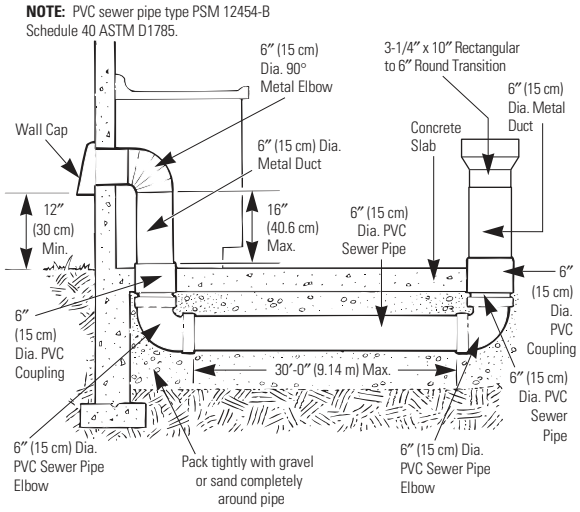

- Install ductwork so the piece of duct nearest the downdraft unit slots INTO the next piece of the duct. Secure the joints with self-tapping screws and apply duct tape around the joints to ensure an airtight seal.

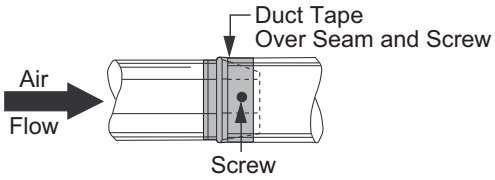

INSTALLATION PREPARATION (Cont.)

8. INSTALLING THE FOAM GASKET

Do not install the cooktop into the countertop without installing the foam gasket as shown. It protects the bottom edge of the glass from the countertop and seals the cooktop against spills.

Remove the cooktop along with its shipping pad from the shipping box. Remove the shipping block from the downdraft vent opening and place it under the shipping pad to provide level support.

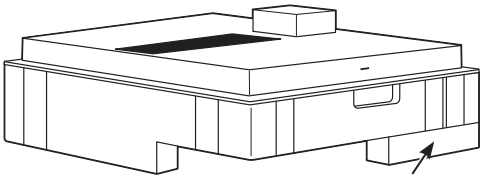

Center vent shipping block – place under the shipping pad to provide level support

⚠CAUTION GLASS IS FRAGILE. DO NOT BUMP EDGE OF GLASS DURING INSTALLATION.

Locate the foam gasket tape included with your cooktop.

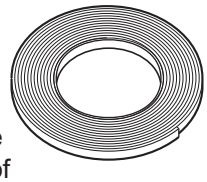

Smooth rough edges of the cutout.

Peel off the white backing to install the foam gasket tape on the bottom side of the cooktop glass.

Foam Gasket Installation Notes:

- The foam gasket tape should be installed within 1/8” of the edge of the glass. Do not stretch or twist the foam gasket tape.

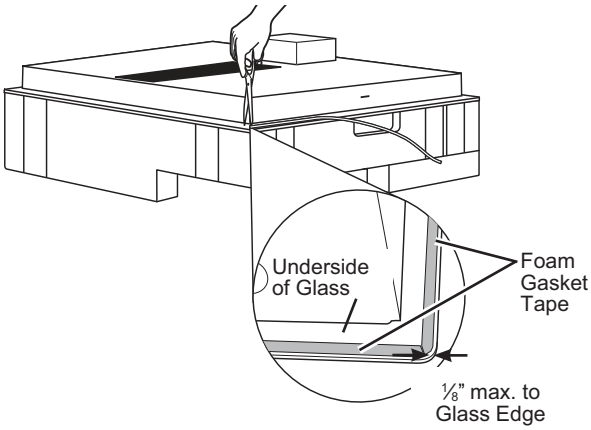

⚠CAUTION Failure to install foam gasket tape greatly increases the potential of breaking the cooktop glass when installing, especially in Corian® or granite countertops.

8. INSTALLING THE FOAM GASKET (Cont.)

- Use care not to stretch the foam gasket tape while it is installed or it will not stay in place.
- Do not place foam gasket tape over the metal flanges.
- But the foam gasket tape ends together at each corner without overlapping.
- Trim the foam gasket tape to length without stretching.
- Mitre cut outside corners of foam gasket tape slightly if necessary for appearance.
- Do not scratch the glass while cutting the foam gasket tape.

COOKTOP INSTALLATION

9. INSTALLING THE COOKTOP

⚠CAUTION

DO NOT LIFT FROM VENT OPENING.

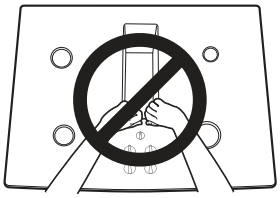

Lift the cooktop by the glass side edges as shown.

NOTE: Do not use the glass top vent opening to lift or move the cooktop into position.

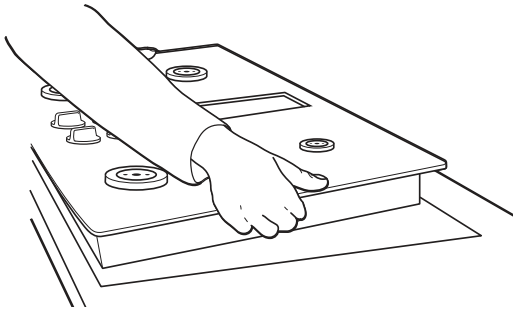

Lower the cooktop into the countertop opening, guiding it into position. Glass is fragile—do not allow it to drop onto the countertop. Support from the underside and lower slowly.

Carefully remove your fingers one corner at a time to lower the cooktop into position.

Once the unit is placed in countertop; visually inspect the cooktop and counter, appearance or alignment concerns.

COOKTOP INSTALLATION

10. INSTALLING THE OPTIONAL INSTALLATION BRACKETS

A. Make sure the front edge of the countertop is parallel to the cooktop. Make final check that all required clearances are met.

B. Locate and remove hold-down brackets from installation kit package.

C. Attach brackets to the underside of the cooktop. Remove the screws from the bottom of the cooktop and screw the hold-down bracket to the bottom of the cooktop unit. Repeat for opposite side of cooktop.

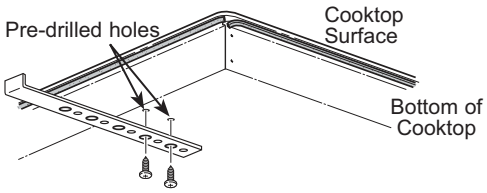

D. Screw the hold-down brackets into the cabinet sides to secure the unit into place.

Alternate Installation:

You can order an alternate installation kit WB01X24570 with wing nuts and brackets by calling 800.GE.CARES. See diagram for instructions.

To install optional installation brackets:

Remove 2 screws on both sides under cooktop.

Align optional installation bracket under cooktop and reinstall screws through the slot in the bracket. Do this on both sides of the cooktop.

Thread the thumb screw through the hole in the bracket and tighten to secure the cooktop to the countertop. Repeat on the other side.

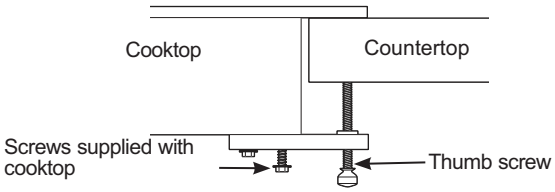

IMPORTANT: Turn the thumbscrew until it touches the bottom of the countertop. Do not overtighten.

11. INSTALLING THE BLOWER PLENUM TO THE COOKTOP

Slide the plenum, with the blower opening on the left, into the opening in the bottom of the cooktop. Push up on the plenum until the stops on the plenum contact the bottom of the cooktop, and snap the plenum into place. (You may have to move the plenum back and forth to work it into place.)

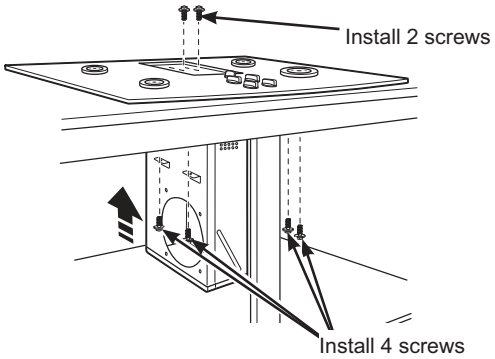

Secure the plenum to the bottom of the cooktop, on each side, using the four (4) screws provided. Further secure the plenum to the cooktop, from the top side, using the two screws (2) provided.

12. INSTALLING THE BLOWER TO THE PLENUM

Orient the blower discharge opening to match the ductwork in Steps 6 and 7. Slide the four threaded studs on the side of the blower housing into the four holes on the side of the plenum.

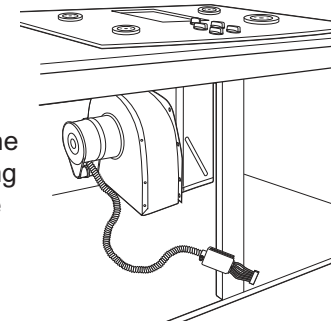

NOTE: See Step 13 for installing the transition duct to the blower. It may be easier to install the transition duct to the blower before installing the blower to the plenum.

From the vent opening in the top of the cooktop, fasten the blower assembly securely to the plenum with four (4) nuts. Torque to 25±5 in/lb.

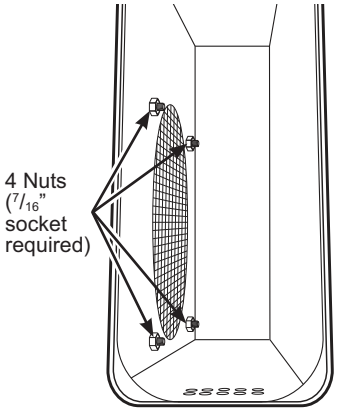

COOKTOP INSTALLATION (Cont.)

13. ATTACHING A BLOWER TRANSITION DUCT

Use a blower transition duct for all downward duct installations to connect to 6” round standard ductwork. This 3 1⁄4” x 10” rectangle to 6” round transition duct is available at your local building supply store.

Install the transition duct to the blower outlet. Secure all

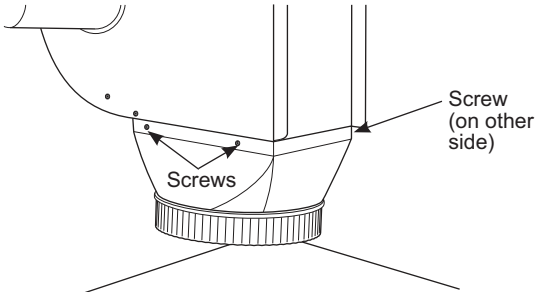

joints with duct tape to assure an airtight seal

14. BLOWER ELECTRICAL CONNECTIONS

- Loosen the two screws and remove and discard the sheet metal strap covering the 5-pin connector on the cooktop bottom. Save the screws for reinstallation later.

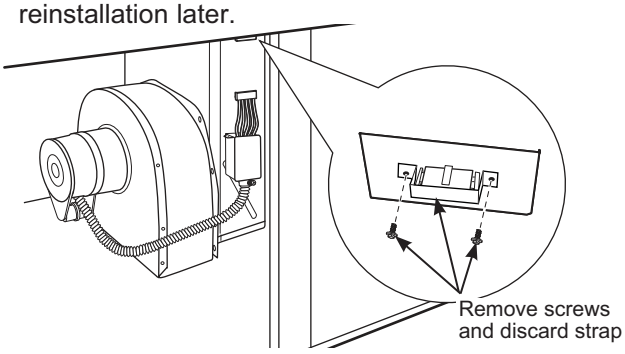

- Connect the 5-pin plug on the blower assembly to the matching 5-pin receptacle on the bottom of the cooktop.

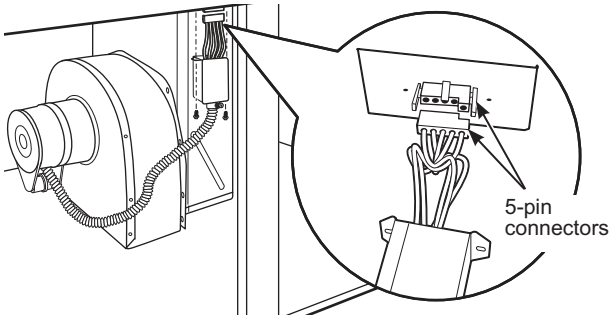

15. BLOWER ELECTRICAL CONNECTIONS (CONT.)

- Fold all wires into the electrical enclosure. Secure the enclosure with the screws removed earlier, making sure that no wires are trapped.

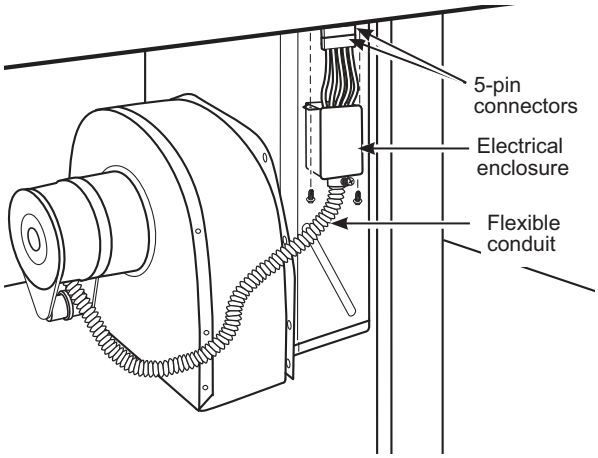

16. CONNECTING THE DUCTWORK

Connect the ductwork prepared in Steps 6 and 7 to the blower.

COOKTOP INSTALLATION (Cont.)

17. BEFORE MAKING ELECTRICAL CONNECTIONS

Note to Electrician: The power leads supplied with this appliance are UL-recognized for connection to large gauge household wiring.

The insulation of these leads is rated at temperatures much higher than the temperature rating of household wiring. The current carrying capacity of a conductor is governed by the wire gauge and also the temperature rating of the insulation around the wire.

⚠WARNING Aluminum Wiring - IMPROPER CONNECTION OF ALUMINUM HOUSE WIRING TO THE COPPER LEADS CAN RESULT IN SERIOUS PROBLEMS.

Attach copper wires to aluminum wiring using special connectors designed and UL-listed for joining copper to aluminum. Follow the connector manufacturer's recommended procedure closely.

Service Loop – Leave a loop in the wires to the cooktop so that the cooktop can be lifted 12 inches without having to disconnect the wiring.

ELECTRICAL REQUIREMENTS*

Model #	Voltage	Frequency	KW
PP9830	120/240V	60Hz	9.1KW
	208Y/120V	60Hz	6.9KW

*For reference only. Verify with product rating **plate.**

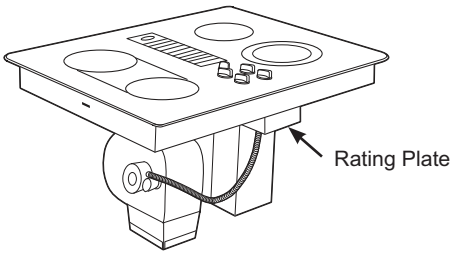

18. MAKING ELECTRICAL CONNECTIONS

⚠WARNING Switch power off at the service panel and lock the service disconnecting means to prevent power from being switched on accidentally. When the service disconnecting means cannot be locked, securely fasten a prominent warning device, such as a tag, to the service panel.

A. When making the wire connections, use the entire length of conduit provided. The conduit must not be shortened.

B. With the cooktop in place, open the front of the cabinet door.

C. Insert the wires from the conduit through the opening of the junction box. Install proper strain relief clamp.

Effective January 1, 1996, the National Electrical Code requires that new, but not existing, construction utilize a four-conductor connection to an electric range. When installing an electric range in new construction, follow the instructions in NEW CONSTRUCTION AND FOUR-CONDUCTOR BRANCH CIRCUIT CONNECTION.

You must use a three-wire, single-phase AC 208Y/120 Volt or 240/120 Volt, 60 Hertz electrical system with separate ground. If you connect to aluminum wiring, properly installed connectors approved for use with aluminum wiring must be used.

New construction and four-conductor branch circuit connection

- When installing in new construction, or
- When installing in a mobile home, or
- When local codes do not permit grounding through neutral:

COOKTOP INSTALLATION (Cont.)

18. MAKING ELECTRICAL CONNECTIONS (Cont.)

4-Conductor Branch Circuit

When connecting the cooktop to a 4-conductor circuit, connect the red leads of the cooktop and the power supply to the branch circuit red lead; connect the black leads to each other. Connect the cooktop white lead to the power supply and branch circuit neutral leads, which are white or gray. Ground the unit by connecting the green conductor of the cooktop to the bare or green leads of the power supply and branch circuit (ground leads).

4-Conductor Branch Circuit

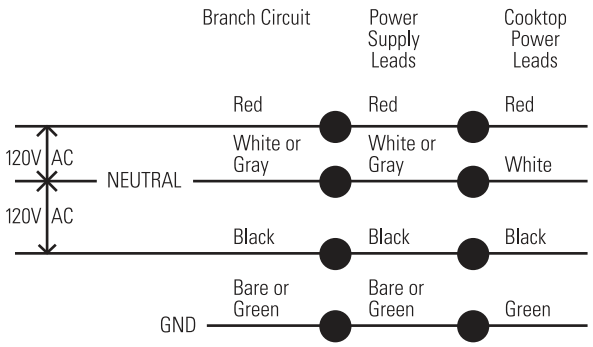

Three-conductor branch circuit connection

- When installing in existing construction built prior to January 1, 1996, and if permitted by local codes:

3-Conductor Branch Circuit

When connecting cooktop to a 3-conductor circuit, connect the red leads of the cooktop and the power supply to the branch circuit red lead; connect the black leads to each other. Connect the green and white leads of the cooktop to the power supply and branch circuit neutral leads, which are white or gray.

3-Conductor Branch Circuit

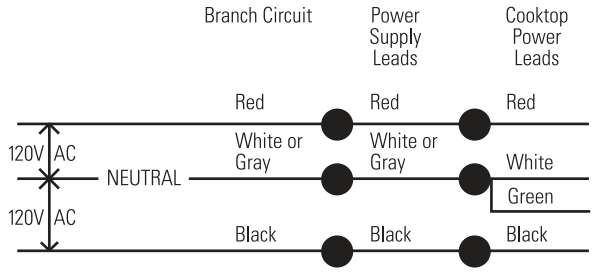

20. INSTALL DOWNDRAFT FILTER AND VENT GRILLE

Do not operate the vent without the filter in place.

- Place the filter diagonally through the vent opening.

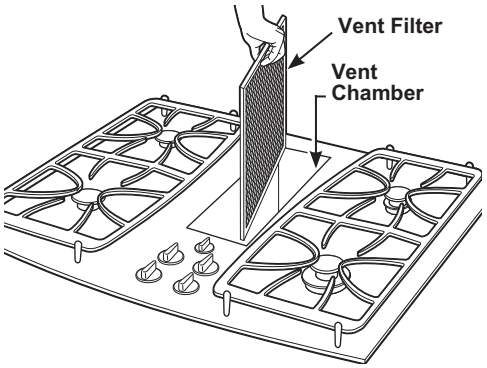

- Make sure it rests, at an angle, on the supports in the vent opening.

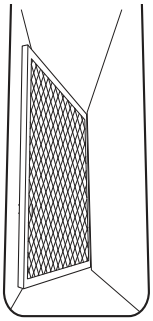

- Carefully place the vent grille onto the gasket on the downdraft opening.

CHECK OPERATION OF DOWNDRAFT

- Turn the vent fan speed control to HI, MED and LO to make sure all speeds operate correctly.

Notes

Instrucciones de instalación

Estufa radiante de ventilación descendente

¿Preguntas? Llámenos al 1.800.432.2737 o visite **GEAppliances.com.**

⚠ADVERTENCIA **Antes de comenzar la instalación, desconecte el interruptor de suministro eléctrico en el panel de servicio y cierre el mecanismo de seguridad para evitar que alguien lo conecte accidentalmente. Cuando no exista un dispositivo de cierre de seguridad, amarre un aviso visible, como una etiqueta al panel de servicio haciendo la advertencia.**

⚠ADVERTENCIA **Para reducir el riesgo de incendios, use sólo conductos metálicos.**

MATERIALES QUE PUEDE NECESITAR

- Cinta adhesiva de conductos
- Tornillos para hojas metálicas
- Trabajo de conductos que es apropiado para la instalación
- Caja de Empalmes
- Abrazadera con amortiguador de refuerzo para conducto de tamaño comercial de ½”
- Tuercas para cables

HERRAMIENTAS QUE NECESITARÁ

- Gafas de Seguridad
- Sierra
- Pencil
- Cinta métrica o escala
- Escuadra de carpintero
- Pinza de Electricista
- Llave ajustable o juego de cubos (7/16” cubo de y trinquete)
- Taladradora y broca
- Llave de tuercas de 1/4”
- Destornillador con cabeza plana
- Guantes

ANTES DE COMENZAR

Lea estas instrucciones completa y cuidadosamente.

- **IMPORTANTE —** Guarde estas instrucciones para ser usadas por el inspector local.
- **IMPORTANTE —** Observe todos los códigos y ordenanzas aplicables.
- **IMPORTANTE —** Retire todo el envoltorio, los materiales y las instrucciones, antes de conectar el suministro de gas y electricidad a la superficie de cocción.
- **IMPORTANTE —** Para evitar daños sobre los gabinetes, controle con su constructor o proveedor de gabinetes que los materiales usados no produzcan descoloración, deslaminado, ni generen otros daños. Este electrodoméstico fue diseñado de acuerdo con los requisitos de UL y CSA International y cumple con las temperaturas máximas permitidas para gabinetes de madera de 194°F (90°C).
- **Nota al instalador –** Cerciórese de dejar estas instrucciones con el Consumidor.
- **Nota al consumidor – G**uarde estas instrucciones para referencia futura.
- **Servicio Técnico -** El diagrama eléctrico está ubicado dentro de la superficie de cocción.
- La instalación apropiada es la responsabilidad del instalador.
- Si este producto falla por una instalación inapropiada, la Garantía no cubrirá este producto.

CORTE DE LA ENCIMERA

Si instalará la superficie de cocción en una superficie con un material sólido tal como granito, cuarzo u otra superficie sólida natural o sintética, le recomendamos que el corte sea realizado por un instalador profesional de gabinetes o encimeras.

Los cortes de aberturas para superficies de cocción en encimeras de madera o madera laminada se podrán realizar usando un cierra de vaivén y un taladro eléctrico.

INSTRUCCIONES DE SEGURIDAD IMPORTANTES

La estufa es un diseño que ha sido certificado por la Asociación Norteamericana de Gas. Como sucede con cualquier aparato que genere calor, hay ciertas precauciones de seguridad que debe seguir. Encontrará estas precauciones en la sección Instrucciones importantes de seguridad en esta manual. Léala detenidamente.

- Asegúrese de que la estufa sea instalada adecuadamente por un técnico calificado o un técnico en servicio.
- La estufa debe tener conexión a tierra de acuerdo con los códigos locales, o en ausencia de éstos, con el Código Eléctrico Nacional ANSI/NFPA No. 70 o el Código de Electricidad de Canadá (Canadian Electric Code), CSA C22.2-02.
- La instalación, el ajuste, la alteración, el servicio o mantenimiento incorrectos pueden causar lesiones o daños a la propiedad. Consulte este manual. Para asistencia o información adicional, consulte a un instalador calificado, agente de servicio, fabricante (distribuidor) o al abastecedor de gas.
- Desconecte el suministro eléctrico antes de dar servicio al aparato.
- A fin de eliminar el riesgo de quemaduras debido a que se alcanzaron elementos sobre superficies calientes, se deberá evitar el uso del espacio de almacenamiento del gabinete ubicado sobre las unidades. De ser necesario proveer espacio para el gabinete de almacenamiento, el riesgo se puede reducir instalando una campana de salida de aire con proyección horizontal a un mínimo de 5“ desde la parte inferior de los gabinetes. Los gabinetes instalados sobre la superficie de cocción no deberán poseer una profundidad superior a las 13”.
- Asegúrese de que los recubrimientos de las paredes que están alrededor de la estufa resistan el calor generado por la estufa hasta 200 °F (93 °C).
- Si una tolerancia de 30” entre la superficie de cocina y el material combustible encima de la estufa o los gabinetes metálicos no pueden mantenerse, proteja la parte de abajo de los gabinetes que se encuentran en la parte superior de la estufa con no menos de 1⁄4” (6,4 mm) de cartón y aislante o lámina de yeso de al menos 3⁄16” (4,8 mm), cubierta con una hoja de metal de calibre 28 o de cobre 0,020” (0,5 mm) de espesor.
- La distancia entre la superficie para cocinar y los gabinetes protegidos NUNCA DEBE SER MENOR QUE 24 PULGADAS (61 cm). La distancia vertical desde la superficie para cocinar hasta la parte inferior de los gabinetes adyacentes superiores que se extienden más de 1” (2,5 cm) a los lados del plano de la estufa no debe ser menor de 18” (45,72 cm).
- Al cortar o perforar sobre paredes o cielorrasos, no dañe el cableado eléctrico y otros conductos de servicios ocultos.
- Los ventiladores con conducto siempre deberán poseer ventilación hacia el exterior.

⚠ADVERTENCIA **ADVERTENCIA DE SEGURIDAD DEL SOPLADOR DE ESCAP**

Es necesario contar con suficiente cantidad de aire para una combustión y salida de gases adecuadas a través del conducto (chimenea) del equipo de consumo de combustible, a fin de evitar descargas. Siga las pautas del fabricante del equipo de calefacción y los estándares de seguridad, tales como aquellos publicados por la Asociación Nacional de Protección contra Incendios (National Fire Protection Association, NFPA), la Sociedad Estadounidense para la Calefacción (American Society for Heating), los Ingenieros de Refrigeración y Acondicionadores de Aire (Refrigeration and Air Conditioning Engineers, ASHRAE) y las autoridades de los códigos locales. Cuando corresponda, instale un sistema de reposición (reemplazo) de aire de acuerdo con los requisitos del código local de construcción. Para acceder a soluciones relacionadas con la reposición de aire, visite **GEAppliances.com.**

REQUISITOS ELÉCTRICOS

Este electrodoméstico debe suplirse con el voltaje y la frecuencia apropiados, conforme se indica en estas Instrucciones de Instalación, y debe ser conectado a un ramo eléctrico conectado apropiadamente a tierra, protegido por un interruptor de circuito de 40 amperios o fusibles de dilatación de tiempo.

Todas las conexiones de alambres deben hacerse de acuerdo con los códigos locales y deben estar apropiadamente aisladas. Póngase en contacto con la compañía de utilidades local para los códigos eléctricos y ordenanzas de su gobierno. En la ausencia de códigos eléctricos locales, el National Electrical Code, ANSI/NFPA No. 70 – en su más reciente edición, que gobierna la instalación de estufas eléctricas, deben seguirse.

Usted puede obtener una copia del National Electrical Code escribiendo a:

National Fire Protection Association
Batterymarch Park
Quincy, MA 02260

Efectivo el 1 de enero de 1996, el National Electrical Code requiere que las construcciones nuevas, pero no ya existentes, utilicen conexiones de cuatro conductores para estufas eléctricos. Cuando se encuentre instalando una estufa eléctrica en una construcción nueva, siga las instrucciones en CONSTRUCCIÓN NUEVA Y CONEXIÓN DE RAMAL DE CIRCUITO DE CUATRO CONDUCTORES.

Usted debe usar un sistema eléctrico de cables de tres alambres, de fase sencilla AC 208Y/120 voltios o 240/120 voltios, 60 Hertz con conexión a tierra por separado. Si usted conecta a alambres de aluminio, debe usar conectadoras aprobados para el uso con alambrado de aluminio.

Instrucciones de Instalación

DESEMPACANDO SU ESTUFA

Asegúrese que todos los materiales de empaque y cintas se hayan retirado. Esto incluye cintas sobre las perillas de control (si corresponde), cinta adhesiva, cintas de ajuste, cartón y plástico protector. Si estos materiales no se retiran se puede producir como resultado un daño sobre el electrodoméstico, una vez que el mismo fue encendido y las superficies se calientan.

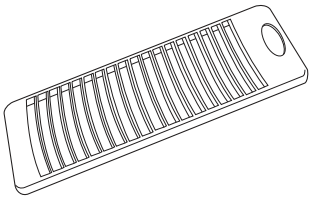

Rejilla de ventilación

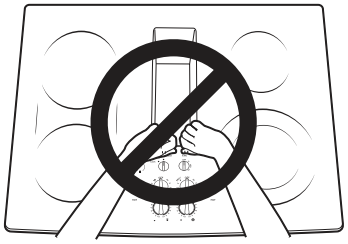

⚠PRECAUCIÓN

NO LEVANTE POR LA ABERTURA DE VENTILACIÓN O CHOQUE EL VIDRIO

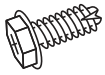

Tornillos de plancha metálica (9) (8-18 x 3/8”)

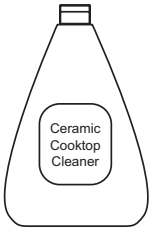

Crema de limpieza

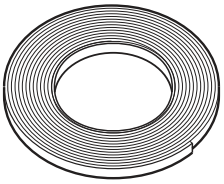

Cinta de junta de espuma (rollo de 9 pies)

⚠PRECAUCIÓN

EL VIDRIO ES FRÁGIL NO CHOQUE LA ESQUINAS DEL VIDRIO DURANTE LA INSTALACIÓN

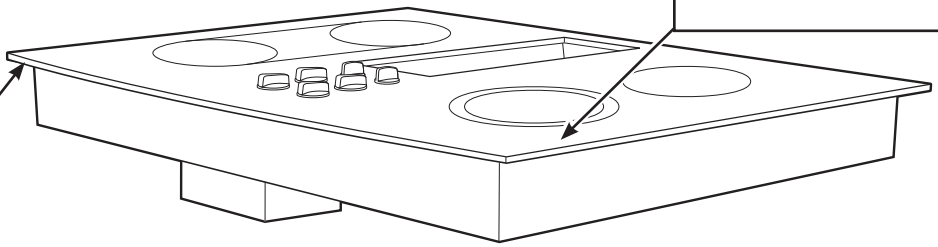

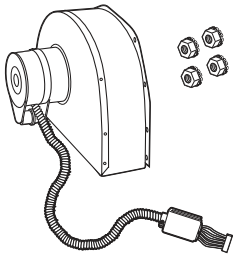

Ensambladura del soplador y tuercas de montaje (4) (10-32 tuercas—con sus arandelas de cierre pegadas)

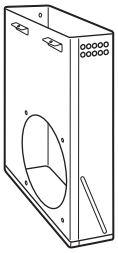

Pleno del soplador

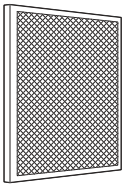

Filtro del ventilador

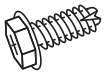

Tornillos para plancha metálica (2) (10-16 x 1/2”)

Soportes de Suspensión (2)

ESTUFA DE 30” (DIMENSIONES PARA REFERENCIA SOLAMENTE)

La unidad se muestra totalmente ensamblada.

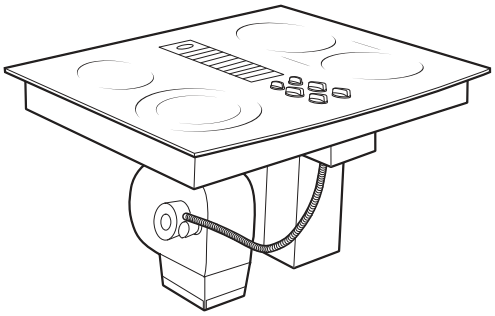

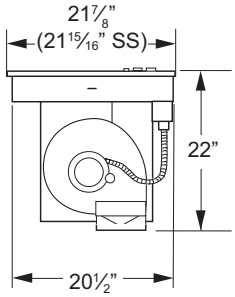

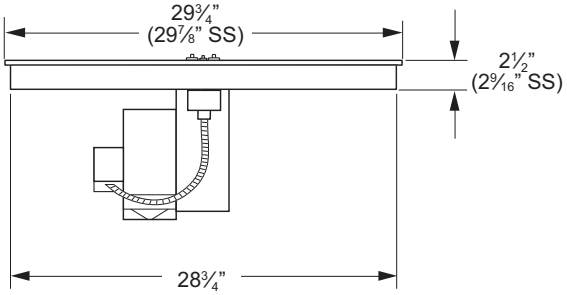

La unidad debe tener ventilación hacia el exterior!

PREPARACIÓN DE LA INSTALACIÓN

1. PREPARACIÓN PARA LA INSTALACIÓN

Posicionamiento de la superficie de cocción

La estufa está diseñada para lucir mejor cuando está centrada en un gabinete de por lo menos 30” de ancho.

La ventanilla de escape debajo de la estufa debe estar localizada entre los bajantes de la pared o entre las vigas del piso de forma que el trabajo de conductos pueda ser instalado apropiadamente.

Por lo menos 5 1/2" se deben dejar entre los extremos laterales de la estufa y las paredes adyacentes.

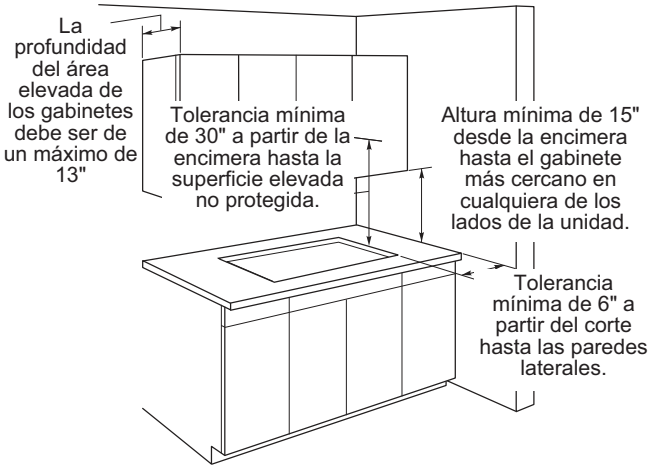

Evite colocar gabinetes encima de la unidad, si es posible, para reducir los peligros causados por tener que intentar alcanzar unidades de superficie calentadas. Si los gabinetes están colocados encima de la estufa, los riesgos se pueden reducir instalando una capucha de estufa que proyecte horizontalmente un mínimo de 5 pulgadas más allá del fondo de los gabinetes.

Si se usan gabineterías encima de la estufa, deje una tolerancia mínima de 30" entre la superficie de cocina y el fondo de cualquier gabinete no protegido.

Si la tolerancia entre la estufa y la gabinetería es menor de 30", el gabinete debe protegerse con una plancha retardante de llamas de por lo menos 1/4" de grueso, cubierta con una plancha metálica de acero calibre 28 o con una pancha de cobre de 0.020". La tolerancia entre la estufa y la gabinetería protegida NUNCA DEBE SER MENOR DE 24".

EEXCEPCIÓN: La instalación de un horno de microondas especificado o de un electrodoméstico de cocina sobre una estufa debe conformarse a las instrucciones de instalación empacadas con ese electrodoméstico.

15" mínimas deben dejarse a partir de cada lado de extremo de la estufa hasta el fondo de cualquier gabinete no directamente colocado sobre la estufa. Si la tolerancia es menor de 15", los gabinetes adyacentes deben ser de por lo menos 5 1/2" desde el lado extremo de la estufa.

2. PREPARACIÓN DEL GABINETE DE LA BASE

Esta estufa está diseñada para ajustar fácilmente en una variedad de gabinetes. Sin embargo, la instalación combinada de una estufa y ventilación descendente requiere consideración cuidadosa.

Algunos gabinetes podrían requerir modificaciones.

Esta instalación requiere un gabinete de base de una profundidad mínima de 24”. El gabinete debe ser de por lo menos 30” de ancho.

Preparando un gabinete que ajuste contra la pared

En algunos gabinetes, los lados podrían necesitar ser rebajados o cortados 5 3⁄4” como se muestra en la figura, y las abrazaderas de las esquinas removidas para acomodar la unidad.

En gabinetes europeos sin forma de 75 cm y 90 cm, el panel posterior podría necesitar ser rebajado hasta 5 3⁄4” para acomodar la unidad.

Preparando un gabinete tipo península o tipo isla

En gabinetes tipo península o isla, los lados podrían necesitar ser rebajados o cortados, y las abrazaderas de las esquinas removidas para acomodar la unidad.

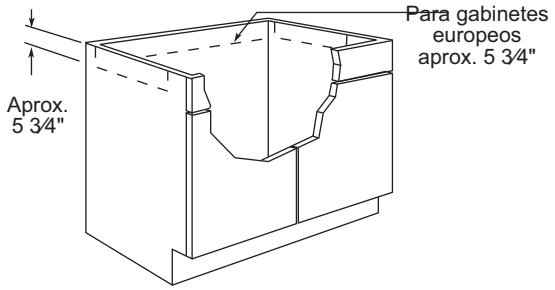

PREPARACIÓN DE LA INSTALACIÓN (Cont.)

3. PREPARACIÓN RÁPIDA DE UNA CAJA DE UNIÓN

⚠PRECAUCIÓN **PARA SEGURIDAD PERSONAL, REMUEVA EL FUSIBLE DE LA CASA O ABRA EL INTERRUPTOR DE CIRCUITO ANTES DE PREPARAR LA CAJA DE UNIÓN.**

Instale una caja de unión aprobada dentro del área sombrada en el diagrama que se muestra en la ilustración. La caja de unión puede estar a por lo menos 10½" del gabinete superior.

Pase los conductores desde el alambrado de la residencia hasta la caja de unión de acuerdo con los códigos eléctricos.

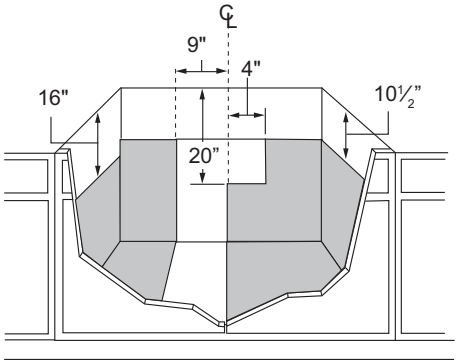

4. PREPARANDO LA ENCIMERA

La encimera debe tener una superficie plana profunda para acomodar la estufa y la ventilación. Las encimeras con un extremo frontal rodado y "backsplash" puede no proporcionar el área de superficie plana requerida.

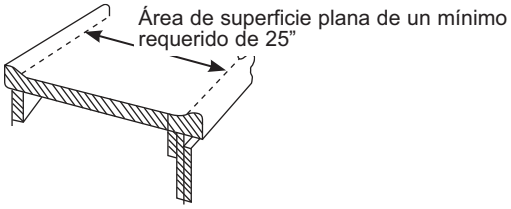

Un área plana de 1/2" de ancho se requiere alrededor del extremo de la abertura para soportar la unidad. La unidad debe ser nivelada y sentarse derecha en la abertura de la encimera.

4. PREPARANDO LA ENCIMERA (Cont.)

Con cuidado corte la abertura de la encimera de acuerdo con las dimensiones mostradas en la ilustración. Cerciórese de que la abertura es cortada derecha, con los lados paralelos entre sí y con la parte posterior exactamente perpendicular a los lados.

Para la instalación de la isla, deje un espacio mínimo de 1 7/8" desde la abertura hasta el extremo frontal, un espacio mínimo de 2 3/8" desde la abertura hasta el extremo trasero, y un espacio mínimo de 6" desde la abertura hasta los extremos laterales de la encimera.

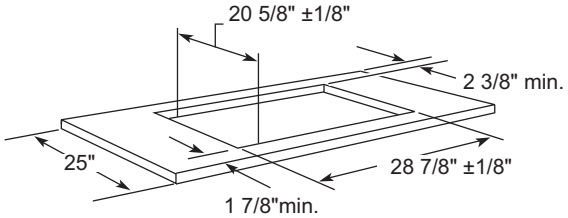

5. PREPARACIONES PARA LOS CONDUCTOS

NOTA: El trabajo de conductos DEBE tener ventilación hacia el exterior. NO VENTILE hacia las paredes, techo, esquinas, áticos o cualquier otro lugar cerrado.

Corte un agujero en la pared del gabinete o en el piso del gabinete según sea apropiado para su instalación. Cerciórese de que los tubos de escape están localizados entre los bajantes de la pared o las vigas del piso.

NOTA: Cuando se encuentre cortando o taladrando en la pared o en el techo, no dañe los alambrados eléctricos u otras utilidades escondidas. Asegúrese de que cualquier abertura en la pared detrás del electrodoméstico y en el piso debajo del electrodoméstico esté sellada de forma apropiada.

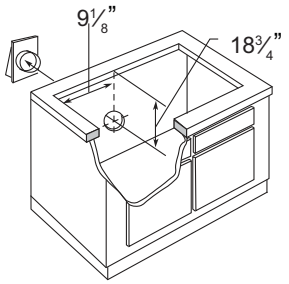

Ventilación de la pared posterior

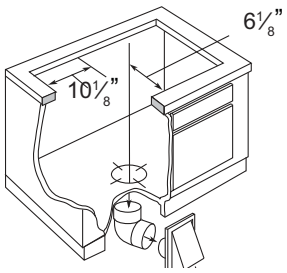

Ventilación vertical

PREPARACIÓN DE LA INSTALACIÓN (Cont.)

6. ALINEACIÓN DE LOS CONDUCTOS DEL SOPLADOR

En general, no instamos al uso de conductos flexibles porque éste puede causar severas restricciones del flujo de aire. Sin embargo, si la salida del soplador y la localización en la pared o en el piso representa un problema de alineación, entonces usted puede usar conductos METÁLICOS para adaptar la compensación. Un buen centramiento sin necesidad de conductos flexibles es lo preferido.

NOTA:

- No exceda la adaptación máxima recomendada de 6≤.
- No permita que el conducto flexible se doble o que colapse.
- Alargue el conducto flexible tanto como sea posible para evitar la corrugación tanto como sea posible.

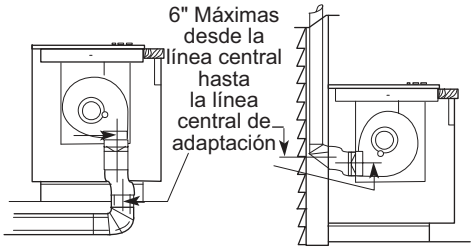

Ventilación de fondo

Ventilación trasera (Requiere 3¼" x 10")

Un rectángulo de 3¼” x 10” a una transición de conducto redondo de 6” está disponible en su tienda de suministros para construcción local.

NOTA: Las ilustraciones son simplemente para que usted planifique.

7. PREPARACIÓN DEL CONDUCTO

Determine el mejor recorrido para el conducto; el mismo puede ser conducido de diferentes formas dependiendo del esquema de la cocina.

IMPORTANTE: La salida de la descarga de aire descendente para esta unidad es rectangular, y con una medida de 3 1/4” x 10”. Planifique el recorrido de forma consecuente.

Serie de mesadas con distribución típica de tuberías.

Pared interna hacia arriba hasta el techo o parte saliente

Directamente hacia el exterior

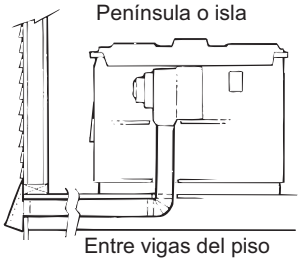

Entre vigas del piso

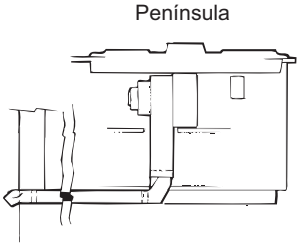

A través del espacio de las patas del gabinete

A fin de maximizar el rendimiento de la ventilación del sistema de ventilación:

1. Minimice la longitud del conducto y el número de transiciones y codos.
2. Mantenga un tamaño de tubería constante.
3. Selle todas las juntas con cinta para conductos a fin de evitar pérdidas.
4. No utilice tuberías flexibles de ningún tipo.

De ser necesario, instale un sistema de reposición (reemplazo) de aire de acuerdo con los requisitos del código local de construcción. Para acceder a soluciones relacionadas con la reposición de aire, visite **GEAppliances.com.**

- Arreglo opcional del conducto bajo una losa de concreto Se deberá usar un conducto de PVC si se instalará bajo una losa de concreto.

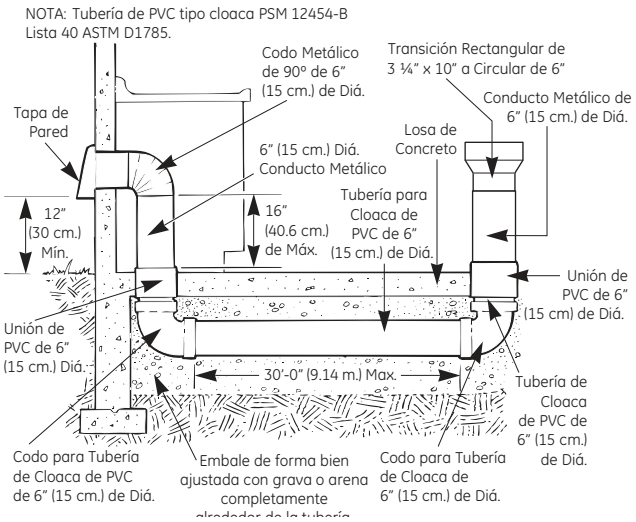

- Instale la tubería de modo que el trozo de conducto más cercano a la unidad descendente encaje DENTRO DE la siguiente pieza del conducto. Asegure las uniones con tornillos autorroscantes y coloque cinta para conductos alrededor de las uniones, a fin de sellar la salida de aire.

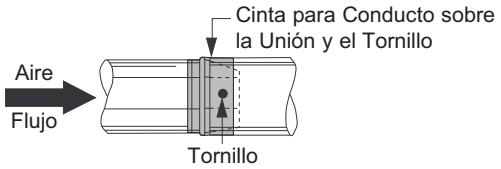

PREPARACIÓN DE LA INSTALACIÓN (Cont.)

8. CÓMO INSTALAR LA JUNTA DE ESPUMA

No instale la estufa en la encimera sin haber instalado la junta de espuma como se muestra. Esta protege el extremo inferior del vidrio de la encimera y sella la estufa contra derrames.

Remueva la estufa junto a sus almohadillas de empaque de la caja de envío. Remueva el bloque de envío de la abertura de ventilación descendente (downdraft) y colóquela debajo de la almohadilla de envío para proporcionar apoyo de nivel.

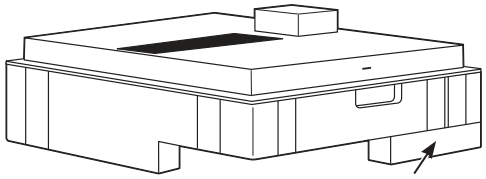

Centre el bloque de envío de la ventilación debajo de la almohadilla de envío para proporcionar apoyo de nivel.

⚠PRECAUCIÓN

EL VIDRIO ES FRÁGIL. NO GOLPEE LOS EXTREMOS DEL VIDRIO DURANTE LA INSTALACIÓN.

Localice le cinta de junta de espuma incluida con su estufa.

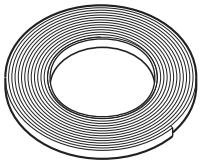

Pula los extremos ásperos en el corte.

Pele la parte posterior blanca para instalar la cinta de la junta de espuma en el lado del fondo del vidrio de la estufa.

Notas sobre la instalación de la junta de espuma:

- La cinta de junta de espuma debería ser instalada dentro de 1/8” del extremo del vidrio. No alargue o doble la cinta de junta de espuma.

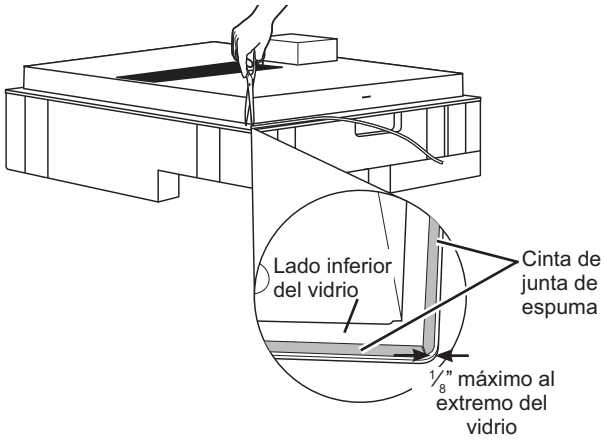

⚠PRECAUCIÓN No instalar la cinta de junta de espuma aumenta el potencia de que el vidrio de la estufa se rompa cuando se esté instalando, especialmente en encimeras Corian® o de granito.

8. CÓMO INSTALAR LA JUNTA DE ESPUMA (Cont.)

- Use cuidado extremo de no alargar la cinta de junta de espuma mientras la instala o no permanecerá en su lugar.
- No coloque la cinta de junta de espuma sobre los bordes metálicos.
- Empalme los extremos de la cinta de junta de espuma en cada esquina sin que una quede encima de la otra.
- Cubra todo el marco con la cinta de junta de espuma sin alargarla.
- Corte las esquinas externas de la cinta de junta de espuma ligeramente si fuera necesario para que luzca bien.
- No rasguñe el vidrio mientras corta la cinta de junta de espuma.

CÓMO INSTALAR LA ESTUFA

9. CÓMO INSTALAR LA ESTUFA

⚠PRECAUCIÓN

NO LEVANTE POR LA ABERTURA DE VENTILACIÓN.

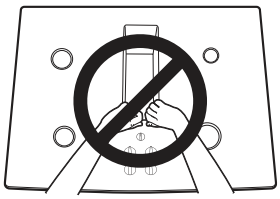

Levante la estufa por los extremos del lado del vidrio como se muestra.

NOTA: No use la abertura de ventilación para levantar o mover la estufa de posición.

Baje la estufa hacia la abertura en la encimera,

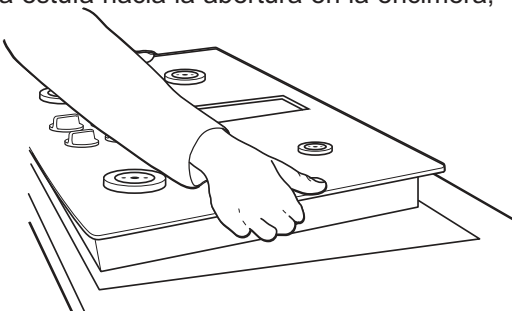

guiándola hasta llegar a su posición. El vidrio es frágil—no permita que se caiga sobre la encimera. Apoye desde el lado inferior y baje con cuidado.

Cuidadosamente remueva sus dedos de una esquina a la vez para bajar la estufa hasta su posición.

Una vez ubicada la unidad en la mesada, inspeccione visualmente el aspecto o la alineación de la superficie de cocción y la mesada.

CÓMO INSTALAR LA ESTUFA (Cont.)

10. CÓMO INSTALAR LA ESTUFA

A. Asegúrese de que el extremo frontal de la encimera quede paralelo a la superficie de cocción. Haga el control final para verificar que se cumpla con todos los espacios libres necesarios.

B. Ubique y retire los soportes de suspensión del paquete del kit de instalación.

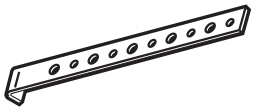

C. Adhiera los soportes sobre el lado inferior de la superficie de cocción. Retire los tornillos de la parte inferior de la superficie de cocción y atornille el soporte de suspensión a la parte inferior de la unidad de la superficie de cocción. Repita este paso en el lado opuesto de la superficie de cocción.

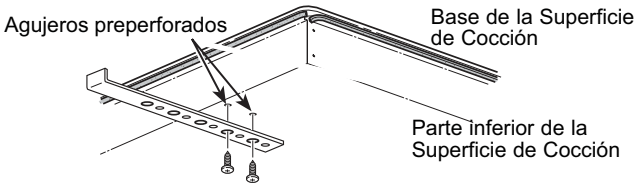

D. Atornille el soporte sobre los costados del gabinete para asegurar la unidad en su ubicación.

Instalación Alternativa:

Usted puede ordenar el kit de instalación alternativo WB01X24570 con tuercas mariposa y soportes llamando al 800.GE.CARES. Consulte el diagrama para acceder a instrucciones.

Para colocar soportes de instalación opcionales:

Quite los 2 tornillos a ambos lados bajo la estufa.

Alinee el soporte de instalación opcional bajo la estufa y reinstale los tornillos a través de la ranura del soporte.

Haga esto en ambos lados de la estufa.

Introduzca el tornillo de apriete a través del orificio del soporte y ajuste para fijar la estufa al mostrador de encimera. Repita en el otro lado.

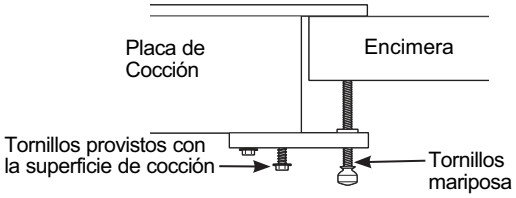

IMPORTANTE: Gire el tornillo de apriete hasta que toque la parte inferior de la estufa. No ajuste de más.

11. CÓMO INSTALAR LA CÁMARA DEL SOPLADOR DE LA ESTUFA

Deslice la cámara, con la abertura del soplador del lado izquierdo, en la abertura en el fondo de la estufa. Empuje la cámara hasta que se detenga cuando la cámara haga contacto con el fondo de la estufa, y la cámara encaje en su lugar. (Es posible que usted tenga que mover la cámara hacia adelante y hacia atrás para encontrar su lugar exacto.)

Asegure la cámara al fondo de la estufa, en cada lado,

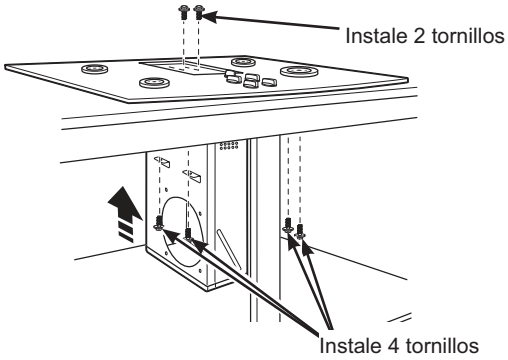

usando los cuatro (4) tornillos proporcionados. Luego asegure la cámara a la estufa, a partir del lado superior, usando los dos (2) tornillos proporcionados.

12. CÓMO INSTALAR LA CÁMARA DEL SOPLADOR

Oriente la abertura de descarga del soplador hasta que iguale el conducto en los Pasos 6 y 7. Deslice las cuatro tachuelas roscadas en el lado del alojamiento del soplador en los cuatro agujeros en el lado de la cámara.

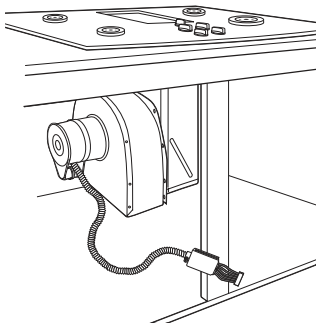

NOTA: Ver el Paso 13 para la instalación del conducto de transición del soplador. Es posible que sea más fácil instalar el conducto de transición al soplador antes de instalar el soplador a la cámara.

A partir de la abertura de ventilación en la parte superior de la estufa, apriete la ensambladura del soplador de manera firme a la cámara con cuatro (4) tuercas.

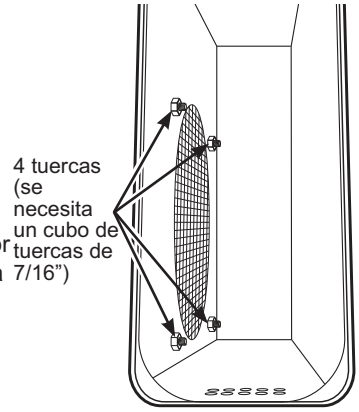

CÓMO INSTALAR LA ESTUFA (Cont.)

13. CÓMO PEGAR UNA TRANSICIÓN DE SOPLADOR

Use un conducto de transición de soplador para todas las instalaciones de conductos de flujo de aire descendente para conectar las piezas de conducto de 6” redondas. Este rectángulo de 3 1⁄4” x 10” a conducto de 6” redondo de transición está disponible en su ferretería local.

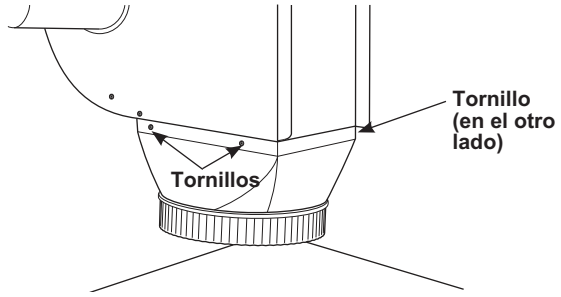

Instale el conducto de transición a la salida del soplador. Asegure toda las juntas con cinta adhesiva de conducto para asegurar hermeticidad.

14. CONEXIONES ELÉCTRICAS DEL SOPLADOR

- Afloje los dos tornillos y remueva y descarte la cubierta del conectador metálico en el fondo de la estufa. Guarde los tornillos para la reinstalación que vendrá más tarde.

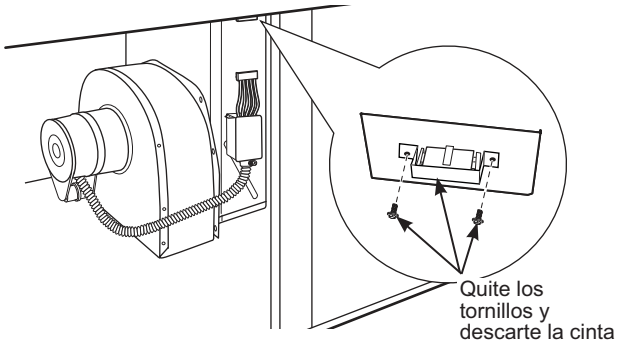

- Conecte el tapón de 5 pasadores en la ensambladura para combinar con el receptáculo de 5 pasadores en el fondo de la estufa.

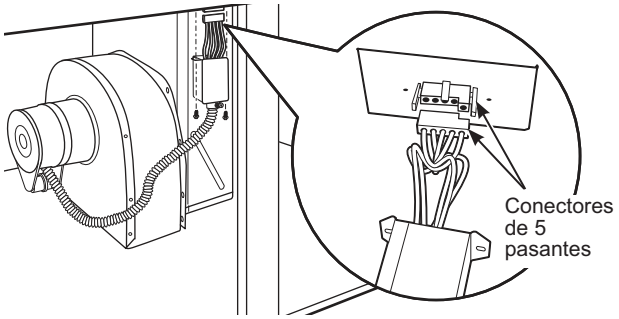

15. CONEXIONES ELÉCTRICAS DEL SOPLADOR (CONT.)

- Doble todos los alambres en el alojamiento eléctrico. Asegure el alojamiento con los tornillos removidos anteriormente, cerciorándose de que no quedaron alambres atrapados.

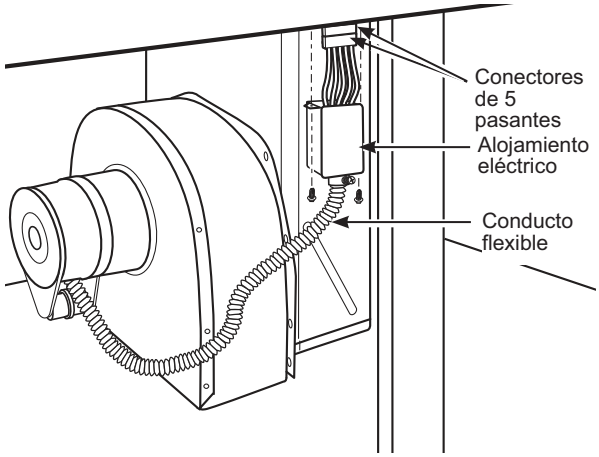

16. CÓMO CONECTAR LOS CONDUCTOS

Conecte la tubería preparada en los Pasos 6 y 7 al extractor.

CÓMO INSTALAR LA ESTUFA (Cont.)

17. ANTES DE HACER CONEXIONES ELÉCTRICAS

Nota al electricista: Los conductores proporcionados con este electrodoméstico son reconocidos por la UL para conexiones eléctricas residenciales de calibres altos.

El aislamiento de estos conductores es considerado a temperaturas mucho mayores que las esperadas en residencias. La capacidad de carga actual de un conductor es determinado por el calibre del cable y también por la temperatura considerada del aislamiento alrededor del cable.

⚠ADVERTENCIA **Alambre de aluminio - UNA CONEXIÓN DEL ALAMBRE DE ALUMINIO RESIDENCIAL INAPROPIADA A CONDUCTORES DE COBRE PUEDE RESULTAR EN PROBLEMAS SERIOS.**

Una los alambres de aluminio y los alambres de cobre usando conectadores especialmente diseñados y reconocidos por UL para unir cobre y aluminio. Siga el procedimiento recomendado por el fabricante de los conectadores muy de cerca.

Onda de servicio – Deje una onda en el alambre de la estufa de forma tal que la estufa pueda ser levantada 12 pulgadas sin tener que desconectarse del alambrado.

REQUISITOS ELÉCTRICOS*

# Modelo	Voltaje	Frecuencia	KW
PP989	120/240V	60Hz	9.1KW
	120/208V	60Hz	6.9KW

*For reference only. Verify with product rating **plate.**

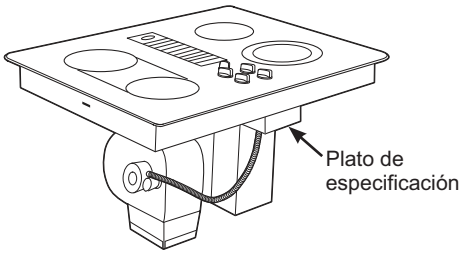

18. CÓMO HACER LAS CONEXIONES ELÉCTRICAS

⚠ADVERTENCIA **Apague el interruptor del panel del servicio y bloquee el medio de conexión del servicio para evitar que la corriente se active en forma accidental. Cuando no sea posible bloquear el medio de desconexión del servicio, ajuste de forma segura un dispositivo de advertencia visible, tal como una etiqueta, al panel del servicio.**

A. Al realizar las conexiones del cableado, utilice toda la longitud del conducto provisto. El conducto no deberá ser acortado.

B. Una vez ubicada la superficie de cocción, abra el frente de la puerta del gabinete.

C. Inserte los cables del conducto a través de la abertura de la caja de empalmes. Instale la abrazadera del amortiguador de refuerzo adecuada.

Efectivo el 1 de enero de 1996, el National Electrical Code requiere las construcciones nuevas, pero no ya existentes, utilicen conexiones de cuatro conductores para estufas eléctricos. Cuando se encuentre instalando una estufa eléctrica en una construcción nueva, siga las instrucciones en CONSTRUCCIÓN NUEVA Y CONEXIÓN DE RAMAL DE CIRCUITO DE CUATRO CONDUCTORES.

Usted debe usar un sistema eléctrico de cables de tres alambres, de fase sencilla AC 208Y/120 voltio o 240/120 voltio, 60 Hertz con tierra por separado. Si usted conecta a alambres de aluminio, usted debe usar conectadores aprobados para el uso con alambrado de aluminio.

Construcciones nuevas y conexión de circuito de ramal de cuatro conductores

- Cuando instale una construcción nueva, o
- Cuando instale una casa móvil, o
- Cuando los códigos locales no permitan conexión a tierra a través del neutro:

CÓMO INSTALAR LA ESTUFA (Cont.)

18. CÓMO HACER LAS CONEXIONES ELÉCTRICAS (Cont.)

Circuito de ramal de 4 conductores

Cuando conecte la estufa a un circuito de cuatro conductores o filamentos, conecte los conductores rojos de la estufa y el suministro eléctrico al conductor rojo del ramal del circuito; conecte los conectadores negros entre sí. Conecte el conductor blanco de la estufa al suministro eléctrico y a los conductores neutros del ramal del circuito, los que son blancos o grises. Conecte a tierra la unidad conectando el conductor verde de la estufa a los conductores pelados o verdes del suministro eléctrico y del ramal de circuito (conductores de conexión a tierra).

4-Conductor Branch Circuit

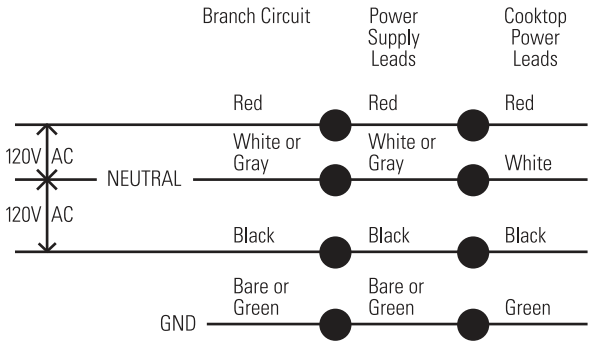

Conexión de ramal de circuito de tres conductores

- Cuando se encuentre instalando en una construcción existente construida antes del 1 de enero de 1996, y si así lo permiten los códigos locales:

Conexión de ramal de circuito de 3 conductores

Cuando conecte la estufa a un circuito de 3 conductores, conecte los conductores rojos de la estufa y el suministro eléctrico al conductor rojo del ramal del circuito; conecte los conductores negros entre sí. Conecte los conductores verdes y blancos de la estufa al suministro eléctrico y a los conductores neutros del ramal del circuito eléctrico, que son blancos o grises.

3-Conductor Branch Circuit

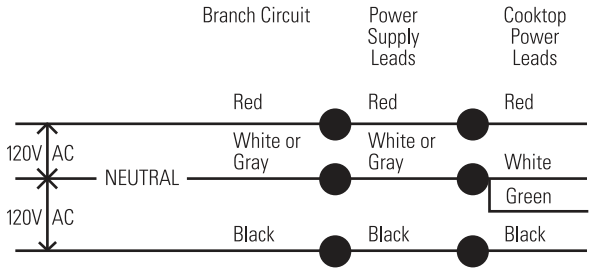

19. CÓMO INSTALAR EL FILTRO DE FLUJO DOWNDRAFT Y LA PARRILLA DE VENTILACIÓN

No opere la ventilación sin el filtro en su lugar.

- Coloque el filtro diagonalmente a través de la abertura de ventilación.

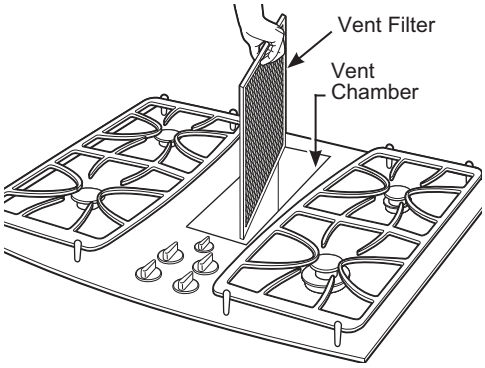

- Cerciórese de que el filtro descanse, en un ángulo, en los soportes de la abertura de ventilación.

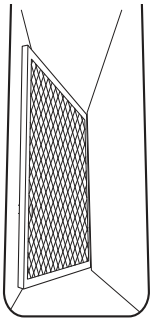

- Cuidadosamente coloque la parrilla de ventilación en la abertura de ventilación de aire descendente (downdraft).

INSPECCIONE LA OPERACIÓN DE VENTILACIÓN DE AIRE DESCENDENTE (DOWNDRAFT)

- Gire el control de velocidad del ventilador de ventilación a la posición HI (Alto), MED (Medio) y LO (Bajo), para cerciorarse de que todas las velocidades operan correctamente.

Notas