Installation Instructions

Gas Downdraft Cooktop

Questions? call us at 1.800.432.2737 or visit **GEAppliances.com.**
In Canada, call us at 1.800.561.3344 or visit **GEAppliances.ca.**

BEFORE YOU BEGIN

Read these instructions completely and carefully.

- **IMPORTANT —** Save these instructions for local inspector's use.
- **IMPORTANT —** Observe all governing codes and ordinances.
- **IMPORTANT —** Remove all packing and material and literature before connecting gas and electrical supply to cooktop.
- **IMPORTANT —** To avoid damage to your cabinets, check with your builder or cabinet supplier to make sure that the materials used will not discolor, delaminate or sustain other damage. This product has been designed in accordance with the requirements of UL and CSA International and complies with the maximum allowable wood cabinet temperatures of 194°F (90°C).
- **Note to Installer –** Be sure to leave these instructions with the Consumer.
- **Note to Consumer –** Keep these instructions for future reference.
- **Servicer –** The electrical diagram is located inside the cooktop.
- Proper installation is the responsibility of the installer.
- Product failure due to improper installation is not covered under the Warranty.

Mobile Homes - Additional Installation Requirements

The installation of this product must conform to the Manufactured Home Construction and Safety Standard, Title 24 CFR, Part 3280 (formerly the Federal Standard for Mobile Home Construction and Safety, Title 24, HUD Part 280). When such standard is not applicable, use the Standard for Manufactured Home Installations, ANSI A225.1/NFPA 501A or with local codes.

In Canada, the installation of this product must conform with the current standards CAN/CSA-A240-latest edition, or with local codes.

When this cooktop is installed in a mobile home, it must be secured during transit. Any method of securing the cooktop is adequate as long as it conforms to the standards listed above.

Recreational Park Trailers - Additional Installation Requirements

The installation of this product must conform with state and local codes, or in the absence of such codes, with the Standard for Recreational Park Trailers, ANSI A119.5.

TOOLS YOU WILL NEED

- Safety Glasses
- Saw
- Pencil
- Measuring tape or scale
- Carpenter's square
- Pipe wrench
- Adjustable wrench or socket set (7/16" socket and ratchet)
- Drill and drill bit
- 1/4" nut driver
- Flat blade screwdriver
- Gloves

⚠WARNING Before beginning the installation, switch power off at the service panel and lock the service disconnecting means to prevent power from being switched on accidentally. When the service disconnecting means cannot be locked, securely fasten a prominent warning device, such as a tag, to the service panel.

MATERIALS YOU MAY NEED

- Duct tape
- Sheet metal screws
- Ductwork to suit the application
- Gas line manual shut-off valve
- Pipe joint sealant or UL-approved pipe thread tape with Teflon® that resists action of natural and propane gases
- Flexible metal appliance connector (1/2" or 3/4" I.D.) where local codes permit. A 5-foot length is recommended for ease of installation but other lengths are acceptable. Never use an old connector when installing a new cooktop.
- Flare union adapter for connection to gas supply line (3/4" or 1/2" NPT x 1/2" I.D.)
- Flare union adapter for connection to pressure regulator on cooktop (1/2" NPT x 1/2" I.D.)
- Liquid leak detector or soapy water.

31-2004139 Rev. 0 09-26

IN THE COMMONWEALTH OF MASSACHUSETTS:

- This product must be installed by a licensed plumber or gas fitter.
- When using ball-type gas shut-off valves, they shall be the T-handle type.
- A flexible gas connector, when used, must not exceed 3 feet.

⚠WARNING FIRE OR EXPLOSION HAZARD

If the information in these instructions is not followed exactly, a fire or explosion may result causing property damage, personal injury or death.

Installation must be performed by a qualified installer.

Read these instructions completely and carefully.

Installation of this product must conform with local codes, or in the absence of local codes, with the National Fuel Gas Code, ANSI Z223.1/NFPA 54, latest edition. In Canada, installation must conform with the current Natural Gas and Propane Installation Code, CSA B149.1, and with local codes where applicable. This product has been design-certified by UL according to ANSI Z21.1/CSA 1.1, latest edition.

When installing a gas appliance, the use of old flexible connectors can cause gas leaks and personal injury. Always use a NEW flexible connector.

Leak testing of the appliance shall be conducted according to the manufacturer instructions.

Do not install this product with an air curtain hood or other cooktop hood that operates by blowing air down on the cooktop. This airflow may interfere with operation of the gas burners resulting in fire or explosion hazard.

⚠WARNING To reduce the risk of fire, use only metal ductwork.

FOR YOUR SAFETY

If You Smell Gas:

1. Open windows.
2. Don't touch any electrical switches.
3. Extinguish any open flame.
4. Immediately call your gas supplier.

Do not store or use gasoline or other flammable vapors and liquids in the vicinity of this or any other appliance.

HIGH ALTITUDE ORIFICE CONVERSION KIT

Use for cooktop operation at elevations above 5000 ft. (1500m).

Specify kit for Natural Gas or LP Gas when ordering:

Natural Gas High Altitude Orifice Conversion Kit WB28X10114

LP High Altitude Orifice Conversion Kit WB28X10115

To order, please visit our website at geappliances.com/parts or call our toll-free number:

National Parts Center 800.626.2002

CUTTING THE COUNTERTOP

If you are installing the cooktop in a solid surface material such as granite, quartz or any other natural or synthetic solid surface, we recommend that the cutout be prepared by a professional cabinet or coutertop installer.

Cooktop cutouts in wood or wood -laminate countertops may be able to be prepared using a saber saw and electric drill.

IMPORTANT SAFETY INSTRUCTIONS

The cooktop has been design certified by Underwriters Laboratories (UL). As with any appliance using gas and generating heat, there are certain safety precautions you should follow.

- Be sure your cooktop is installed properly by a qualified installer or service technician.
- The cooktop must be electrically grounded in accordance with local codes, or in their absence, with the National Electrical Code ANSI/NFPA No. 70 or the Canadian Electric Code, CSA C22.1-02.
- Improper installation, adjustment, alteration, service or maintenance can cause injury or property damage. Refer to this manual. For assistance or additional information, consult a qualified installer, service agency, manufacturer (dealer) or the gas supplier.
- Disconnect electrical supply before servicing.
- Never reuse old flexible connectors. The use of old flexible connectors can cause gas leaks and personal injury. Always use **NEW** flexible connectors when installing a gas appliance.
- Make sure the wall coverings around the cooktop can withstand heat generated by the cooktop up to 200°F.
- Avoid placing cabinets above the cooktop.
- If cabinets are placed above the cooktop, allow a minimum clearance of 30" between the cooking surface and the bottom of unprotected cabinets.
- If cabinets are placed above the cooktop, use cabinets no more than 13" deep.
- If a 30" clearance between cooking surface and overhead combustible material or metal cabinets cannot be maintained, protect the underside of the cabinets above the cooktop with not less than $^{1}/_{4}$" insulating millboard or gypsum board at least $^{3}/_{16}$" thick covered with 28 gauge sheet steel or 0.020" thick copper.
- Clearance between the cooking surface and protected cabinets **MUST NEVER BE LESS THAN 24”** The vertical distance from the plane of the cooking surface to the bottom of adjacent overhead cabinets extending closer than 1" to the plane of the cooktop sides must not be less than 18”.

EXHAUST BLOWER RATINGS

⚠WARNING **EXHAUST BLOWER SAFETY WARNING**

Sufficient air is needed for proper combustion and exhausting of gases through the flue (chimney) of fuel burning equipment to prevent back drafting. Follow the heating equipment manufacturer’s guide lines and safety standards, such as those published by the National Fire Protection Association (NFPA), the American Society for Heating, Refrigeration and Air Conditioning (ASHRAE) and the local code authorities. When applicable, install any make up (replacement) air system in accordance with local building code requirements.
Visit **GEAppliances.com** for available makeup air solutions.

PARTS INCLUDED

Check to be sure that all packing materials and tape have been removed. This will include tape on control knobs (if applicable), adhesive tape, wire ties, cardboard and protective plastic. Failure to remove these materials could result in damage to the appliance once the appliance has been turned on and surfaces have heated.

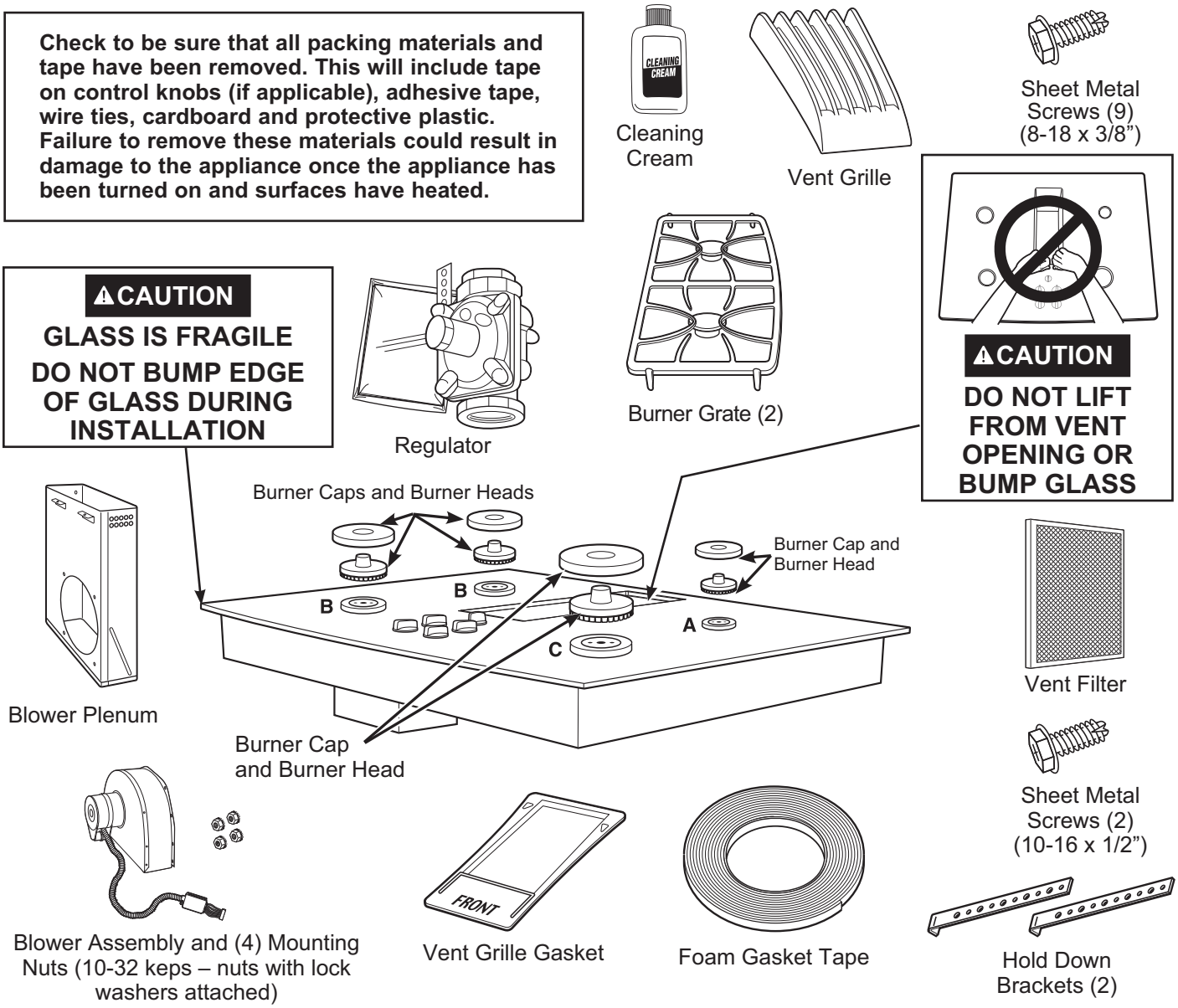

30" COOKTOP (DIMENSIONS FOR REFERENCE ONLY)

Unit shown fully assembled.

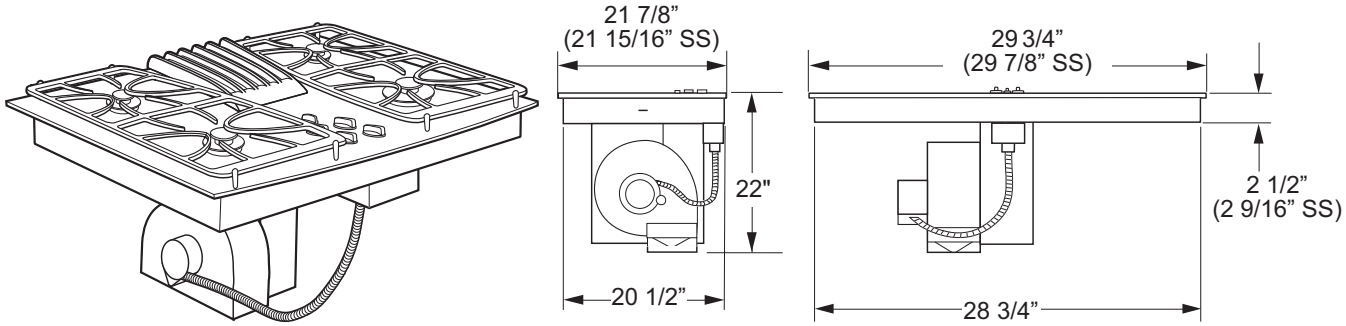

Unit must be vented to the outside!

31-2004139 Rev. 0

INSTALLATION PREPARATION

1. PREPARING FOR INSTALLATION

Positioning the cooktop

The cooktop is designed to look best when centered in a cabinet at least 30" wide.

The exhaust vent beneath the cooktop must be located between wall studs or floor joists so that the ductwork may be installed properly.

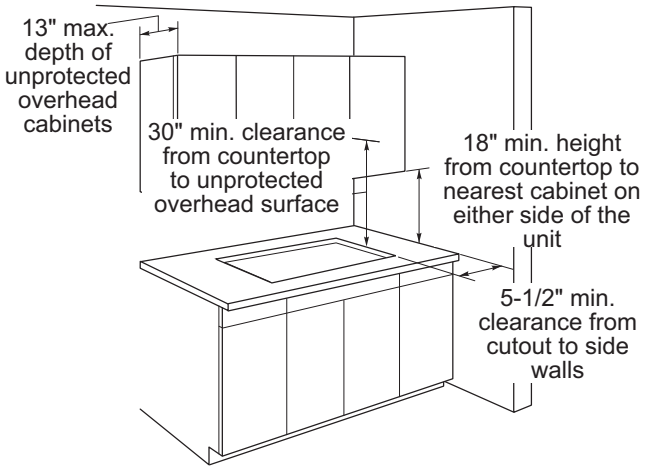

The downdraft system with blower, motor and ductwork will occupy the cabinet below the cooktop. Drawers cannot be installed below this cooktop.

Avoid placing cabinets above the cooktop unit, if possible, in order to reduce the hazards caused by reaching over heated surface units.

If the cabinetry is used above the cooktop, allow a minimum 30" clearance between the cooking surface and the bottom of the unprotected cabinet.

If the clearance between the cooktop and the cabinetry is less than 30", the cabinet bottom must be protected with a flame retardant millboard at least $^{1}/_{4}$" thick, or gypsum board at least $^{3}/_{16}$" thick, covered with 28 gauge sheet steel or 0.020" thick copper. Clearance between the cooktop and the protected cabinetry **MUST NEVER BE LESS THAN 24".**

EXCEPTION: Installation of a listed microwave oven or cooking appliance over the cooktop shall conform to the installation instructions packed with that appliance.

Working areas adjacent to the cooktop should have an 18" minimum clearance between the countertop and the bottom of the cabinet. If the clearance is less than 18”, the adjacent cabinets should be at least 5” from the side edge of the cooktop.

2. PREPARING THE BASE CABINET

This cooktop is designed to fit easily into a variety of cabinets. However, the combined installation of a downdraft vent and a cooktop require careful consideration.

Some cabinets may require modifications.

This installation requires a 24” min. deep cabinet base.
The cabinet must be at least 30” wide.

Preparing a cabinet that is against a wall

In some cabinets, the sides may need to be scooped or cut down 5 3⁄4” as shown, and the corner braces removed in order to accommodate the unit.

In 75 cm and 90 cm frameless European cabinets, the back panel may need to be cut down 5 3⁄4” to accommodate the unit.

Preparing a peninsula or island-type cabinet

In a peninsula or island type cabinet, the sides may need to be scooped or cut down, and the corner braces removed in order to accommodate the unit.

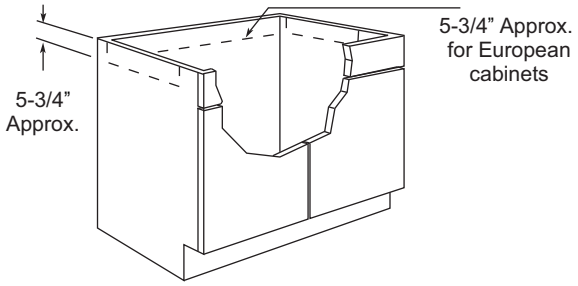

3. PREPARING THE COUNTERTOP

The countertop must have a deep flat surface to accommodate the cooktop and the vent. Countertops with a rolled front edge and backsplash may not provide the flat surface area required.

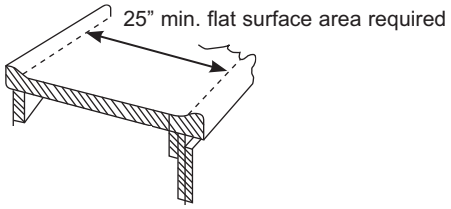

A 1/2” wide flat area is required around the edge of opening for support of the unit. The cooktop unit must be level and sit squarely into countertop opening.

INSTALLATION PREPARATION (Cont.)

3. PREPARING THE COUNTERTOP (Cont.)

Carefully cut countertop opening according to the dimensions shown in the illustration. Be sure that opening is cut squarely, with sides parallel to each other and rear exactly perpendicular to sides.

For island installation, maintain 1 7/8” minimum from cutout to front edge; 2 3/8” minimum from cutout to back edge; and 5 1/2” minimum from cutout to side edges of countertop.

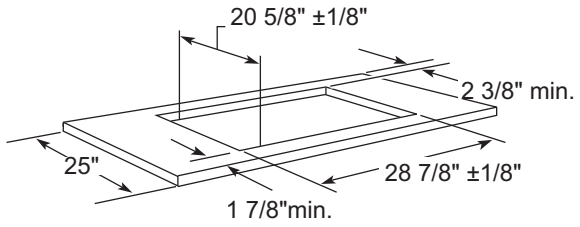

4. PREPARING FOR DUCTWORK

NOTE: Ductwork MUST be vented to outside. DO NOT vent into a wall, ceiling, crawlspace, attic or any concealed space.

Cut hole in cabinet wall or floor as appropriate for your installation. Make sure exhaust duct is located between wall studs or floor joists.

NOTE: When cutting or drilling into wall or ceiling, do not damage electrical wiring and other hidden utilities. Make sure that any opening/cutout in the wall behind the appliance and in the floor under the appliance are sealed properly.

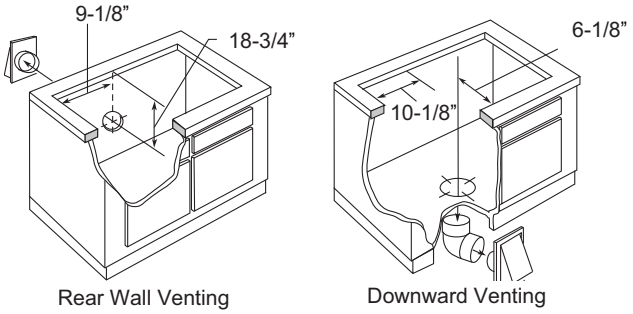

5. BLOWER TO DUCTWORK ALIGNMENT

In general, the use of flexible ducting is discouraged because it can cause severely restricted airflow. However, if the blower outlet and the floor or wall duct location do NOT align well, then flexible METAL ducting can be used to adapt to an offset. Good alignment without use of flexible ducting is best.

NOTE:

- Do not exceed the maximum recommended offset of 6”.
- Do not allow the flexible ducting to kink or collapse.
- Do stretch the flexible ducting as much as possible to eliminate as much of the corrugation as possible.

A 3-1⁄4” x 10” rectangle to 6” round transition duct is available at your local building supply store.

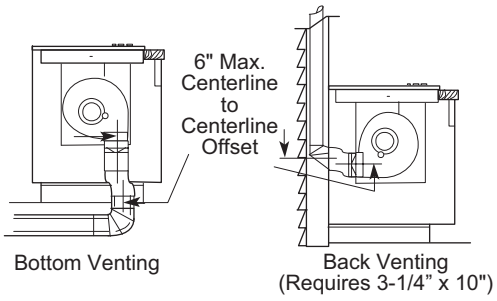

NOTE: Illustrations are for planning purposes only.

INSTALLATION PREPARATION (Cont.)

6. PREPARE FOR DUCTWORK

Determine the best route for ductwork; it can be routed in a variety of ways depending on the kitchen layout.

IMPORTANT: The downdraft air discharge outlet for this unit is 3-1⁄4” x 10” rectangular. Plan ducting accordingly.

Typical duct arrangement countertop series.

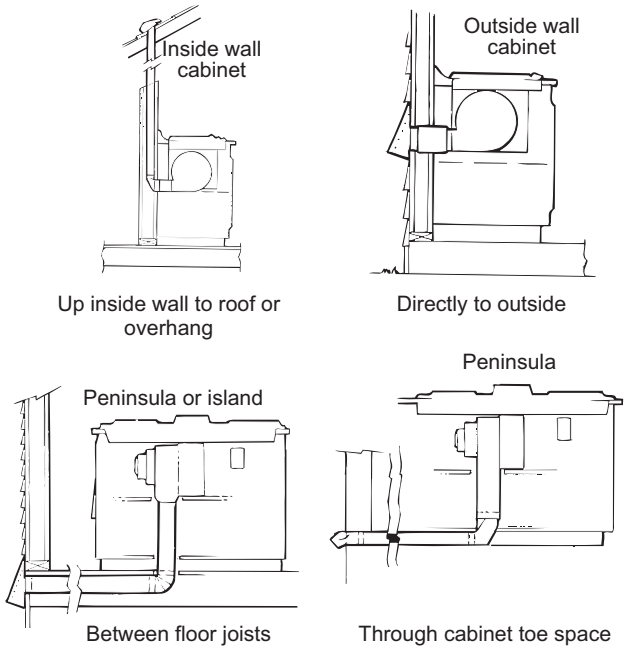

To maximize the ventilation performance of the vent system:

1. Minimize the duct run length and number of transitions and elbows.
2. Maintain a constant duct size.
3. Seal all joints with duct tape to prevent any leaks.
4. Do not use any type of flexible ducting.

If needed, install any make up (replacement) air system in accordance with local building code requirements. Visit **GEAppliances.com** for available makeup air solutions.

- Optional duct arrangement under concrete slab. PVC duct should be used if installing under a poured concrete slab.

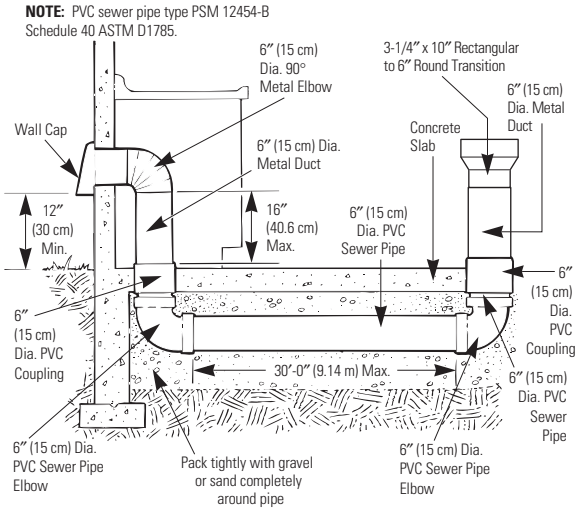

- Install ductwork so the piece of duct nearest the downdraft unit slots INTO the next piece of the duct. Secure the joints with self-tapping screws and apply duct tape around the joints to ensure an airtight seal.

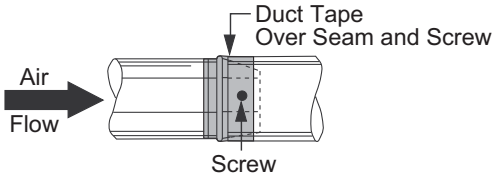

INSTALLATION PREPARATION (Cont.)

7. GAS SUPPLY

These cooktops are designed to operate on natural gas at 4” of water column pressure or on LP gas at 10” of water column pressure.

- These cooktops are shipped from the factory set for natural gas. If you decide to use this cooktop with LP gas, conversion adjustments must be made by a service technician or other qualified person.
- The pressure regulator must be connected in series with the manifold of the cooktop and must remain in series with the supply line regardless of type of gas being used.
- For proper operation, the maximum inlet pressure to the regulator must be no more than 10” water column pressure for natural gas and 14” water column pressure for LP gas.
- When checking the regulator, the inlet pressure must be at least 1” greater than the regulator output setting. If the regulator is set for 4” of water column pressure, the inlet pressure must be at least 5”. If the regulator is set for 10” of water column pressure, the inlet pressure must be at least 11”. For ease of installation, and if local codes permit, the gas supply line into the cooktop should be 1/2” or 3/4” ID flexible metal appliance connector, three to five feet long.
- If you are not sure about the inlet pressure, contact local gas supplier.

  NOTE: Purchase a new flexible line. DO NOT USE AN OLD PREVIOUSLY USED LINE.
- Make gas connection through rear wall, or on cabinet floor at rear, as illustrated.

8. ELECTRICAL SUPPLY

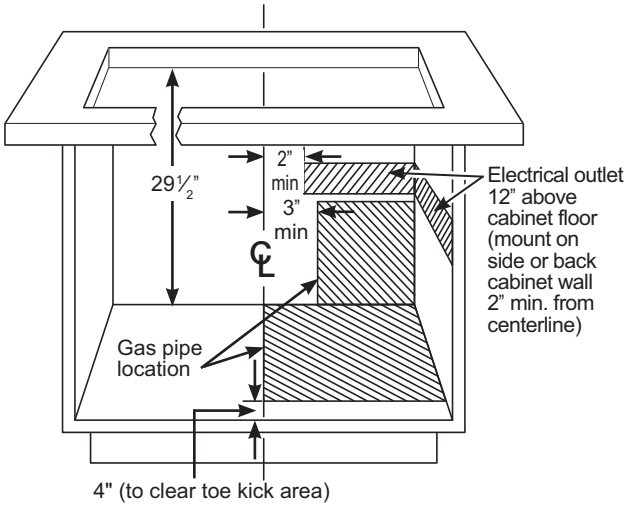

The built-in gas downdraft cooktop features pilotless electric ignition for energy savings and reliability. It operates on a 120-volt, 60-Hz power supply. A separate circuit, protected by a 15-amp time-delay fuse or circuit breaker, is required.

- A properly grounded 3-prong receptacle should be located within reach of cooktop’s four foot power cord.

IMPORTANT: (Please read carefully.) FOR PERSONAL SAFETY, THIS APPLIANCE MUST BE PROPERLY GROUNDED.

The power cord of this appliance is equipped with a three-prong (grounding) plug which mates with a standard three-prong grounding wall receptacle to minimize the possibility of electric shock hazard from this appliance. The customer should have the wall receptacle and circuit checked by a qualified electrician to make sure the receptacle is properly grounded and has correct polarity.

Where a standard two-prong wall receptacle is encountered, it is the personal responsibility and obligation of the customer to have it replaced with a properly grounded three-prong wall receptacle.

Do Not, Under Any Circumstances, Cut Or Remove The Third (ground) Prong From The Power Cord.

Do not use an extension cord.

COOKTOP INSTALLATION

9. INSTALLING THE FOAM GASKET

Do not install the cooktop into the countertop without installing the foam gasket as shown. It protects the bottom edge of the glass from the countertop and seals the cooktop against spills.

Remove the cooktop along with its shipping pad from the shipping box. Remove the shipping block from the downdraft vent opening and place it under the shipping pad to provide level support.

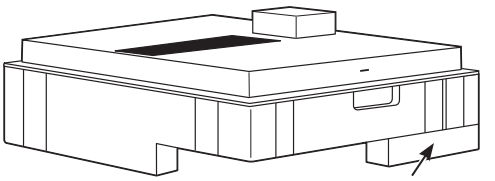

⚠CAUTION GLASS IS FRAGILE. DO NOT BUMP EDGE OF GLASS DURING INSTALLATION.

Locate the foam gasket tape included with your cooktop.

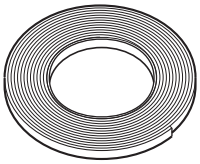

Smooth rough edges of the cutout.

Peel off the white backing to install the foam gasket tape on the bottom side of the cooktop glass.

Foam Gasket Installation Notes:

- The foam gasket tape should be installed within 1/8” of the edge of the glass. Do not stretch or twist the foam gasket tape.

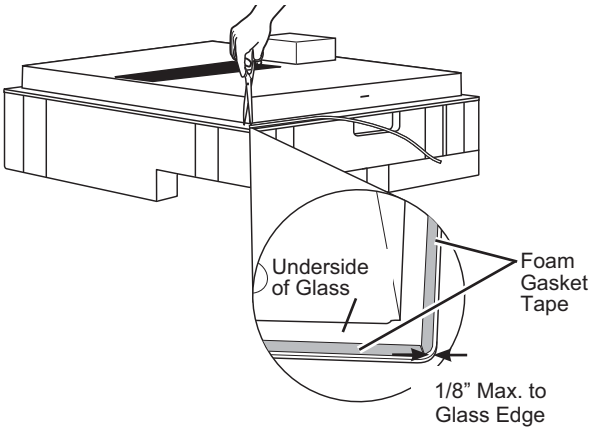

⚠CAUTION Failure to install foam gasket tape greatly increases the potential of breaking the cooktop glass when installing, especially in Corian® or granite countertops.

9. INSTALLING THE FOAM GASKET (Cont.)

- Use care not to stretch the foam gasket tape while it is installed or it will not stay in place.
- Do not place foam gasket tape over the metal flanges.
- But the foam gasket tape ends together at each corner without overlapping.
- Trim the foam gasket tape to length without stretching.
- Mitre cut outside corners of foam gasket tape slightly if necessary for appearance.
- Do not scratch the glass while cutting the foam gasket tape.

10. INSTALLING THE COOKTOP

⚠CAUTION

DO NOT LIFT FROM VENT OPENING.

Lift the cooktop by the glass side edges as shown.

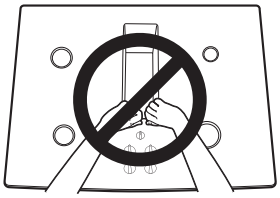

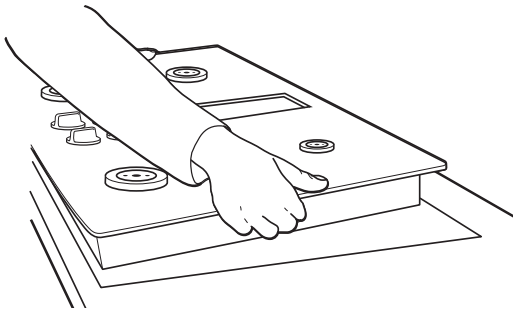

A. Locate electrical outlet and gas shut-off valve beneath cabinet. **NOTE:** Do not use the glass top vent opening to lift or move the cooktop.

B. Insert the cooktop centered into the cutout opening. **NOTE:** Do not use the glass top vent opening to lift or move the cooktop into position.

Glass is fragile—do not allow it to drop onto the countertop. Support from the underside and lower slowly. Carefully remove your fingers one corner at a time to lower the cooktop into position.

COOKTOP INSTALLATION (Cont.)

10. INSTALLING THE COOKTOP (Cont.)

C. Make sure the front edge of the countertop is parallel to the cooktop. Make final check that all required clearances are met.

D. Locate and remove hold-down brackets from installation kit package.

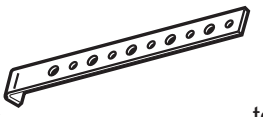

E. Attach brackets to the underside of the cooktop. Remove the screws from the bottom of the cooktop and screw the hold-down bracket to the bottom of the cooktop unit. Repeat for opposite side of cooktop.

F. Screw the hold-down brackets into the cabinet sides to secure the unit into place.

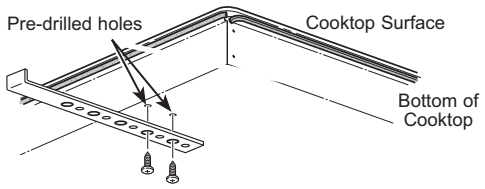

Alternate Installation:

You can order an alternate installation kit WB01X24570 with wing nuts and brackets by calling 800.GE.CARES. See diagram for instructions.

To install optional installation brackets:

Remove 2 screws on both sides under cooktop.

Align optional installation bracket under cooktop and reinstall screws through the slot in the bracket. Do this on both sides of the cooktop.

Thread the thumb screw through the hole in the bracket and tighten to secure the cooktop to the countertop. Repeat on the other side.

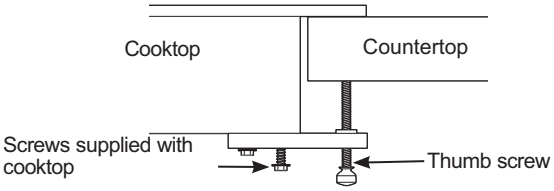

IMPORTANT: Turn the thumbscrew until it touches the bottom of the countertop. Do not overtighten.

11. INSTALLING THE BLOWER PLENUM TO THE COOKTOP

Slide the plenum, with the blower opening on the left, into the opening in the bottom of the cooktop. Push up on the plenum until the stops on the plenum contact the bottom of the cooktop, and snap the plenum into place. (You may have to move the plenum back and forth to work it into place.)

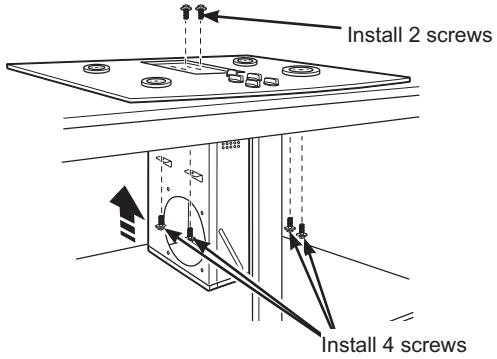

Secure the plenum to the bottom of the cooktop, on each side, using the four (4) screws provided. Further secure the plenum to the cooktop, from the top side, using the two screws (2) provided.

12. INSTALLING THE BLOWER TO THE PLENUM

Orient the blower discharge opening to match the ductwork in Steps 5 and 6. Slide the four threaded studs on the side of the blower housing into the four holes on the side of the plenum.

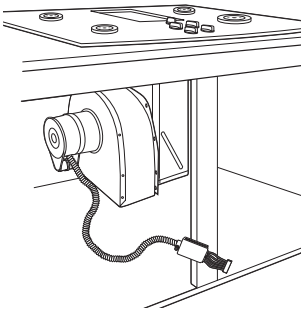

NOTE: See Step 13 for installing the transition duct to the blower. It may be easier to install the transition duct to the blower before installing the blower to the plenum.

From the vent opening in the top of the cooktop, fasten the blower assembly securely to the plenum with four (4) nuts. Torque to 25±5 in/lb.

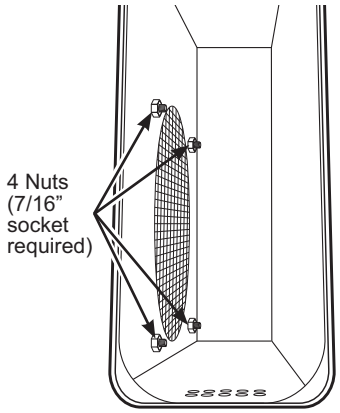

COOKTOP INSTALLATION (Cont.)

13. ATTACHING A BLOWER TRANSITION DUCT

Use a blower transition duct for all downward duct installations to connect to 6” round standard ductwork. This 3 1⁄4” x 10” rectangle to 6” round transition duct is available at your local building supply store.

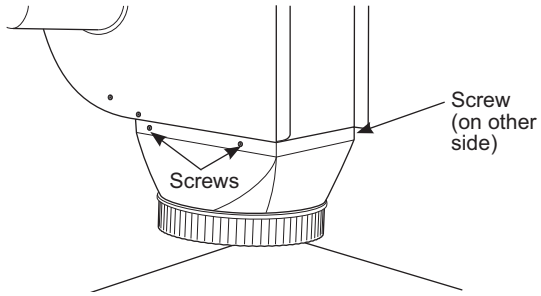

Install the transition duct to the blower outlet. Secure all joints with duct tape to assure an airtight seal

14. BLOWER ELECTRICAL CONNECTIONS

- Loosen the two screws and remove and discard the sheet metal strap covering the 5-pin connector on the cooktop bottom. Save the screws for reinstallation later.

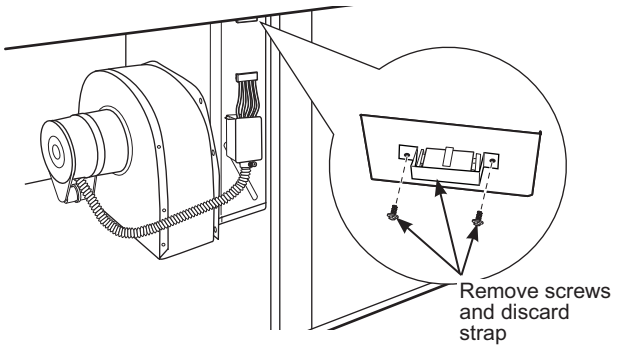

- Connect the 5-pin plug on the blower assembly to the matching 5-pin receptacle on the bottom of the cooktop.

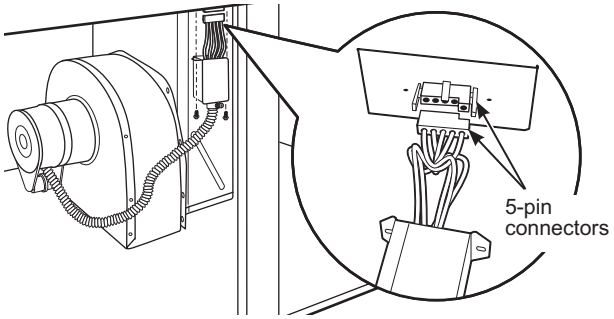

15. BLOWER ELECTRICAL CONNECTIONS (CONT.)

- Fold all wires into the electrical enclosure. Secure the enclosure with the screws removed earlier, making sure that no wires are trapped.

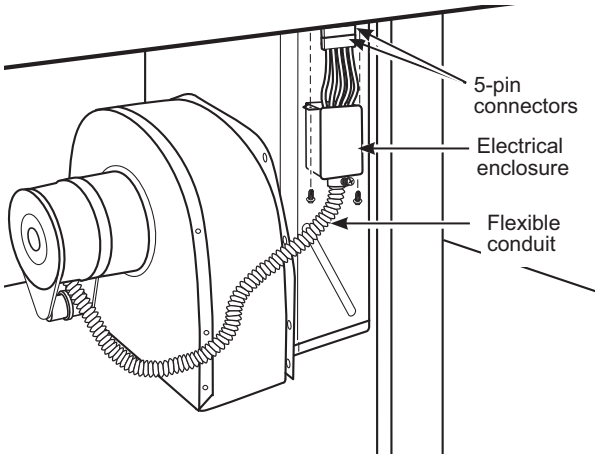

16. CONNECTING THE DUCTWORK

Connect the ductwork prepared in Steps 5 and 6 to the blower.

COOKTOP INSTALLATION (Cont.)

17. INSTALL THE PRESSURE REGULATOR

⚠WARNING EXPLOSION HAZARD: do not exceed 25 ft-lbs. of torque when making gas line connections. Overtightening may crack the pressure regulator resulting in fire or explosion hazard.

- You must use the gas pressure regulator supplied with this range.
- Shut off the main gas supply valve before disconnecting the old cooktop and leave it off until the new hook-up has been completed. Don't forget to relight the pilot on other gas appliances when you turn the gas back on.
- For all connections, use a pipe sealant approved by local codes and resistant to the activity of LP gas.
- Install the pressure regulator in the gas line as close to the cooktop inlet as possible to allow clearance for ventilation ducting.
- Make sure the arrow on the body of the regulator is pointing straight up and toward the cooktop. Any other position will affect the output pressure of the regulator. This arrow indicates correct flow of gas.
- Install a manual gas line shut-off valve in an easily accessible location.

  NOTE: Instead of using solid piping to connect to pressure regulator, an approved flexible metal appliance connector may be used between the shut-off valve and the pressure regulator, if local codes permit.
- If the hard piping method is used, you must carefully align the pipe. The cooktop cannot be moved after the connection is made.
- Appropriate flare nuts and adapters are required at each end of the flexible connector.

TEST FOR LEAKS

⚠WARNING DO NOT USE A FLAME TO CHECK FOR GAS LEAKS! Do not use the cooktop until all connections have been leak tested.

Perform leak test per the following instructions:

1. Purchase a liquid leak detector or prepare a soap solution of one part water, one part liquid detergent.
2. When all connections have been made, make sure all cooktop controls are turned to OFF and turn the gas supply valve to ON.
3. Apply the liquid leak detector or the soap solution around all connections from the shut-off valve to the cooktop.
4. A leak is identified by a flow of bubbles from the area of the leak.
5. If a leak is detected, turn the gas supply off. Tighten the fitting. Turn the gas on and test again.

   If the leak persists, turn the gas supply off and contact your dealer for assistance. Do not attempt to operate the cooktop if a leak is present.

   IMPORTANT: Disconnect the cooktop and the individual shut-off valve from the gas supply piping system during any pressure testing of that system at test pressures greater than 1/2 psig. Isolate the cooktop from the gas supply piping system by closing the individual manual shut-off valve to the cooktop during any pressure testing of the gas supply piping system at test pressures equal to or less than 1/2 psig.

COOKTOP INSTALLATION (Cont.)

17. INSTALL THE PRESSURE REGULATOR (Cont.)

CONNECTOR HOOKUP

TYPICAL INSTALLATION WITH NO OBSTRUCTION BELOW COOKTOP

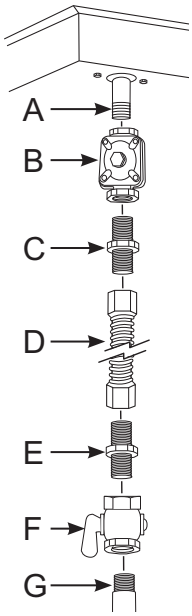

A. 3/8” NPT male pipe thread
B. Regulator provided with unit:
   - Outlet - 3/8” NPT female pipe thread
   - Inlet - 1/2” NPT female pipe thread
C. Adapter
D. Rigid or Flexible connector
E. Adapter
F. Manual shut-off valve
G. Gas pipe 1/2” or 3/4”

ALTERNATE INSTALLATION WITH OBSTRUCTION BELOW COOKTOP

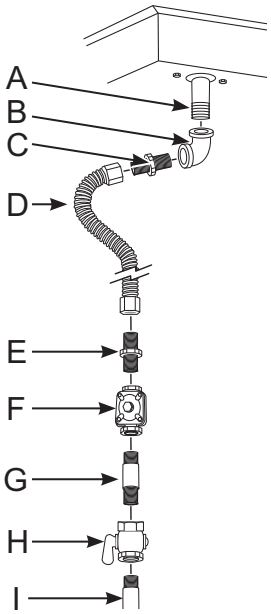

A. 3/8” NPT male pipe thread
B. Elbow
C. Adapter
D. Flexible connector (allows passage through cabinet wall)
E. Adapter
F. Regulator provided with unit:
   - Outlet - 3/8” NPT female pipe thread
   - Inlet - 1/2” NPT female pipe thread
G. Gas pipe
H. Manual shut-off valve
I. Gas pipe 1/2” or 3/4”

COOKTOP INSTALLATION (Cont.)

18. ELECTRICAL CONNECTIONS

⚠WARNING Shock Hazard: This appliance must be properly grounded. Failure to do so can result in electric shock.

120-volt, 60-Hertz, properly grounded branch circuit protected by a 15-amp or 20-amp circuit breaker or time-delay fuse.

NOTE: Use of automatic, wireless, or wired external switches that shut off power to the appliance are not recommended for this product.

EXTENSION CORD CAUTIONS

Because of potential safety hazards associated with certain conditions, we strongly recommend against the use of an extension cord. However, if you still elect to use an extension cord, it is absolutely necessary that it be a UL-listed, 3-wire grounding-type appliance extension cord and that the current carrying rating of the cord in amperes be equivalent to, or greater than, the branch circuit rating.

GROUNDING

Preferred Method

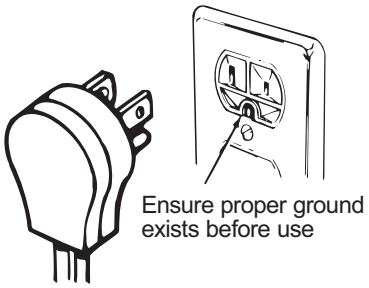

The power cord of this appliance is equipped with a three-prong (grounding) plug which mates with a standard three-prong grounding wall receptacle to minimize the possibility of electric shock hazard from this appliance.

The customer should have the wall receptacle and circuit checked by a qualified electrician to make sure the receptacle is properly grounded.

Where a standard two-prong wall receptacle is encountered, it is the personal responsibility and obligation of the customer to have it replaced with a properly grounded three-prong wall receptacle.

DO NOT, UNDER ANY CIRCUMSTANCES, CUT OR REMOVE THE THIRD (GROUND) PRONG FROM THE POWER CORD.

An adapter may be used only on a 15-amp circuit. Do not use an adapter on a 20-amp circuit. Where local codes permit, a **TEMPORARY CONNECTION** may be made to a properly grounded two-prong wall receptacle by the use of a UL-listed adapter, available at most hardware stores. The larger slot in the adapter must be aligned with the larger slot in the wall receptacle to provide proper polarity in the connection of the power cord.

Temporary Method

(Adapter plugs not permitted in Canada)

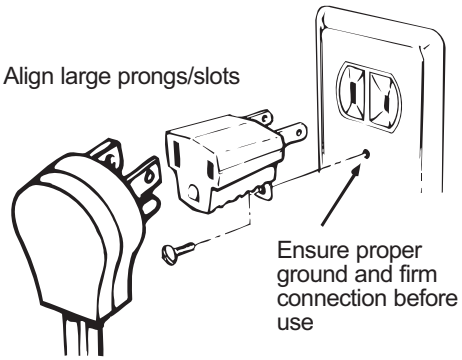

⚠CAUTION Attaching the adapter ground terminal to the wall receptacle cover screw does not ground the appliance unless the cover screw is metal, not insulated, and the wall receptacle is grounded through the house wiring. The customer should have the circuit checked by a qualified electrician to make sure the receptacle is properly grounded.

When disconnecting the power cord from the adapter, always hold the adapter with one hand. If this is not done, the adapter ground terminal is very likely to break with repeated use. Should this happen, DO NOT USE the appliance until a proper ground has again been established.

Ground Fault Circuit Interrupters (GFCI's) are not required or recommended for gas cooktop receptacles. Performance of the cooktop will not be affected if operated on a GFCI-protected circuit but occasional nuisance tripping of the GFCI breaker is possible.

COOKTOP INSTALLATION (Cont.)

19. ASSEMBLE BURNERS, CHECK IGNITION

Assemble burner as shown.

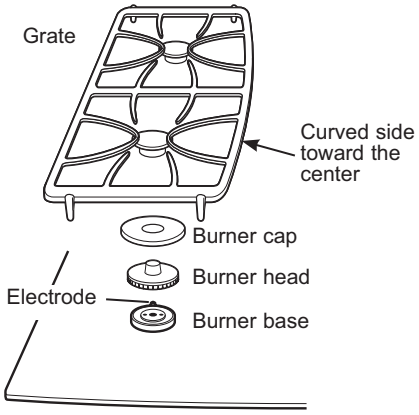

⚠CAUTION Do not operate the burner without all burner parts in place.

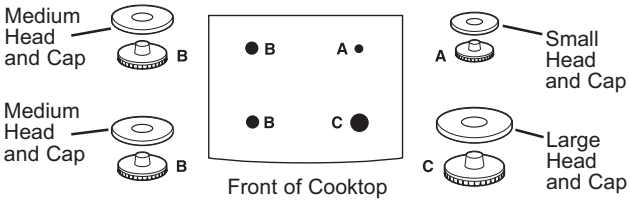

Place the burner heads on the burner bases matching the letters. Place the caps on the heads. Make sure that the heads and caps are placed on the correct size burner. The burner heads and burner bases are labeled A, B and C to aid reassembly. There is one small (A), two medium (B) and one large (C) head and cap.

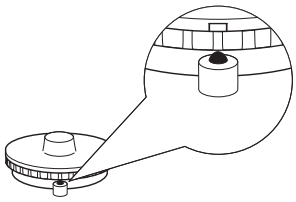

Make sure the notch in the burner head is positioned toward the electrode. Rotate the burner head around the burner base until it is level and securely seated.

Place the grates over the burners.

Check for proper ignition:

- Push in one control knob and turn to LITE position.
- The igniter will spark and the burner will light; the igniter will cease sparking when the burner is lit.
- First test may require some time, while air is flushed out of the gas line.
- Check to determine if your burner flames are normal. If your burner flames look like A, turn off the burner and make sure all parts are assembled correctly. Reassemble and check. Normal burner flames should look like B or C depending on the type of gas you use. With LP gas, some yellow tipping on the outer cones is normal.

A–Yellow flames Call for service | **B–Yellow tips on outer cones Normal for LP gas** | **C–Soft blue flames Normal for natural gas**

- Turn knob to OFF.
- Repeat the procedure for each burner.

WHEN ALL HOOKUPS ARE COMPLETED

Make sure all controls are left in the off position. Make sure the flow of combustion and ventilation air to the cooktop is unobstructed.

Check that all packing materials and tape have been removed. This will include adhesive tape, wire ties, cardboard and protective plastic. Failure to remove these materials could result in damage to the appliance once the appliance has been turned on and surfaces have heated.

COOKTOP INSTALLATION (Cont.)

20. INSTALL DOWNDRAFT FILTER, VENT GASKET AND VENT GRILLE

Do not operate the vent without the filter in place.

- Place the filter diagonally through the vent opening.

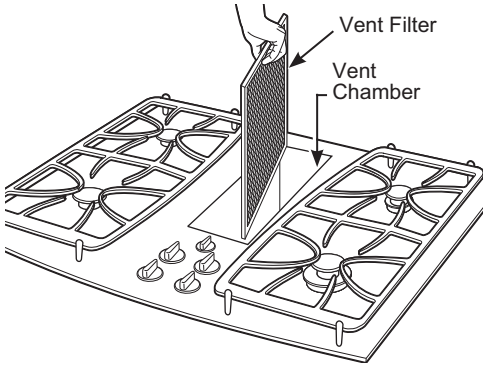

- Make sure it rests, at an angle, on the supports in the vent opening.

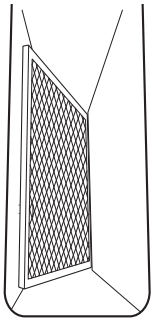

- Fit the vent grille gasket around the edge of the downdraft vent opening. Make sure the front of the gasket is installed toward the front of the cooktop.
- Carefully place the vent grille onto the gasket on the downdraft opening.

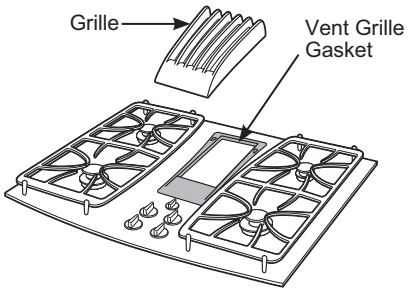

CHECK OPERATION OF DOWNDRAFT

- Turn the vent fan speed control to HI, MED and LO to make sure all speeds operate correctly.

Instructions d'installation

Table de cuisson à gaz avec aspiration descendante

Des questions? Appelez-nous au 1 800 432-2737 ou visitez GEAppliances.com.
Au Canada, composez le 1 800 561-3344 ou visitez electromenagersge.ca.

AVANT DE COMMENCER

Veuillez lire toutes ces instructions attentivement.

- **IMPORTANT —** Conservez ces instructions à l'usage de l'inspecteur local.
- **IMPORTANT —** Observez tous les codes et décrets en vigueur
- **IMPORTANT —** Retirez tout le matériel d'emballage et la documentation avant de raccorder le gaz et l'électricité à la table de cuisson.
- **IMPORTANT —** Pour éviter d'endommager vos armoires, vérifiez auprès de votre entrepreneur ou votre fournisseur d'armoires que les matériaux utilisés ne se décolorent pas, ne se délaminent pas et ne sont pas endommagés. La conception de ce produit a été réalisée conformément aux exigences des organismes de certification UL et CSA International relatives à une température maximale admissible de 194°F (90°C) pour les armoires en bois.
- **Note à l'installateur –** Assurez-vous de laisser ces instructions au consommateur.
- **Note au consommateur -** Conservez ces instructions pour consultation ultérieure.
- **Technicien en réparation –** Le schéma électrique se trouve à l'intérieur de la table de cuisson.
- L'exactitude de l'installation est la responsabilité de l'installateur.
- La garantie ne couvre pas les défectuosités du produit causées par une installation inadéquate.

Maisons mobiles - Exigences d'installation supplémentaires

Aux États-Unis, l'installation de ce produit doit satisfaire la norme suivante : Manufactured Home Construction and Safety Standard, Title 24 CFR, Part 3280 (auparavant : Federal Standard for Mobile Home Construction and Safety, Title 24, HUD Part 280). Lorsque cette norme n'est pas applicable, utilisez celle-ci : Standard for Manufactured Home Installations, ANSI A225.1/NFPA 501A, ou avec les codes locaux.

Au Canada, l'installation de ce produit doit satisfaire les normes en vigueur sous CAN/CSA-A240, dernière édition, ou avec les codes locaux.

Lorsque cette table de cuisson est installée dans une maison mobile, elle doit être fixée durant le transport. Toute méthode de fixation de la table de cuisson est correcte pourvu qu'elle satisfasse les normes énumérées ci-dessus.

Caravanes de parc - Exigences d'installation supplémentaires

Aux États-Unis, l'installation de ce produit doit être conforme aux codes locaux et à ceux des États, ou en l'absence de tels codes, à la norme suivante : Standard for Recreational Park Trailers, ANSO A119.5.

OUTILS DONT VOUS AUREZ BESOIN

- Lunettes de protection
- Scie
- Crayon
- Ruban ou règle à mesurer
- Équerre
- Clé à tuyau
- Clé réglable ou jeu de douilles (cliquet et douille 7/16 po)
- Perceuse et forets
- Tournevis à douille 1/4 po
- Tournevis à lame plate
- Gants

⚠AVERTISSEMENT **Avant de commencer l'installation, coupez le courant au panneau de distribution électrique et verrouillez le dispositif de sectionnement pour éviter tout rétablissement accidentel du courant. Si vous ne pouvez pas verrouiller le dispositif de sectionnement, attachez solidement un avertissement bien visible (p.ex. une étiquette) sur le panneau de distribution électrique.**

MATÉRIEL POUVANT S'AVÉRER NÉCESSAIRE

- Ruban à conduits
- Vis à tôle
- Réseau de conduits pour convenir à l'application
- Robinet d'arrêt manuel pour la conduite de gaz
- Produit d'étanchéité pour joints de tuyaux ou ruban de filetage de tuyaux approuvé UL avec Teflon® qui résiste à l'action des gaz naturel et propane
- Raccord métallique flexible pour électroménager (1/2 ou 3/4 po D.I.) lorsque les codes locaux le permettent Une longueur de 5 pi (1,5 m) est recommandée pour faciliter l'installation mais d'autres longueurs sont acceptables N'utilisez jamais un raccord usagé lorsque vous installez une table de cuisson neuve.
- Raccord union évasé pour raccordement à la conduite d'alimentation en gaz (3/4 ou 1/2 po NPT x 1/2 po D.I.)
- Raccord union évasé pour raccordement au régulateur de pression sur la table de cuisson (1/2 po NPT x 1/2 po D.I.)
- Détecteur de fuite liquide ou eau savonneuse

31-2004139 Rev. 0 09-26

Instructions d’installation

DANS L’ÉTAT DU MASSACHUSETTS :

- Le produit doit être installé par un plombier ou un monteur d’installations au gaz agréés.
- Si vous utilisez des robinets d’arrêt à bille, ils doivent être munis d’une poignée en « T ».
- Un raccord de gaz flexible, lorsqu'il est utilisé, ne doit pas dépasser 3 pieds (0,9 m).

⚠AVERTISSEMENT **RISQUE D’INCENDIE OU D’EXPLOSION**

Si les informations contenues dans ces instructions ne sont pas suivies exactement, un incendie ou une explosion peut entraîner des dommages matériels, des blessures ou la mort.

Toute réparation doit être effectuée par un installateur qualifié.

Veuillez lire toutes ces instructions attentivement.

L'installation de ce produit doit être conforme aux codes locaux ou, en l'absence de codes locaux, au National Fuel Gas Code, ANSI Z223,1/NFPA 54, dernière édition. Au Canada, l'installation doit être conforme au Code d'installation actuel du gaz naturel et du propane, CSA B149.1, et aux codes locaux, le cas échéant. Ce produit a été certifié par UL conformément à la norme ANSI Z21.1/CSA 1.1, dernière édition.

Lors de l’installation d’un électroménager au gaz, l’utilisation de vieux raccords flexibles peut causer des fuites de gaz et des blessures corporelles. Utilisez toujours un raccord flexible NEUF.

Les tests d’étanchéité de l’électroménager doivent être effectués selon les instructions du fabricant.

N’installez pas ce produit avec une hotte à rideau d’air ou une autre hotte qui fonctionne en soufflant de l’air sur la table de cuisson. Cette projection d'air peut gêner le fonctionnement des brûleurs au gaz et poser un risque d’incendie ou d’explosion.

⚠AVERTISSEMENT **Pour réduire le risque d'incendie, utilisez uniquement des conduits métalliques.**

POUR VOTRE SÉCURITÉ

Si vous sentez une odeur de gaz :

1. Ouvrez les fenêtres.

2. Ne touchez pas les interrupteurs électriques.

3. Éteignez toute flamme nue.

4. Appelez immédiatement votre fournisseur de gaz.

N'entreposez pas et n'utilisez pas d'essence ou d'autres vapeurs ou liquides inflammables à proximité de cet appareil ou de tout autre appareil.

TROUSSE DE CONVERSION AVEC ORIFICE HAUTE ALTITUDE

Pour utilisation de la table de cuisson à des altitudes supérieures à 5000 (1500 m).
Spécifiez la trousse pour le gaz naturel ou le GPL lors de la commande :
Trousse de conversion avec orifice haute altitude pour gaz naturel WB28X10114
Trousse de conversion avec orifice haute altitude pour GPL. WB28X10115
Pour commander, veuillez visiter notre site Web à **geappliances.ca/parts** ou appelez notre numéro sans frais :
Centre national des pièces. 800,626. 2002

DÉCOUPAGE DU COMPTOIR

Si vous installez la table de cuisson dans un matériau de surface solide tel que le granite, le quartz ou toute autre surface solide naturelle ou synthétique, nous vous recommandons de faire préparer la découpe par un installateur professionnel d'armoires ou de comptoirs.

Les découpes de table de cuisson dans des comptoirs en bois ou en bois stratifié peuvent être préparées à l'aide d'une scie sauteuse et d'une perceuse électrique.

Instructions d’installation

CONSIGNES DE SÉCURITÉ IMPORTANTES

La conception de la table de cuisson a été certifiée par Underwriters Laboratories (UL). Comme pour tout appareil utilisant du gaz et générant de la chaleur, vous devez respecter certaines précautions.

- Assurez-vous que votre table de cuisson est correctement installé par un installateur ou un technicien qualifiés.
- La table de cuisson doit être mise à la terre conformément aux codes locaux ou, en leur absence, au National Electrical Code ANSI/NFPA no 70 ou au Code canadien de l'électricité CSA C22,1-02.
- Une installation, un réglage, une modification, une réparation ou un entretien incorrects peuvent causer des blessures ou des dommages matériels. Reportez-vous à ce manuel. Pour obtenir de l'aide ou des renseignements supplémentaires, consultez un installateur qualifié, un organisme de service, un fabricant (concessionnaire) ou le fournisseur de gaz.
- Débranchez l'alimentation électrique avant une réparation ou un entretien.
- Ne réutilisez jamais les anciens raccords flexibles. L'utilisation d'anciens raccords flexibles peut provoquer des fuites de gaz et des blessures. Utilisez toujours des raccords flexibles NEUFS lors de l'installation d'un appareil à gaz.
- Assurez-vous que les revêtements muraux autour de la table de cuisson peuvent résister à la chaleur générée par la table de cuisson jusqu'à 200 °F.
- Évitez de placer des armoires au-dessus de la table de cuisson.
- Si les armoires sont placées au-dessus de la table de cuisson, laissez un espace minimum de 30 po entre la surface de cuisson et le bas des armoires non protégées.
- Si les armoires sont placées au-dessus de la table de cuisson, n'utilisez pas des armoires de plus de 13 po de profondeur.
- Si un dégagement de 30 po entre la surface de cuisson et les matériaux combustibles ou les armoires métalliques ne peut pas être maintenu, protégez le dessous des armoires au-dessus de la table de cuisson avec un carton à l’enrouleuse (millboard) isolant d’au moins 1/4 po d’épaisseur ou d’un panneau de plâtre d'au moins 3/16 po d'épaisseur recouvert de tôle d'acier de calibre 28 ou de cuivre de 0,020 po d'épaisseur.
- Le dégagement entre la surface de cuisson et les armoires protégées **NE DOIT JAMAIS ÊTRE INFÉRIEUR** à 24”. La distance verticale entre le plan de la surface de cuisson et le bas des armoires suspendues adjacentes s'étendant à moins de 1 po du plan des côtés de la table de cuisson ne doit pas être inférieure à 18 po.

VALEURS NOMINALES DU VENTILATEUR D’ASPIRATION

⚠AVERTISSEMENT **AVERTISSEMENT DE SÉCURITÉ CONCERNANT LA SOUFFLANTE D'ASPIRATION**

Un débit d’air suffisant est nécessaire pour assurer une combustion adéquate et l’évacuation des gaz par le conduit d'évacuation (cheminée) de l'équipement de combustion afin d’éviter tout retour d’air. Suivez les directives et les normes de sécurité du fabricant de l'équipement de chauffage, telles que celles publiées par la National Fire protection Association (NFPA), l'American Society for Heating, Refrigeration and Air Conditioning Engineers (ASHRAE) et les autorités locales. Lorsqu’il y a lieu, installez un système d’air d’appoint en conformité avec les prescriptions du code du bâtiment local. Visitez GEAppliances.com pour les solutions offertes en matière d’air d’appoint.A

PIÈCES INCLUSES

Vérifiez que tout le matériel et le ruban d’emballage ont été enlevés. Cela comprend du ruban sur les boutons de commande (le cas échéant), du ruban adhésif, des attaches de câble, du carton et du plastique de protection. Si vous ne retirez pas ces matières, vous risquez d'endommager l'appareil une fois celui-ci allumé et les surfaces réchauffées.

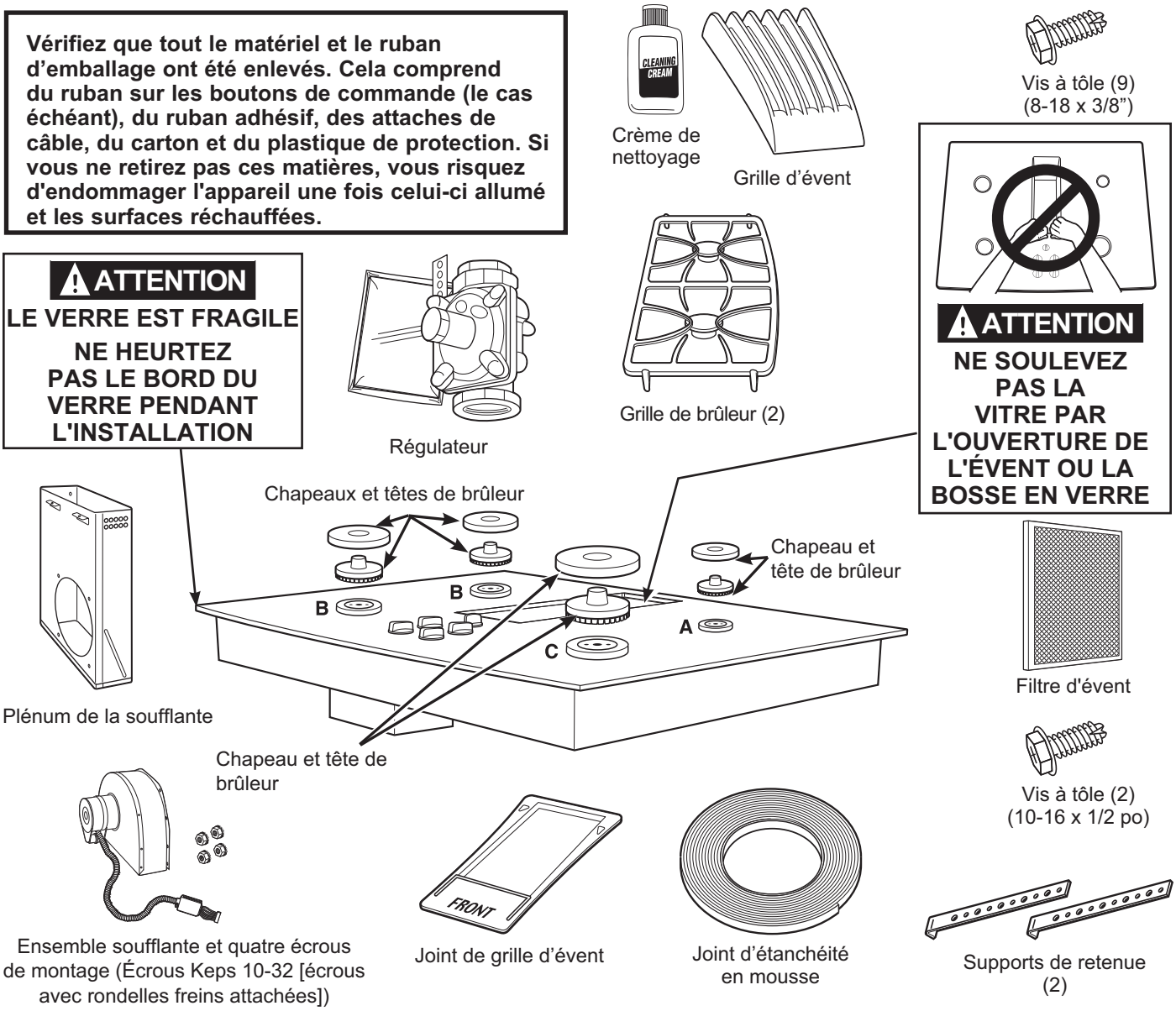

TABLE DE CUISSON DE 30 POUCES (DIMENSIONS À TITRE DE RÉFÉRENCE SEULEMENT)

Appareil illustré entièrement assemblé.

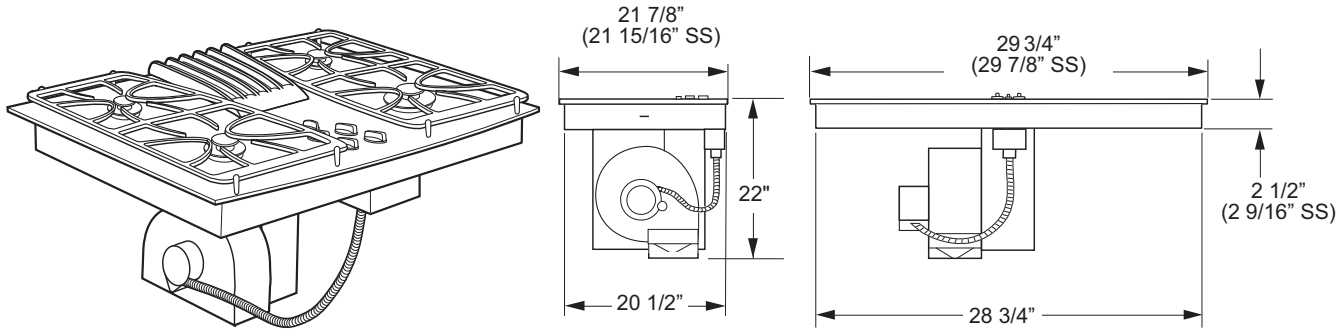

L’appareil doit être ventilé à l’extérieur!

31-2004139 Rev. 0

PRÉPARATION DE L’INSTALLATION

1. PRÉPARATION POUR L’INSTALLATION

Placement de la table de cuisson

La table de cuisson est conçue pour paraître mieux si elle est centrée dans une armoire d'au moins 30 po de large.

L'évent d'évacuation situé sous la table de cuisson doit être placé entre les montants muraux ou les solives de plancher pour que les conduits puissent être installés correctement.

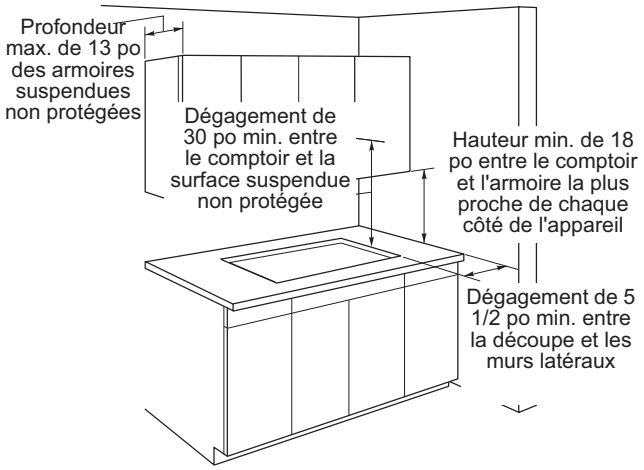

Le système d'aspiration descendante avec soufflante, moteur et conduits occupera l'armoire sous la table de cuisson. Des tiroirs ne peuvent pas être installés sous cette table de cuisson.

Évitez de placer les armoires au-dessus de la table de cuisson, si possible, afin de réduire les risques liés à l'accès au-dessus de surfaces chauffées.

Si une armoire est utilisée au-dessus de la table de cuisson, laissez un dégagement de 30 po minimum entre la surface de cuisson et le bas de l'armoire non protégée.

Si le dégagement entre la table de cuisson et l'armoire est inférieur à 30 po, le bas de l'armoire doit être protégé par du carton à l’enrouleuse (millboard) ignifuge d'au moins 1/4 po d'épaisseur, ou une plaque de plâtre d'au moins 3/16 po d'épaisseur, recouverte d'une tôle d'acier de calibre 28 ou de cuivre de 0,020 po d'épaisseur. Le dégagement entre la table de cuisson et l'armoire protégée **NE DOIT JAMAIS ÊTRE INFÉRIEUR à 24 po.**

EXCEPTION : L'installation d'un four à micro-ondes ou d'un appareil de cuisson homologués au-dessus de la table de cuisson doit être conforme aux instructions d'installation fournies avec l'appareil.

Les zones de travail adjacentes à la table de cuisson doivent avoir un dégagement minimal de 18 po entre le comptoir et le bas de l'armoire. Si le dégagement est inférieur à 18 po, les armoires adjacentes doivent se trouver à au moins 5 po du bord latéral de la table de cuisson.

2. PRÉPARATION DE L'ARMOIRE DE BASE

Cette table de cuisson est conçue pour s'adapter facilement à une grande variété d'armoires. Cependant, l'installation combinée d'un évent à aspiration descendante et d'une table de cuisson nécessite une attention particulière.

Certaines armoires peuvent nécessiter des modifications.

> Cette installation nécessite une armoire de base de 24 pouces de profondeur minimum.
> L'armoire doit avoir une largeur d'au moins 30 po.

Préparation d'une armoire contre un mur

Dans certaines armoires, il peut être nécessaire de couper les côtés de 5 3⁄4 po comme illustré, et de retirer les équerres d'angle pour accueillir l'appareil.

Dans les armoires européennes sans cadre de 75 cm et 90 cm, le panneau arrière peut avoir besoin d'être découpé de 5 3⁄4 po pour accueillir l'appareil.

Préparation d'une armoire de type péninsule ou îlot

Dans une armoire de type péninsule ou îlot armoires, il peut être nécessaire de couper les côtés et de retirer les équerres d'angle pour accueillir l'appareil.

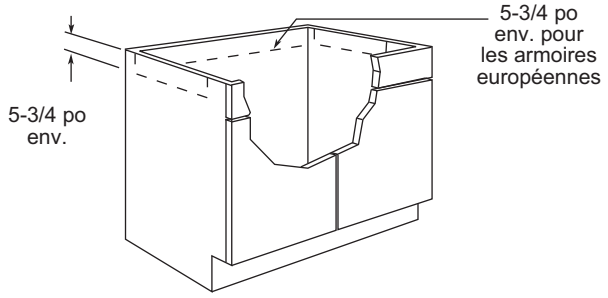

3. PRÉPARATION DU COMPTOIR

Le comptoir doit avoir une surface plane et profonde pour accueillir la table de cuisson et l'évent. Les comptoirs dotés d'un bord avant roulé et d'un dosseret peuvent ne pas fournir la surface plate requise.

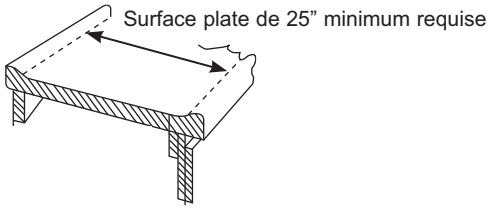

Une zone plate de 1/2 po de large est nécessaire autour du bord de l'ouverture pour soutenir l'appareil. La table de cuisson doit être de niveau et d'équerre dans l'ouverture du comptoir.

PRÉPARATION DE L’INSTALLATION (suite)

3. PRÉPARATION DU COMPTOIR (suite)

Découpez avec soin l'ouverture du comptoir selon les dimensions indiquées sur l'illustration. Assurez-vous que l'ouverture est coupée d'équerre, avec les côtés parallèles les uns par rapport aux autres et l'arrière exactement perpendiculaire aux côtés.

Pour une installation en îlot, maintenez un minimum de 1 7/8 po entre la découpe et le bord avant; un minimum de 2 3/8 po entre la découpe et le bord arrière; et un minimum de 5 1/2 po entre la découpe et les bords latéraux du comptoir.

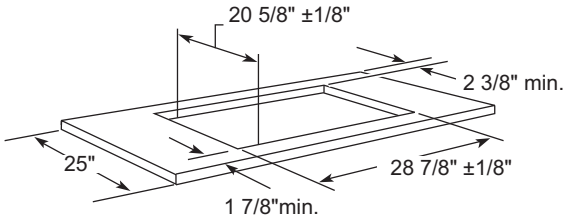

4. PPRÉPARATION POUR LES CONDUITS

REMARQUE : Les conduits DOIVENT être ventilés vers l’extérieur. NE ventilez pas dans un mur, un plafond, un vide sanitaire, un grenier ou tout autre espace dissimulé.

Découpez le trou dans la paroi ou le plancher de l'armoire selon les besoins de votre installation. Assurez-vous que le conduit d'évacuation est situé entre les montants muraux ou les solives de plancher.

REMARQUE : Lors de la découpe ou du perçage dans un mur ou un plafond, veillez à ne pas endommager le câblage électrique et les autres installations cachées. Assurez-vous que toutes les ouvertures ou découpes dans le mur derrière l'appareil et dans le sol sous l'appareil sont correctement scellées.

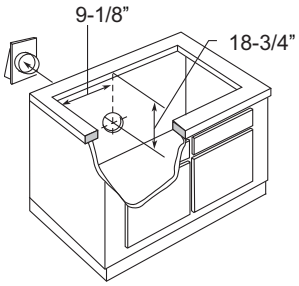

Ventilation par le mur arrière

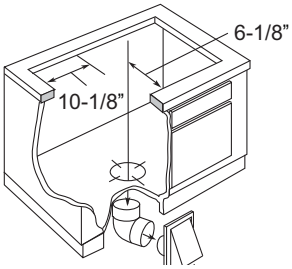

Ventilation par le bas

5. ALIGNEMENT DE LA SOUFFLANTE SUR LES CONDUITS

En général, l'utilisation de conduits flexibles est déconseillée car elle peut restreindre la circulation d'air de beaucoup. Toutefois, si la sortie de la soufflante et l'orientation du conduit au sol ou au mur ne sont PAS bien alignés, alors des conduits métalliques flexibles peuvent être utilisés pour s'adapter au décalage. Un bon alignement sans utilisation de conduits flexibles est préférable.

REMARQUE :

- Ne dépassez pas le décalage maximal recommandé de 6 po.
- Ne laissez pas les conduits flexibles se tordre ou s'effondrer.
- Étirez les conduits flexibles le plus possible pour éliminer le plus d’ondulations possible.

Un conduit de transition rectangulaire (3 1⁄4 x 10 po) à rond (6 po) est disponible dans votre magasin de matériaux de construction.

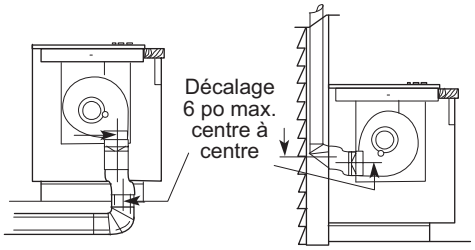

Ventilation par le bas

Ventilation par l’arrière (nécessite 3 1⁄4 x 10 po)

REMARQUE : Les illustrations sont fournies à des fins de planification seulement.

PRÉPARATION DE L’INSTALLATION (suite)

6. PRÉPARATION POUR LES CONDUITS

Déterminez le meilleur chemin pour les conduits; il peut être acheminé de différentes manières selon l'aménagement de la cuisine.

IMPORTANT : La sortie d’évacuation de l’air pour cet appareil est rectangulaire (3 1⁄4 x 10 po). Planifiez les conduits en conséquence.

Configurations typiques des conduits :

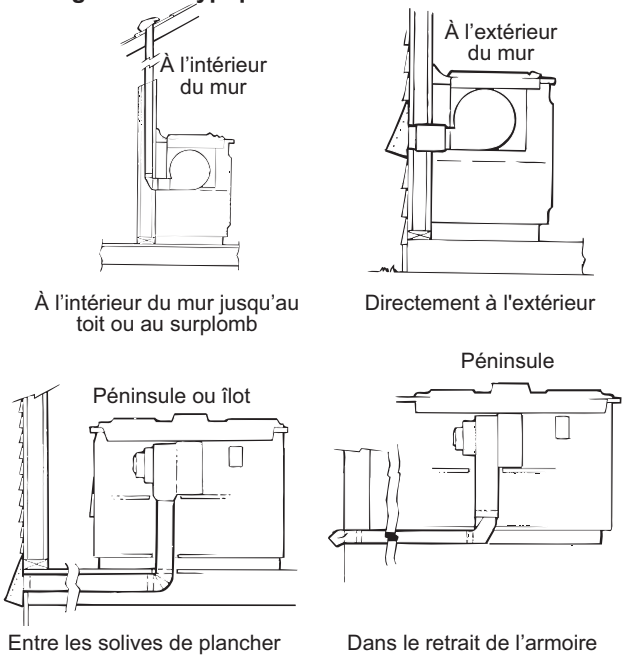

Pour maximiser le rendement de la ventilation :

1. Minimisez la longueur du chemin de conduits et le nombre des transitions et des coudes.
2. Maintenez une taille de conduits uniforme.
3. Scellez tous les joints avec du ruban à conduits pour empêcher les fuites.
4. N'utilisez aucun type de conduit flexible.

Si nécessaire, installez un système d’air d’appoint en conformité avec les prescriptions du code du bâtiment local. Visitez **GEAppliances.com** pour les solutions offertes en matière d’air d’appoint.

- Disposition de conduits facultative sous la dalle de béton. Un conduit en PVC doit être utilisé pour une installation sous une dalle de béton coulé.

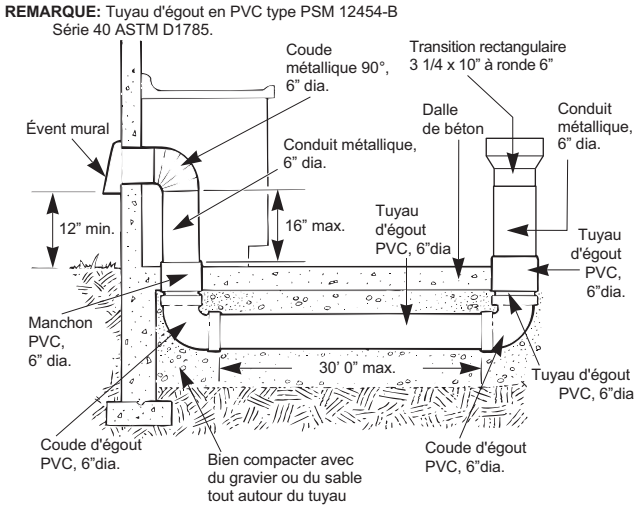

- Installez les conduits de façon que le conduit le plus proche de l'appareil s'insère DANS le conduit suivant. Fixez les joints à l'aide de vis autotaraudeuses et appliquez du ruban à conduit autour des joints pour assurer une étanchéité à l'air.

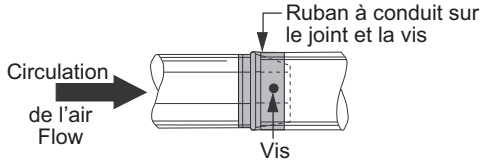

PRÉPARATION DE L’INSTALLATION (suite)

7. ALIMENTATION EN GAZ

Ces tables de cuisson sont conçues pour fonctionner au gaz naturel à une pression de colonne d'eau de 4 po, ou au GPL (gaz de pétrole liquéfié) à une pression de colonne d'eau de 10 po.

- Ces tables de cuisson sont déjà réglées pour le gaz naturel lorsqu’elles sont expédiées. Si vous décidez d'utiliser cette table de cuisson avec du GPL, les réglages de conversion doivent être effectués par un technicien agréé ou une autre personne qualifiée.
- Le régulateur de pression doit être connecté en série avec le collecteur de la table de cuisson et doit rester en série avec la ligne d'alimentation, quel que soit le type de gaz utilisé.
- Pour un fonctionnement correct, la pression d'entrée maximale du régulateur ne doit pas dépasser 10 po de pression de colonne d'eau pour le gaz naturel, et 14 po de pression de colonne d'eau pour le GPL.
- Lors de la vérification du régulateur, la pression d’entrée doit être d’au moins 1 po supérieure au réglage de sortie du régulateur. Si le régulateur est réglé sur 4 po de pression de la colonne d'eau, la pression d'entrée doit être d'au moins 5 po. Si le régulateur est réglé sur 10 po de pression de la colonne d'eau, la pression d'entrée doit être d'au moins 11 po. Pour faciliter l'installation, et si les codes locaux le permettent, le tuyau d'alimentation en gaz dans la table de cuisson doit être un connecteur métallique flexible pour électroménager de trois à cinq pieds de long, et d’un diamètre intérieur de 1/2 ou 3/4 po.
- Si vous n'êtes pas certain de la pression d'entrée, contactez votre fournisseur de gaz local.

  REMARQUE : Achetez un connecteur flexible neuf. N’UTILISEZ PAS UNE ANCIENNE LIGNE PRÉCÉDEMMENT UTILISÉE.
- Effectuez un raccordement au gaz par la paroi arrière ou sur le fond de l'armoire à l'arrière, comme illustré.

8. ALIMENTATION ÉLECTRIQUE

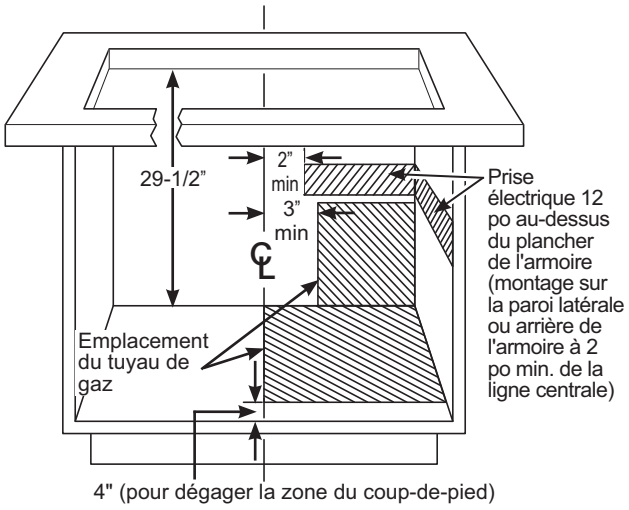

La table de cuisson à gaz avec aspiration descendante intégrée est dotée d'un système d'allumage électrique sans pilote pour des économies d'énergie et une grande fiabilité. Elle fonctionne sur une alimentation de 120 volts, 60 Hz. Un circuit séparé, protégé par un fusible temporisé de 15 A ou un disjoncteur, est nécessaire.

- Une prise à 3 broches correctement mise à la terre doit être située à portée du cordon d'alimentation de quatre pieds de la table de cuisson.

IMPORTANT : (Veuillez lire attentivement.) POUR VOTRE SÉCURITÉ, CET APPAREIL DOIT ÊTRE MIS À LA TERRE CORRECTEMENT.

Le cordon électrique de cet appareil est muni d’une fiche à trois broches (mise à la terre) correspondant à une prise murale à trois broches standard (mise à la terre) afin de réduire le risque de choc électrique depuis l'appareil. Le client devrait faire vérifier la prise murale et le circuit électrique par un électricien agréé pour s'assurer de leur mise à la terre et leur polarité adéquates.

Lorsqu'une prise murale standard à deux broches est présente, il est de la responsabilité personnelle et de l'obligation du client de la faire remplacer par une prise murale à trois broches correctement mise à la terre.

En aucun cas, vous ne devez couper ou retirer la troisième broche (de terre) du cordon d'alimentation.

N’utilisez pas un cordon de rallonge.

INSTALLATION DE LA TABLE DE CUISSON

9. INSTALLATION DU JOINT D’ÉTANCHÉITÉ EN MOUSSE

N'installez pas la table de cuisson dans le comptoir sans installer le joint d’étanchéité en mousse comme illustré. Il protège du comptoir le bord inférieur du verre ainsi que la table de cuisson contre les éclaboussures.

Retirez la table de cuisson de même que son coussinet d'expédition de la boîte d'emballage. Retirez le bloc d'expédition de l'ouverture de l'évent à aspiration descendante et placez-le sous le coussinet d'expédition pour fournir un support de niveau.

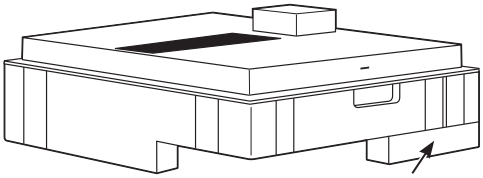

Bloc d'expédition de l'évent central – Placez-le sous le coussinet d'expédition pour fournir un support de niveau

⚠ ATTENTION LA VITROCÉRAMIQUE EST FRAGILE NE HEURTEZ PAS LE BORD DU VERRE PENDANT L'INSTALLATION

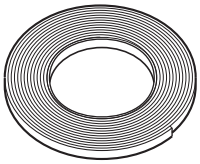

Repérez le joint d’étanchéité en mousse fourni avec la table de cuisson.

Lissez les bords rugueux de la découpe.

Retirez la doublure blanche pour apposer le joint d’étanchéité en mousse sur la face inférieure du verre de la table de cuisson.

Remarques sur l'installation du joint d’étanchéité en mousse :

- Le joint en mousse doit être installé à moins de 1/8 po du bord du verre. Abstenez-vous d’étirer ou de tordre le joint en mousse.

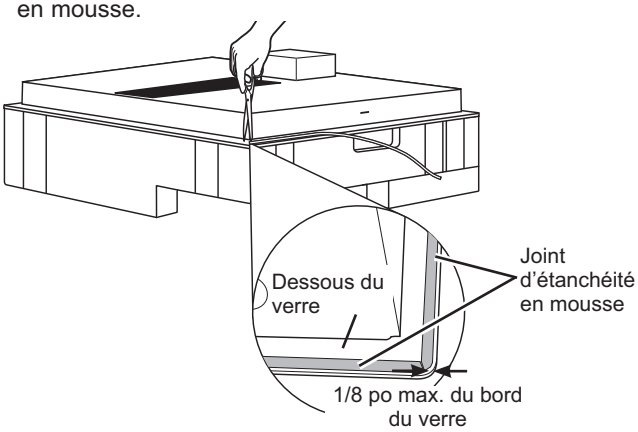

⚠ ATTENTION Le défaut d'installer le joint d’étanchéité en mousse augmente considérablement le risque de briser le verre de la table de cuisson lors de l'installation, en particulier dans les comptoirs en Corian® ou en granite.

9. INSTALLATION DU JOINT D’ÉTANCHÉITÉ EN MOUSSE (suite)

- Prenez soin de ne pas étirer le joint en mousse lorsqu'il est installé, sinon il ne restera pas en place.
- Ne placez pas le joint en mousse sur les rebords métalliques.
- Mais le joint en mousse se termine ensemble à chaque coin sans se chevaucher.
- Coupez le joint en mousse à la longueur nécessaire sans l'étirer.
- Découper légèrement les coins extérieurs du joint en mousse si nécessaire pour l'apparence.
- Ne rayez pas le verre en coupant le joint en mousse.

10. INSTALLATION DE LA TABLE DE CUISSON

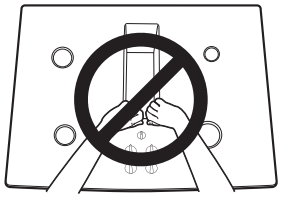

⚠ ATTENTION

NE SOULEVEZ PAS PAR L'OUVERTURE DE L'ÉVENT.

Soulevez la table de cuisson par les bords latéraux en verre, comme illustré.

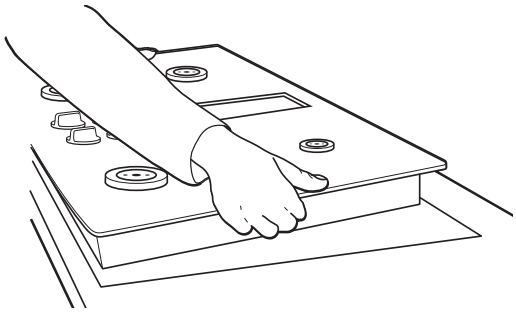

A. Repérez la prise électrique et le robinet d’arrêt du gaz en-dessous de l’armoire. **REMARQUE :** N'utilisez pas l'ouverture de l’évent du dessus en verre pour soulever ou déplacer la table de cuisson.

B. Insérez la table de cuisson en la centrant dans la découpe. **REMARQUE :** N'utilisez pas l'ouverture de l’évent du dessus en verre pour soulever ou déplacer la table de cuisson en place.

Le verre est fragile, ne le laissez pas tomber sur le comptoir. Supportez par le dessous et abaissez lentement. Retirez avec précaution vos doigts un coin à la fois pour abaisser la table de cuisson en position.

INSTALLATION DE LA TABLE DE CUISSON (suite)

10. INSTALLATION DE LA TABLE DE CUISSON (suite)

C. Assurez-vous que la table de cuisson est parallèle au bord avant du comptoir. Vérifiez une dernière fois que tous les dégagements sont respectés.

D. Repérez et retirez les supports de fixation de la trousse d'installation.

E. Fixez les supports sur la table de cuisson. Retirez les vis du bas de la table de cuisson et vissez le support de fixation dans le bas de la table de cuisson. Répétez de l’autre côté de la table de cuisson.

F. Vissez le support de fixation dans les côtés de l’armoire pour bien fixer la table de cuisson.

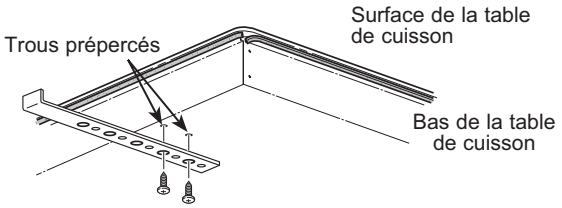

Autre méthode d’installation :

Vous pouvez commander l’autre trousse d'installation WB01X24570 avec écrous à oreilles et supports en appelant le 800.GE.CARES. Voyez le schéma pour les instructions.

Pour installer les supports d'installation en option :

Retirez 2 vis des deux côtés sous la table de cuisson.

Alignez le support d'installation en option sous la table de cuisson et réinstallez les vis dans la fente du support. Procédez ainsi des deux côtés de la table de cuisson.

Vissez la vis de serrage dans le trou du support et serrez-la pour fixer la table de cuisson au comptoir.

Répétez la manœuvre de l'autre côté.

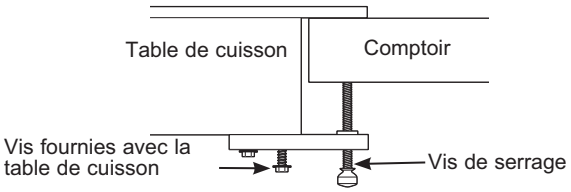

IMPORTANT : Tournez la vis de serrage jusqu'à ce qu'elle touche le bas du comptoir. Ne serrez pas excessivement.

11. INSTALLATION DU PLÉNUM DE SOUFFLANTE SUR LA TABLE DE CUISSON

Faites glisser le plénum, avec l'ouverture de la soufflante sur la gauche, dans l'ouverture située au bas de la table de cuisson. Poussez le plénum vers le haut jusqu'à ce que les butées du plénum entrent en contact avec le bas de la table de cuisson, puis enclenchez le plénum. (Vous devrez peut-être déplacer le plénum d'avant en arrière pour le mettre en place.)

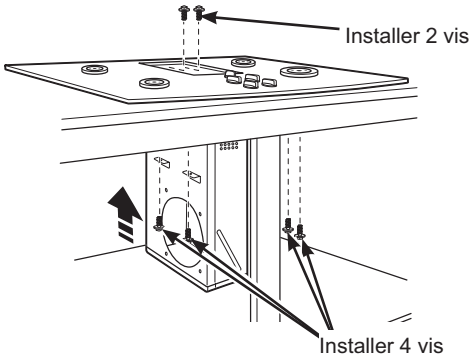

Fixez le plénum sur le bas de la table de cuisson, de chaque côté, à l'aide des quatre (4) vis fournies. Fixez davantage le plénum sur la table de cuisson, par le dessus, à l'aide des deux vis (2) fournies.

12. INSTALLATION DE LA SOUFFLANTE SUR LE PLÉNUM

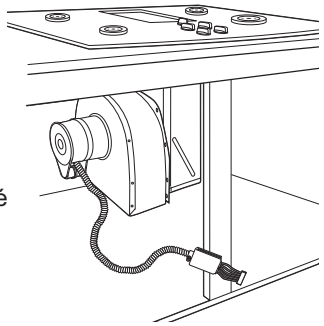

Orientez l'ouverture d’évacuation de la soufflante pour l'adapter aux conduits des Étapes 5 et 6. Faites glisser les quatre goujons filetés sur le côté du boîtier de la soufflante dans les quatre trous sur le côté du plénum.

REMARQUE : Voyez l'étape 13 pour installer le conduit de transition sur la soufflante. Il peut être plus facile d'installer le conduit de transition sur la soufflante avant d'installer la soufflante sur le plénum.

Depuis l'ouverture d’évent située sur le dessus de la table de cuisson, fixez solidement la soufflante au plénum à l'aide de quatre (4) écrous. Serrez au couple de 25±5 po/lb.

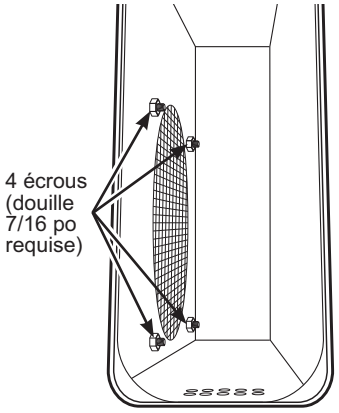

INSTALLATION DE LA TABLE DE CUISSON (suite)

13. FIXATION D'UN CONDUIT DE TRANSITION DE SOUFFLANTE

Utilisez un conduit de transition de soufflante pour toutes les installations de conduits avec aspiration descendante pour le raccordement de conduits ronds standard de 6 po. Ce conduit de transition rectangulaire (3 1⁄4 x 10 po) à rond (6 po) est disponible dans votre magasin de matériaux de construction.

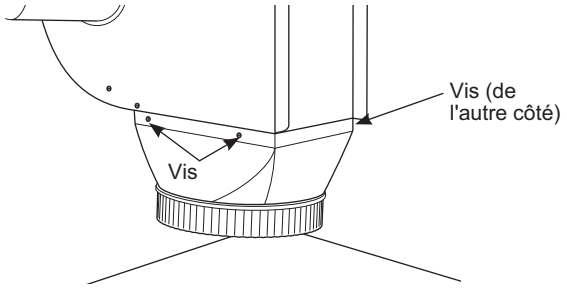

Installez le conduit de transition sur la sortie de la soufflante. Fixez tous les joints avec du ruban à conduits afin d'assurer une étanchéité à l'air.

14. CONNEXIONS ÉLECTRIQUES DE LA SOUFFLANTE

- Desserrez les deux vis, puis retirez et jetez la bride en tôle recouvrant le connecteur à 5 broches situé au bas de la table de cuisson. Conservez les vis pour les réinstaller ultérieurement.

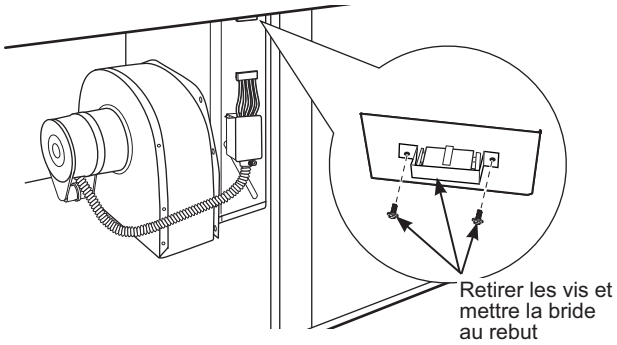

- Branchez la fiche à 5 broches de la soufflante sur la prise à 5 broches correspondante située au bas de la table de cuisson.

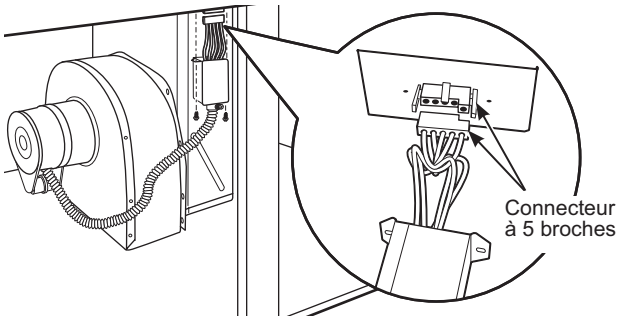

15. CONNEXIONS ÉLECTRIQUES DE LA SOUFFLANTE (suite)

- Pliez tous les fils dans le boîtier électrique. Fixez le boîtier à l'aide des vis retirées précédemment, en vous assurant qu'aucun fil n'est coincé.

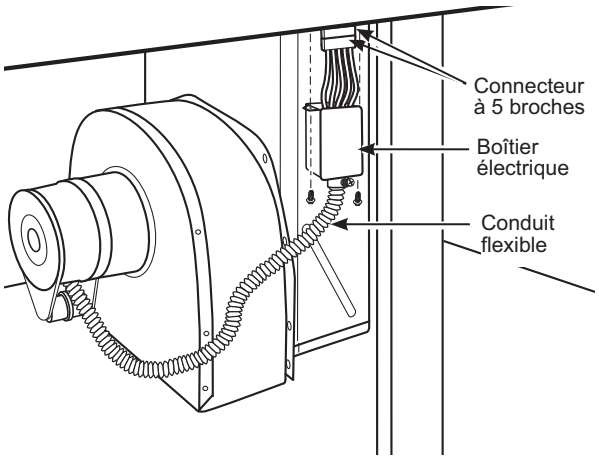

16. CONNEXION DES CONDUITS

Connectez les conduits préparés aux étapes 5 et 6 sur la soufflante.

INSTALLATION DE LA TABLE DE CUISSON (suite)

17. INSTALLATION DU RÉGULATEUR DE PRESSION

⚠AVERTISSEMENT RISQUE D'EXPLOSION :
Ne dépassez pas un couple de 25 pi-lb lors des raccordements de la conduite de gaz. Un serrage excessif peut fissurer le régulateur de pression et poser un risque d’incendie ou d'explosion.

- Vous devez utiliser le régulateur de pression de gaz fourni avec cette table de cuisson.
- Fermez le robinet de gaz principal avant de débrancher l’ancienne table de cuisson et laissez-le fermé jusqu’à ce que le nouveau raccordement soit terminé. N’oubliez pas de rallumer la veilleuse des autres appareils à gaz lorsque vous rétablirez l’alimentation en gaz.
- Pour toutes les connexions, utilisez un produit d'étanchéité pour tuyaux qui satisfait les codes locaux et résiste à l'action du GPL.
- Installez le régulateur de pression sur la conduite de gaz le plus près possible de l'entrée de la table de cuisson pour permettre l'espace nécessaire à la conduite de ventilation.
- Assurez-vous que la flèche sur le corps du régulateur pointe vers le haut et vers la table de cuisson. Toute autre position aura un impact sur la pression de sortie du régulateur. Cette flèche indique la circulation correcte du gaz.
- Installez un robinet d’arrêt manuel du gaz dans un endroit facilement accessible.

  REMARQUE : Au lieu d'utiliser un tuyau rigide pour connecter le régulateur de pression, un connecteur métallique flexible approuvé pour électroménager peut être utilisé entre le robinet d'arrêt et le régulateur de pression, si les codes locaux le permettent.
- Si un tuyau rigide est utilisé, vous devez aligner soigneusement le tuyau. La table de cuisson ne peut pas être déplacée une fois la connexion établie.
- Des écrous évasés et des adaptateurs appropriés sont nécessaires à chaque extrémité du connecteur flexible.

TESTS DE VÉRIFICATION DES FUITES

⚠AVERTISSEMENT N’UTILISEZ PAS DE FLAMME POUR VÉRIFIER L’ABSENCE DE FUITES DE GAZ! N'utilisez pas la table de cuisson tant que toutes les connexions n'ont pas été testées.

Effectuez le test d'étanchéité en suivant les instructions suivantes :

1. Achetez un détecteur de fuite liquide ou préparez une solution savonneuse contenant une partie d'eau, une partie de détergent liquide.
2. Une fois toutes les connexions effectuées, assurez-vous que toutes les commandes de la table de cuisson sont tournées à la position OFF (arrêt) et le robinet de gaz tourné sur ON (marche).
3. Appliquez le détecteur de fuite liquide ou la solution savonneuse autour de toutes les connexions entre le robinet d'arrêt et la table de cuisson.
4. Une fuite est identifiée par un flux de bulles provenant de la zone de la fuite.
5. Si une fuite est détectée, fermez le robinet de gaz (OFF). Serrer le raccord/la connexion. Ouvrez le robinet de gaz et testez à nouveau.

   Si la fuite persiste, coupez l’alimentation en gaz et contactez votre revendeur pour obtenir de l'aide. N'essayez pas d'utiliser la table de cuisson en cas de fuite.

   IMPORTANT : Débranchez la table de cuisson et le robinet d’arrêt individuel du système de tuyauterie d'alimentation en gaz pendant tout test de pression de ce système à des pressions d'essai supérieures à 1/2 psig. Isolez la table de cuisson du système de tuyauterie d'alimentation en gaz en fermant le robinet d’arrêt manuel individuel à la table de cuisson pendant tout test de pression du système de tuyauterie d'alimentation en gaz à des pressions d'essai inférieures ou égales à 1/2 psig.

INSTALLATION DE LA TABLE DE CUISSON (suite)

17. INSTALLATION DU RÉGULATEUR DE PRESSION (suite)

RACCORDEMENT DU CONNECTEUR

INSTALLATION TYPE SANS OBSTRUCTION SOUS LA TABLE DE CUISSON

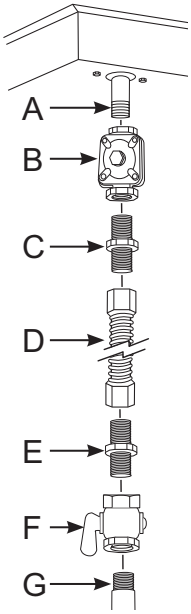

A. Filetage tuyau mâle NPT 3/8 po
B. Régulateur fourni avec l'appareil :
   - Sortie - Filetage tuyau femelle NPT 3/8 po
   - Entrée - Filetage tuyau femelle NPT 1/2 po
C. Adaptateur
D. Connecteur rigide ou flexible
E. Adaptateur
F. Robinet d'arrêt manuel
G. Tuyau de gaz de 1/2 po ou 3/4 po

INSTALLATION ALTERNATIVE AVEC OBSTRUCTION SOUS LA TABLE DE CUISSON

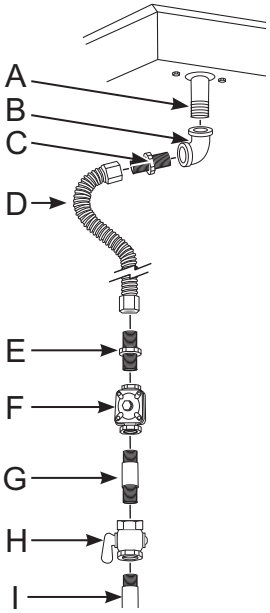

A. Filetage tuyau mâle NPT 3/8 po
B. Coude
C. Adaptateur
D. Connecteur flexible (permet de traverser la paroi de l'armoire)
E. Adaptateur
F. Régulateur fourni avec l'appareil :
   - Sortie - Filetage tuyau femelle NPT 3/8 po
   - Entrée - Filetage tuyau femelle NPT 1/2 po
G. Tuyau de gaz
H. Robinet d'arrêt manuel
I. Tuyau de gaz de 1/2 po ou 3/4 po

INSTALLATION DE LA TABLE DE CUISSON (suite)

18. CONNEXIONS ÉLECTRIQUES

⚠AVERTISSEMENT Risque d'électrocution : Cet appareil doit être mis à la terre correctement. Le non-respect de cette consigne peut entraîner une électrocution.

Circuit de dérivation de 120 volts, 60 Hertz, correctement mis à la terre et protégé par un disjoncteur de 15 ou 20 ampères ou un fusible temporisé.

REMARQUE : L'utilisation d'interrupteurs externes automatiques, sans fil ou filaires qui coupent l'alimentation de l'appareil n'est pas recommandée pour ce produit.

PRÉCAUTIONS RELATIVES AUX RALLONGES

En raison des risques potentiels pour la sécurité associés à certaines conditions, nous recommandons fortement de ne pas utiliser de rallonge. Toutefois, si vous choisissez toujours d'utiliser une rallonge, il est absolument nécessaire qu'il s'agisse d'une rallonge pour électroménagers mise à la terre, à 3 fils et homologuée UL; la puissance nominale du cordon en ampères doit être égale ou supérieure à la puissance nominale du circuit de dérivation.

MISE À LA TERRE

Méthode préférée

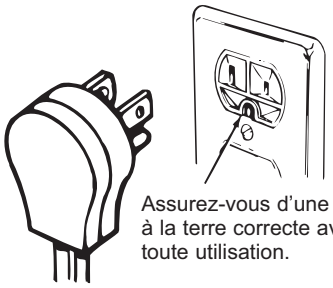

Le cordon électrique de cet appareil est muni d’une fiche à trois broches (mise à la terre) correspondant à une prise murale à trois broches standard (mise à la terre) afin de réduire le risque de choc électrique depuis l'appareil.

Le client devrait faire vérifier la prise murale et le circuit électrique par un électricien agréé pour s'assurer de leur mise à la terre et leur polarité adéquates.

Lorsqu'une prise murale standard à deux broches est présente, il est de la responsabilité personnelle et de l'obligation du client de la faire remplacer par une prise murale à trois broches correctement mise à la terre.

EN AUCUN CAS, NE COUPEZ OU NE RETIREZ LA TROISIÈME BROCHE (DE MISE À LA TERRE) DU CORDON D'ALIMENTATION.

Un adaptateur ne peut être utilisé que sur un circuit de 15 ampères. N’utilisez pas d'adaptateur sur un circuit de 20 ampères. Lorsque les codes locaux le permettent, une CONNEXION TEMPORAIRE peut être effectuée sur une prise murale à deux broches correctement mise à la terre à l'aide d'un adaptateur homologué UL, disponible dans la plupart des quincailleries. La fente la plus grande de l'adaptateur doit être alignée avec la fente la plus grande de la prise murale pour assurer une polarité correcte lors de la connexion du cordon d'alimentation.

Méthode temporaire

(Les adaptateurs ne sont pas autorisés au Canada)

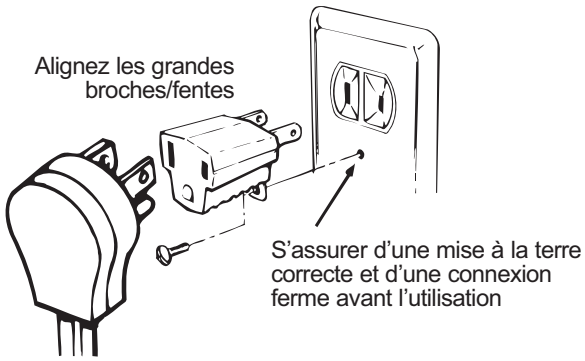

⚠ATTENTION La fixation de la borne de terre de l'adaptateur à la vis du couvercle de la prise murale ne met pas l'appareil à la terre, sauf si la vis du couvercle est métallique, non isolée et si la prise murale est mise à la terre par le câblage domestique. Le client doit faire vérifier le circuit par un électricien agréé pour s'assurer que la prise est correctement mise à la terre.

Lorsque vous débranchez le cordon d'alimentation de l'adaptateur, tenez toujours l’adaptateur d'une main. Si ce n'est pas le cas, la borne de terre de l'adaptateur risque de se rompre en cas d'utilisation répétée. Si cela se produit, N'UTILISEZ pas l'appareil tant qu'une mise à la terre adéquate n'a pas été établie.

Les disjoncteurs de fuite à la terre (GFCI) ne sont pas nécessaires ou recommandés pour les prises de table de cuisson à gaz. Le rendement de votre table de cuisson ne sera pas impacté par la présence d'un circuit protégé par un disjoncteur de fuite de terre, mais un déclenchement intempestif de l'interrupteur est possible.

INSTALLATION DE LA TABLE DE CUISSON (suite)

19. MONTAGE DES BRÛLEURS, VÉRIFICATION DE L'ALLUMAGE

Montez le brûleur comme illustré.

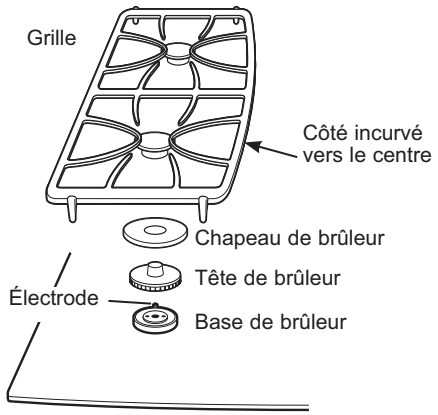

ATTENTION N’utilisez pas le brûleur sans que toutes ses pièces ne soient en place.

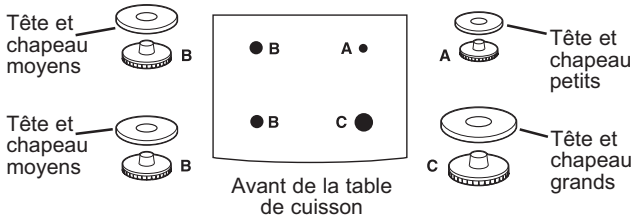

Placez les têtes de brûleur sur les bases de brûleur en faisant correspondre les lettres. Placez les chapeaux sur les têtes. Assurez-vous que les têtes et les bouchons sont placés sur le brûleur de la bonne taille. Les têtes de brûleur et les bases de brûleur sont étiquetées A, B et C pour faciliter le remontage. Il y a une petite tête (A), deux moyennes (B) et une grande tête (C) et un chapeau.

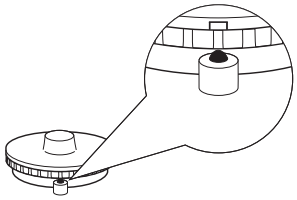

Assurez-vous que l'encoche de la tête du brûleur est orientée vers l'électrode. Faites tourner la tête du brûleur autour de la base du brûleur jusqu'à ce qu'elle soit de niveau et bien en place.

Placez les grilles sur les brûleurs.

Vérifiez que l'allumage est correct :

- Enfoncez un bouton de commande et tournez-le à la position LITE.
- L'allumeur émet une étincelle et le brûleur s'allume; l'allumeur cesse d’émettre une étincelle lorsque le brûleur est allumé.
- Le premier essai peut nécessiter un certain temps, alors que l'air est évacué de la conduite de gaz.
- Vérifiez si les flammes de votre brûleur sont normales. Si les flammes de votre brûleur ressemblent à « A », éteignez le brûleur et assurez-vous que toutes les pièces sont correctement montées. Remontez et revérifiez. Des flammes normales doivent ressembler à B ou C selon le type de gaz utilisé. Avec le GPL, un peu de jaune sur les extrémités des cônes extérieurs est normal.

A–Flammes jaunes, appeler le service après-vente | **B–Bouts jaunes sur cônes extérieurs, normal pour GPL** | **C–Flammes bleu doux, normal pour gaz naturel**

- Tournez le bouton sur OFF.
- Répétez la procédure pour chaque brûleur.

UNE FOIS TOUS LES RACCORDEMENTS TERMINÉS

Assurez-vous que tous les boutons sont dans la position d’arrêt (OFF). Veillez à ce que le flux de l'air de combustion et de l'air de ventilation de la table de cuisson ne soit pas entravé.

Vérifiez que tous le matériel d'emballage et le ruban ont été retirés. Cela comprendra le ruban adhésif, les attaches métalliques, le carton et le plastique de protection. Si vous ne retirez pas ces matières, vous risquez d'endommager l'appareil une fois celui-ci allumé et les surfaces réchauffées.

INSTALLATION DE LA TABLE DE CUISSON (suite)

20. INSTALLATION DU FILTRE D’ÉVENT, DU JOINT D'ÉVENT ET DE LA GRILLE D'ÉVENT POUR ASPIRATION DESCENDANTE

Ne faites pas fonctionner l’évent sans que le filtre ne soit en place.

- Placez le filtre en diagonale à travers l'ouverture de l'évent.

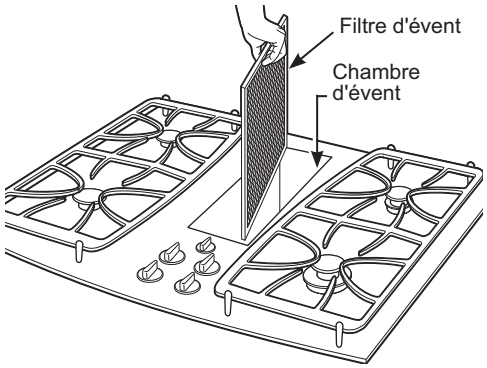

- Assurez-vous qu'il repose à angle sur les supports de l'ouverture d’évent.

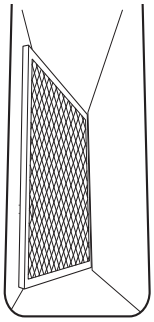

- Posez le joint de grille d'évent autour du bord de l'ouverture de l'évent. Assurez-vous que l'avant du joint est orienté vers l'avant de la table de cuisson.
- Placez avec précaution la grille d'évent sur le joint de l'ouverture.

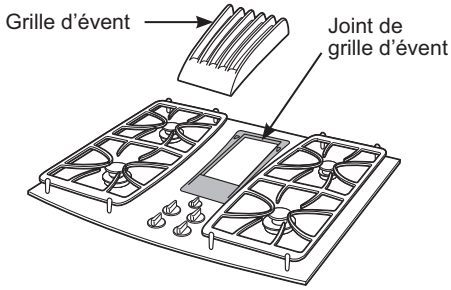

VÉRIFICATION DE L’ASPIRATION DESCENDANTE

- Tournez la commande de vitesse de la soufflante de l’évent sur HI, MED et LO pour vérifier que toutes les vitesses fonctionnent correctement.

Instrucciones de instalación

Estufa de gas de ventilación descendente (downdraft)

¿Preguntas? Llámenos al 1.800.432.2737 o visite **GEAppliances.com.**
En Canadá, llame al 1.800.561.3344 o visite **GEAppliances.ca.**

ANTES DE COMENZAR

Lea estas instrucciones completa y cuidadosamente.

- **IMPORTANTE —** Guarde estas instrucciones para ser usadas por el inspector local.
- **IMPORTANTE —** Observe todos los códigos y ordenanzas aplicables.
- **IMPORTANTE —** Retire todo el envoltorio, los materiales y las instrucciones, antes de conectar el suministro de gas y electricidad a la superficie de cocción.
- **IMPORTANTE —** Para evitar daños sobre los gabinetes, controle con su constructor o proveedor de gabinetes que los materiales usados no produzcan descoloración, deslaminado, ni generen otros daños. Este electrodoméstico fue diseñado de acuerdo con los requisitos de UL y CSA International y cumple con las temperaturas máximas permitidas para gabinetes de madera de 194°F (90°C).
- **Nota al instalador –** Cerciórese de dejar estas instrucciones con el Consumidor.
- **Nota al consumidor –** Guarde estas instrucciones para referencia futura.
- **Servicio Técnico -** El diagrama eléctrico está ubicado dentro de la superficie de cocción.
- La instalación apropiada es la responsabilidad del instalador.
- Si este producto falla por una instalación inapropiada, la Garantía no cubrirá este producto.

Casas Móviles – Requisitos de Informa**ción Adicional**

La instalación de este producto se deberá realizar de acuerdo con el Estándar de Construcción y Seguridad de Casas Prefabricadas (Manufactured Home Construction and Safety Standard), Título 24 CFR, Parte 3280 (previamente el Estándar Federal para la Construcción y Seguridad de Casas Móviles (Federal Standard for Mobile Home Construction and Safety), Título 24, HUD Part 280). Cuando dicho estándar no sea aplicable, siga el Estándar de Instalación de Casas Prefabricadas (Standard for Manufactured Home Installations), ANSI A225.1/ NFPA 501A o los códigos locales.

En Canadá, la instalación de este producto deberá ser realizada de acuerdo con los estándares de la edición más reciente de CAN/CSA-A240, o con los códigos locales.

Cuando la superficie de cocción se instale en una casa móvil, se deberá ajustar de forma segura durante el tránsito. Cualquier método para asegurar la superficie de cocción es adecuado, siempre y cuando se realice conforme con los estándares que figuran más arriba.

Tráilers para Parques Recreativos – Requisitos de Instalación Adicional

La instalación de este producto se deberá realizar de acuerdo con los códigos estatales y locales o, en ausencia de dichos códigos, con el Estándar de Tráilers para Parques Recreativos (Standard for Recreational Park Trailers), ANSO A119.5.

MATERIALES QUE PUEDE NECESITAR

- Gafas de Seguridad
- Sierra
- Pencil
- Cinta métrica o escala
- Escuadra de carpintero
- Llave de tubos
- Llave ajustable o juego de cubos (7/16” cubo de y trinquete)
- Taladradora y broca
- Llave de tuercas de 1/4”
- Destornillador con cabeza plana
- Guantes

⚠ADVERTENCIA **Antes de comenzar la instalación, desconecte el interruptor de suministro eléctrico en el panel de servicio y cierre el mecanismo de seguridad para evitar que alguien lo conecte accidentalmente. Cuando no exista un dispositivo de cierre de seguridad, amarre un aviso visible, como una etiqueta al panel de servicio haciendo la advertencia.**

HERRAMIENTAS QUE NECESITARÁ

- Cinta adhesiva de conductos
- Tornillos para hojas metálicas
- Trabajo de conductos que es apropiado para la instalación
- Válvula de cierre manual para tubería de gas
- Sellador para junta de tubería o cinta para tubería roscada aprobada por UL con Teflón*, resistente a la acción de los gases natural y propano.
- Conector metálico flexible para electrodoméstico (1/2” o 3/4” de diámetro interior), cuando los códigos locales lo permitan. Se recomienda una longitud de 5 pies para una fácil instalación, pero otras longitudes son aceptables. Nunca use un conector viejo al instalar una superficie de cocción nueva.
- Adaptador para unión abocardada para la conexión al suministro de gas (3/4” o ½” NPT x ½” diám. Int.)
- Adaptador de unión abocardada para la conexión al regulador de presión en la estufa (½” NPT x ½” diám. Int.)
- Detector de pérdida de líquido o agua con jabón.

EN EL ESTADO DE MASSACHUSETTS:

- Este producto lo debe instalar un plomero con licencia o un instalador de gas.
- Al usar válvulas de cierre de gas de tipo esfera, no deben ser del tipo de manija en T.
- Un conector de gas flexible, cuando se utilice, no debe superar los 3 pies.

⚠ADVERTENCIA RIESGO DE INCENDIO O EXPLOSIÓN

Si la información de que figura en estas instrucciones no se sigue exactamente, se podrá producir un incendio o explosión, ocasionando daños sobre la propiedad, lesiones personales o la muerte.

La instalación deberá ser realizada por un instalador calificado.

Lea estas instrucciones en su totalidad y atentamente.

La instalación de este producto se deberá realizar en cumplimiento con los códigos locales, o en la ausencia de códigos locales, con el Código de Gas Combustible Nacional (National Fuel Gas Code), ANSIZ223.1/NFPA 54, edición más reciente. En Canadá, la instalación se deberá realizar de acuerdo con el Código de Instalación de Gas Natural y Propano actual, CSA B149.1, y con los códigos locales cuando corresponda. Este producto fue diseñado-certificado por UL de acuerdo con ANSI Z21.1/CSA 1.1, edición más reciente.

Al instalar un electrodoméstico a gas, el uso de conectores flexibles viejos podrá ocasionar pérdidas de gas y lesiones personales. Siempre use un conector flexible NUEVO.

La prueba de pérdidas del electrodoméstico se deberá realizar de acuerdo con las instrucciones del fabricante.

No instale este producto con una campana con cortina de aire u otra campana para superficies de cocción que funcione llevando aire a la superficie de cocción. Esta circulación de aire podrá interferir con el funcionamiento de los quemadores a gas, produciendo riesgos de incendio o explosión.

⚠ADVERTENCIA Para reducir el riesgo de incendios, use sólo conductos metálicos.

POR SU SEGURIDAD

Si percibe olor a gas:

1. Abra las ventanas.

2. No toque los interruptores eléctricos.

3. Apague cualquier llama abierta.

4. Llame de inmediato a su abastecedor de gas.

No almacene o use gasolina u otros vapores y líquidos inflamables en la cercanía de este o cualquier otro aparato.

KIT DE CONVERSIÓN CON ORIFICIO PARA ALTITUD ELEVADA

Se utiliza para el funcionamiento de la cocina en elevaciones que superan los 5000 pies (1500 m).

Especifique si el kit es para Gas Natural o LP al ordenar:

Kit de Conversión con Orificio
para Altitud Elevada a gas Natural WB28X10114

Kit de Conversión con Orificio
para Altitud Elevada a gas LP WB28X10115

Para realizar una orden, por favor visite nuestro sitio web en **geappliances.com/parts** o llame a nuestra línea gratuita:

Centro partes de nacional 800.626.2002

CORTE DE LA ENCIMERA

Si instalará la superficie de cocción en una superficie con un material sólido tal como granito, cuarzo u otra superficie sólida natural o sintética, le recomendamos que el corte sea realizado por un instalador profesional de gabinetes o encimeras.

Los cortes de aberturas para superficies de cocción en encimeras de madera o madera laminada se podrán realizar usando un cierra de vaivén y un taladro eléctrico.

INSTRUCCIONES DE SEGURIDAD IMPORTANTES

La estufa es un diseño que ha sido certificado por la Asociación Norteamericana de Gas. Como sucede con cualquier aparato que utilice gas y genere calor, hay ciertas precauciones de seguridad que debe seguir. Encontrará estas precauciones en la sección Instrucciones importantes de seguridad en esta manual. Léala detenidamente.

- Asegúrese de que la estufa sea instalada adecuadamente por un técnico calificado o un técnico en servicio.
- La estufa debe tener conexión a tierra de acuerdo con los códigos locales, o en ausencia de éstos, con el Código Eléctrico Nacional ANSI/NFPA No. 70 o el Código de Electricidad de Canadá (Canadian Electric Code), CSA C22.2-02.
- La instalación, el ajuste, la alteración, el servicio o mantenimiento incorrectos pueden causar lesiones o daños a la propiedad. Consulte este manual. Para asistencia o información adicional, consulte a un instalador calificado, agente de servicio, fabricante (distribuidor) o al abastecedor de gas.
- Desconecte el suministro eléctrico antes de dar servicio al aparato.
- Nunca reutilice conectores flexibles viejos. Usarlos podría causar fugas de gas y lesiones personales. Siempre use conectores flexibles NUEVOS al instalar un electrodoméstico a gas.
- Asegúrese de que los recubrimientos de las paredes que están alrededor de la estufa resistan el calor generado por la estufa hasta 200 °F (93 °C).
- Evite colocar gabinetes encima de la estufa.
- Si se colocan gabinetes encima de la estufa, permita una tolerancia mínima de 30” entre la superficie de cocción y el fondo del gabinete no protegido.
- Si los gabinetes están colocados por encima de la estufa, use gabinetes de no más de 13” de profundidad.
- Si una tolerancia de 30” entre la superficie de cocina y el material combustible encima de la estufa o los gabinetes metálicos no pueden mantenerse, proteja la parte de abajo de los gabinetes que se encuentran en la parte superior de la estufa con no menos de 1⁄4” (6,4 mm) de cartón y aislante o lámina de yeso de al menos 3⁄16” (4,8 mm), cubierta con una hoja de metal de calibre 28 o de cobre 0,020” (0,5 mm) de espesor.
- La distancia entre la superficie para cocinar y los gabinetes protegidos NUNCA DEBE SER MENOR QUE 24 PULGADAS (61 cm). La distancia vertical desde la superficie para cocinar hasta la parte inferior de los gabinetes adyacentes superiores que se extienden más de 1” (2,5 cm) a los lados del plano de la estufa no debe ser menor de 18” (45,72 cm).

RANGOS DEL SOPLADOR DE ESCAPE

⚠ADVERTENCIA **ADVERTENCIA DE SEGURIDAD DEL SOPLADOR DE ESCAP**

Es necesario contar con suficiente cantidad de aire para una combustión y salida de gases adecuadas a través del conducto (chimenea) del equipo de consumo de combustible, a fin de evitar descargas. Siga las pautas del fabricante del equipo de calefacción y los estándares de seguridad, tales como aquellos publicados por la Asociación Nacional de Protección contra Incendios (National Fire Protection Association, NFPA), la Sociedad Estadounidense para la Calefacción (American Society for Heating), los Ingenieros de Refrigeración y Acondicionadores de Aire (Refrigeration and Air Conditioning Engineers, ASHRAE) y las autoridades de los códigos locales. Cuando corresponda, instale un sistema de reposición (reemplazo) de aire de acuerdo con los requisitos del código local de construcción.
Para acceder a soluciones relacionadas con la reposición de aire, visite **GEAppliances.com.**

PARTES INCLUIDAS

Asegúrese que todos los materiales de empaque y cintas se hayan retirado. Esto incluye cintas sobre las perillas de control (si corresponde), cinta adhesiva, cintas de ajuste, cartón y plástico protector. Si estos materiales no se retiran se puede producir como resultado un daño sobre el electrodoméstico, una vez que el mismo fue encendido y las superficies se calientan.

Crema de limpieza

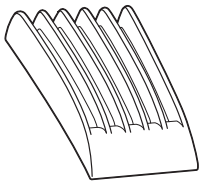

Rejilla de ventilación

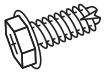

Tornillos para plancha metálica (9) (8-18 x 3/8”)

⚠PRECAUCIÓN

EL VIDRIO ES FRÁGIL NO CHOQUE LA ESQUINAS DEL VIDRIO DURANTE LA INSTALACIÓN

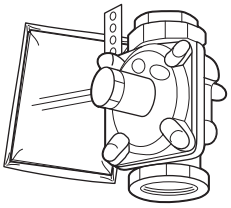

Regulador

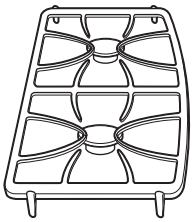

Parrillas del quemador (2)

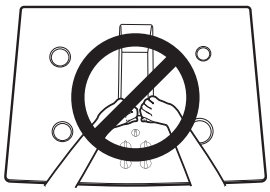

⚠PRECAUCIÓN

NO LEVANTE POR LA ABERTURA DE VENTILACIÓN O CHOQUE EL VIDRIO

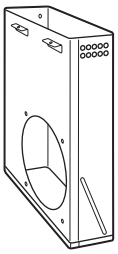

Cámara del soplador

Tapas y cabezas del quemador

Tapa y cabeza del quemador

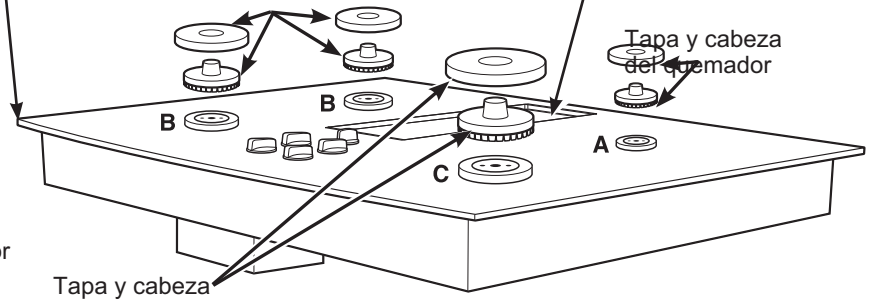

Tapa y cabeza del quemador

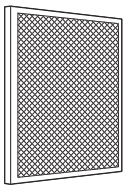

Filtro del ventilador

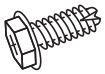

Tornillos para plancha metálica (2) (10-16 x 1/2”)

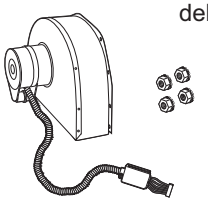

Ensambladura del soplador y tuercas de montaje (4) (10-32 tuercas – con sus arandelas de cierre pegadas)

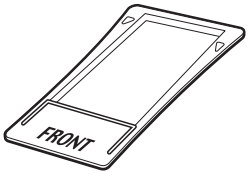

Junta de la rejilla de ventilación

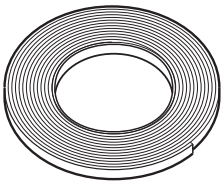

Cinta de junta de espuma

Soportes de Suspensión (2)

ESTUFA DE 30” (DIMENSIONES PARA REFERENCIA SOLAMENTE)

La unidad se muestra totalmente ensamblada.

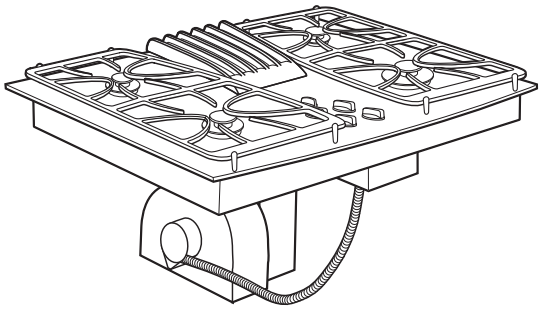

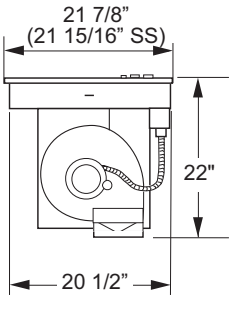

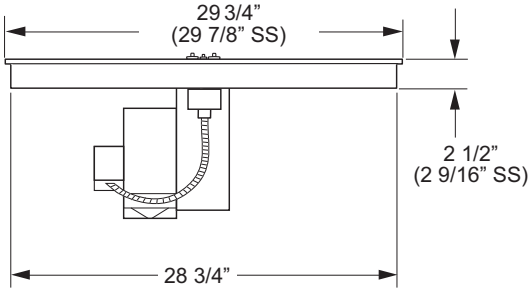

La unidad debe tener ventilación hacia el exterior!

PREPARACIÓN DE LA INSTALACIÓN

1. PREPARACIÓN PARA LA INSTALACIÓN

Posicionamiento de la superficie de cocción

La estufa está diseñada para lucir mejor cuando está centrada en un gabinete de por lo menos 30” de ancho.

La ventanilla de escape debajo de la estufa debe estar localizada entre los bajantes de la pared o entre las vigas del piso de forma que el trabajo de conductos pueda ser instalado apropiadamente.

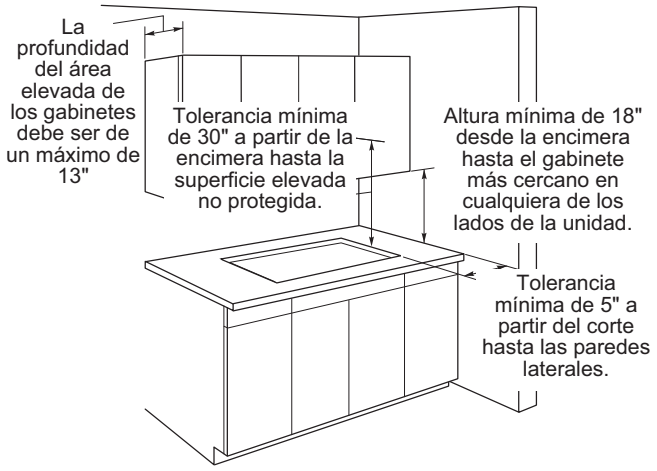

El sistema de ventilación descendente con soplador, motor y trabajo de conductos ocupará el gabinete debajo de la estufa. Usted no debe instalar gavetas debajo de esta estufa.

Evite colocar gabinetes encima de la unidad, si es posible, para reducir los peligros causados por tener que intentar alcanzar sobre unidades de superficie calentadas.

Si se usan gabineterías encima de la estufa, deje una tolerancia mínima de 30” entre la superficie de cocina y el fondo de cualquier gabinete no protegido.

Si la tolerancia entre la estufa y la gabinetería es menor de 30”, el gabinete debe protegerse con una plancha retardante de llamas de por lo menos 1/4” de grueso, cubierta con una plancha metálica de acero calibre 28 o con una plancha de cobre de 0.020”. La tolerancia entre la estufa y la gabinetería protegida NUNCA DEBE SER MENOR DE 24”.

EXCEPCIÓN: La instalación de un horno de microondas especificado o de un electrodoméstico de cocina sobre una estufa debe conformarse a las instrucciones de instalación empacadas con ese electrodoméstico.

Áreas de trabajo adyacentes debe mantener una tolerancia por lo menos de 18” entre la encimera y el fondo del gabinete. Si la tolerancia es menor de 18”, los gabinetes adyacentes deben ser de por lo menos 5” desde el lado extremo de la estufa.

2. PREPARACIÓN DEL GABINETE DE LA BASE

Esta estufa está diseñada para ajustar fácilmente en una variedad de gabinetes. Sin embargo, la instalación combinada de una estufa y ventilación descendente requiere consideración cuidadosa.

Algunos gabinetes podrían requerir modificaciones.

Esta instalación requiere un gabinete de base de una profundidad mínima de 24”. El gabinete debe ser de por lo menos 30” de ancho.

Preparando un gabinete que ajuste contra la pared

En algunos gabinetes, los lados podrían necesitar ser rebajados o cortados 5 3⁄4” como se muestra en la figura, y las abrazaderas de las esquinas removidas para acomodar la unidad.

En gabinetes europeos sin forma de 75 cm y 90 cm, el panel posterior podría necesitar ser rebajado hasta 5 3⁄4” para acomodar la unidad.

Preparando un gabinete tipo península o tipo isla

En gabinetes tipo península o isla, los lados podrían necesitar ser rebajados o cortados, y las abrazaderas de las esquinas removidas para acomodar la unidad.

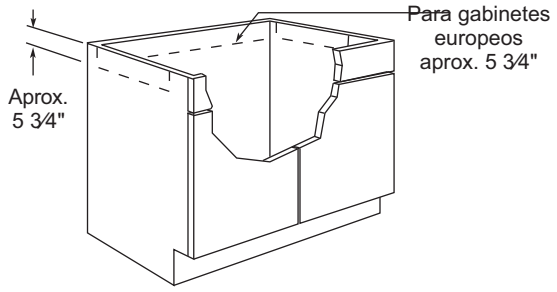

3. PREPARANDO LA ENCIMERA

La encimera debe tener una superficie plana profunda para acomodar la estufa y la ventilación. Las encimeras con un extremo frontal rodado y “backsplash” puede no proporcionar el área de superficie plana requerida.

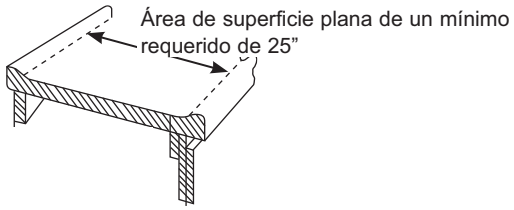

Un área plana de 1/2” de ancho se requiere alrededor del extremo de la abertura para soportar la unidad. La unidad debe ser nivelada y sentarse derecha en la abertura de la encimera.

PREPARACIÓN DE LA INSTALACIÓN

3. PREPARANDO LA ENCIMERA (Cont.)

Con cuidado corte la abertura de la encimera de acuerdo con las dimensiones mostradas en la ilustración. Cerciórese de que la abertura es cortada derecha, con los lados paralelos entre sí y con la parte posterior exactamente perpendicular a los lados.

Para la instalación de la isla, deje un espacio mínimo de 1 7/8” desde la abertura hasta el extremo frontal, un espacio mínimo de 2 3/8” desde la abertura hasta el extremo trasero, y un espacio mínimo de 5” desde la abertura hasta los extremos laterales de la encimera.

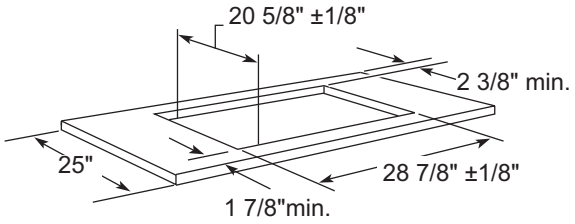

4. PREPARACIONES PARA LOS CONDUCTOS

NOTA: El trabajo de conductos DEBE tener ventilación hacia el exterior. NO VENTILE hacia las paredes, techo, esquinas, áticos o cualquier otro lugar cerrado.

Corte un agujero en la pared del gabinete o en el piso del gabinete según sea apropiado para su instalación. Cerciórese de que los tubos de escape están localizados entre los bajantes de la pared o las vigas del piso.

NOTA: Cuando se encuentre cortando o taladrando en la pared o en el techo, no dañe los alambrados eléctricos u otras utilidades escondidas. Asegúrese de que cualquier abertura en la pared detrás del electrodoméstico y en el piso debajo del electrodoméstico esté sellada de forma apropiada.

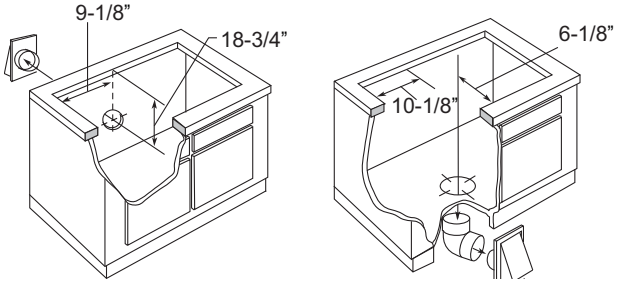

Ventilación de la pared posterior

Ventilación vertical

5. ALINEACIÓN DE LOS CONDUCTOS DEL SOPLADOR

En general, no instamos al uso de conductos flexibles porque éste puede causar severas restricciones del flujo de aire. Sin embargo, si la salida del soplador y la localización en la pared o en el piso representa un problema de alineación, entonces usted puede usar conductos METÁLICOS para adaptar la compensación. Un buen centramiento sin necesidad de conductos flexibles es lo preferido.

NOTA:

- No exceda la adaptación máxima recomendada de 6≤.
- No permita que el conducto flexible se doble o que colapse.
- Alargue el conducto flexible tanto como sea posible para evitar la corrugación tanto como sea posible.

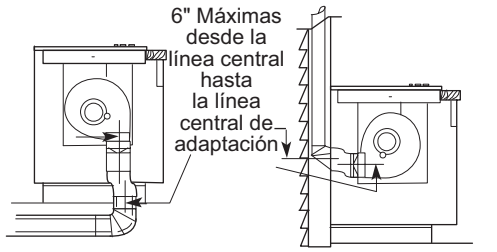

Ventilación de fondo

Ventilación trasera (Requiere 3-1⁄4" x 10")

Un rectángulo de 3-1⁄4” x 10” a una transición de conducto redondo de 6” está disponible en su tienda de suministros para construcción local.

NOTA: Las ilustraciones son simplemente para que usted planifique.

PREPARACIÓN DE LA INSTALACIÓN

6. PREPARACIÓN DEL CONDUCTO

Determine el mejor recorrido para el conducto; el mismo puede ser conducido de diferentes formas dependiendo del esquema de la cocina.

IMPORTANTE: La salida de la descarga de aire descendente para esta unidad es rectangular, y con una medida de 3 1/4” x 10”. Planifique el recorrido de forma consecuente.

Serie de mesadas con distribución típica de tuberías.

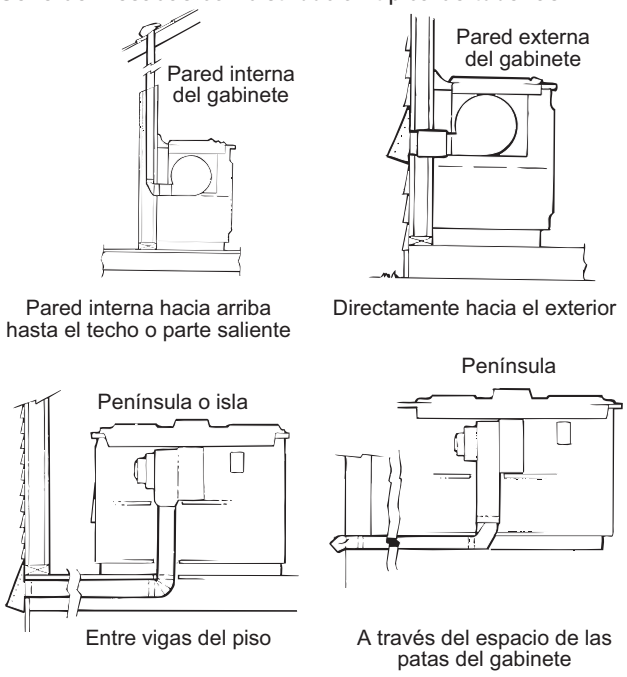

A fin de maximizar el rendimiento de la ventilación del sistema de ventilación:

1. Minimice la longitud del conducto y el número de transiciones y codos.
2. Mantenga un tamaño de tubería constante.
3. Selle todas las juntas con cinta para conductos a fin de evitar pérdidas.
4. No utilice tuberías flexibles de ningún tipo.

De ser necesario, instale un sistema de reposición (reemplazo) de aire de acuerdo con los requisitos del código local de construcción. Para acceder a soluciones relacionadas con la reposición de aire, visite **GEAppliances.com.**

- Arreglo opcional del conducto bajo una losa de concreto Se deberá usar un conducto de PVC si se instalará bajo una losa de concreto.

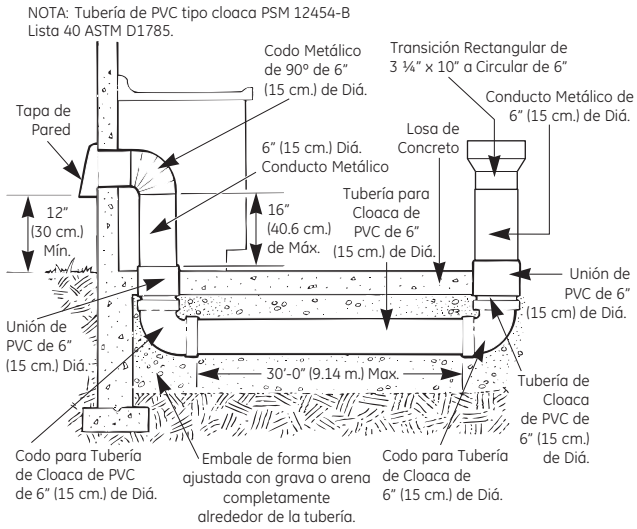

- Instale la tubería de modo que el trozo de conducto más cercano a la unidad descendente encaje DENTRO DE la siguiente pieza del conducto. Asegure las uniones con tornillos autorroscantes y coloque cinta para conductos alrededor de las uniones, a fin de sellar la salida de aire.

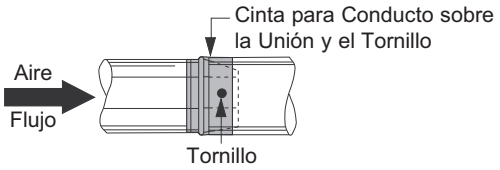

PREPARACIÓN DE LA INSTALACIÓN (Cont.)

7. SUMINISTRO DE GAS

Estas estufas están diseñadas para operar con gas natural a una presión de columna de agua de 4” o en gas LP a una presión de columna de agua de 10”.

- Estas estufas son enviadas desde la factoría preparadas para gas natural. Si usted decide usar esta estufa con gas LP, los ajustes de conversión deben ser hechos por un técnico de servicio u otra persona calificada.
- El regulador de presión debe estar conectado en serie con el múltiple o manifold de la estufa y debe permanecer en serie con la línea de suministro sin importar el tipo de gas que se esté usando.

  Para una operación apropiada, la presión de entrada máxima hacia al regulador no debe ser mayor de 10” de presión de columna de agua para gas natural y de 14” para gas LP.
- Cuando se encuentre inspeccionando el regulador, la presión de entrada debe ser por lo menos de 1” mayor que la del ajuste de salida del regulador. Si el regulador está ajustado para una presión de columna de agua de 4”, la presión de entrada debe ser de por lo menos 5”. Si el regulador está ajustado para una presión de columna de agua de 10”, la presión de entrada debe ser de por lo menos 11”. Para facilitar la instalación, y si los códigos locales lo permiten, la línea de suministro de gas hacia la estufa debe contar con un conectador de electrodomésticos de metal flexible de 1/2” ó 3/4” ID, de tres a cuatro pies de longitud.

  NOTA: Compre una línea flexible nueva. NO USE UNA LÍNEA USADA ANTERIORMENTE.
- Haga la conexión de gas a través de la pared posterior, o a través el piso del gabinete en la parte posterior, como se ilustra.

8. SUMINISTRO ELÉCTRICO

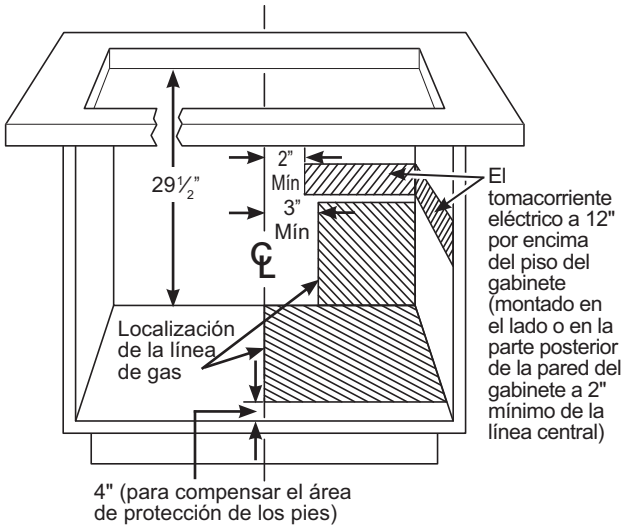

La estufa de gas con ventilación descendente incorporada tiene una ignición eléctrica sin piloto para ahorro de energía y confiabilidad. Funciona con un suministro energético de 60-Hz, 120 voltios. Un circuito separado protegido por un fusible de dilatación de tiempo de 15 amperios o un interruptor de circuito es necesario.

- Un receptáculo de tres clavijas conectado a tierra debe estar localizado al alcance del cable eléctrico de cuatro pies de la estufa.

IMPORTANTE: (Por favor lea cuidadosamente.)
EN POS DE LA SEGURIDAD PERSONAL, ESTE ELECTRODOMÉSTICO DEBE ESTAR CONECTADO A TIERRA.

El cable eléctrico de este electrodoméstico está equipado con un enchufe de tres clavijas (conexión a tierra) que encajan con el receptáculo estándar de la pared de tres clavijas para minimizar la posibilidad del peligro de una descarga eléctrica en este electrodoméstico. El cliente debe hacer que un técnico inspeccione el enchufe y el circuito para cerciorarse de que están conectados apropiadamente a tierra y de que tienen la polaridad correcta.

Donde se encuentre un enchufe de dos clavijas, es responsabilidad y obligación personal del cliente hacer que este enchufe sea reemplazado por uno de tres clavijas apropiadamente conectado a tierra.

Bajo ninguna circunstancia corte o remueva la tercer clavija del cable eléctrico. ¡No lo haga!

No use un cable de extensión.

INSTALACIÓN DE LA SUPERFICIE DE COCCIÓN

9. CÓMO INSTALAR LA JUNTA DE ESPUMA

No instale la estufa en la encimera sin haber instalado la junta de espuma como se muestra. Esta protege el extremo inferior del vidrio de la encimera y sella la estufa contra derrames.

Remueva la estufa junto a sus almohadillas de empaque de la caja de envío. Remueva el bloque de envío de la abertura de ventilación descendente (downdraft) y colóquela debajo de la almohadilla de envío para proporcionar apoyo de nivel.

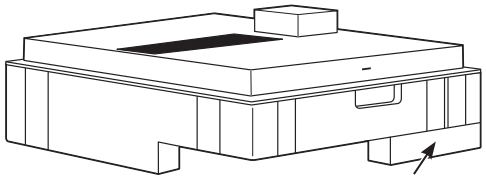

Centre el bloque de envío de la ventilación debajo de la almohadilla de envío para proporcionar apoyo de nivel.

⚠PRECAUCIÓN

EL VIDRIO ES FRÁGIL. NO GOLPEE LOS EXTREMOS DEL VIDRIO DURANTE LA INSTALACIÓN.

Localice le cinta de junta de espuma incluida con su estufa.

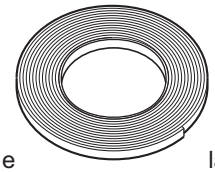

Pula los extremos ásperos en el corte.

Pele la parte posterior blanca para instalar la cinta de la junta de espuma en el lado del fondo del vidrio de la estufa.

Notas sobre la instalación de la junta de espuma:

- La cinta de junta de espuma debería ser instalada dentro de 1/8” del extremo del vidrio. No alargue o doble la cinta de junta de espuma.

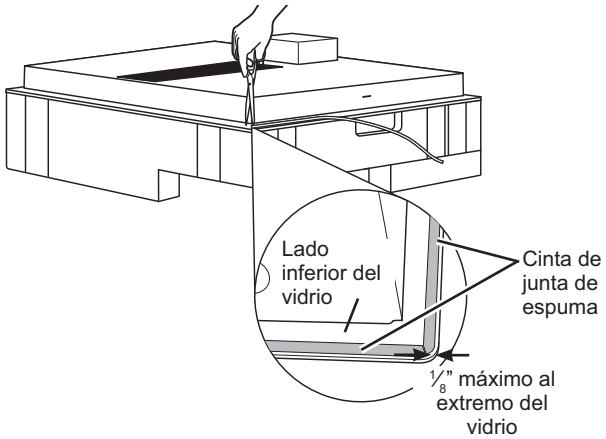

⚠PRECAUCIÓN No instalar la cinta de junta de espuma aumenta el potencia de que el vidrio de la estufa se rompa cuando se esté instalando, especialmente en encimeras Corian® o de granito.

9. CÓMO INSTALAR LA JUNTA DE ESPUMA (Cont.)

- Use cuidado extremo de no alargar la cinta de junta de espuma mientras la instala o no permanecerá en su lugar.
- No coloque la cinta de junta de espuma sobre los bordes metálicos.
- Empalme los extremos de la cinta de junta de espuma en cada esquina sin que una quede encima de la otra.
- Cubra todo el marco con la cinta de junta de espuma sin alargarla.
- Corte las esquinas externas de la cinta de junta de espuma ligeramente si fuera necesario para que luzca bien.
- No rasguñe el vidrio mientras corta la cinta de junta de espuma.

10. CÓMO INSTALAR LA ESTUFA

⚠PRECAUCIÓN

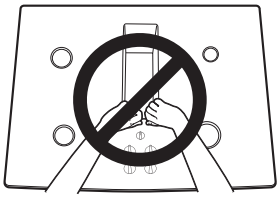

NO LEVANTE POR LA ABERTURA DE VENTILACIÓN.

Levante la estufa por los extremos del lado del vidrio como se muestra.

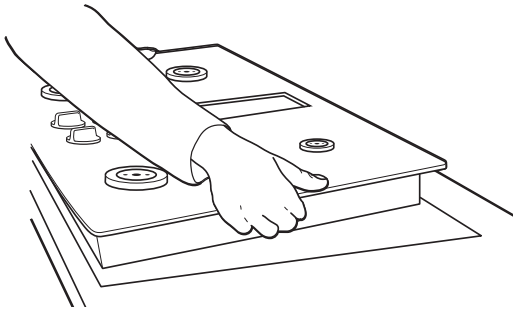

A. Ubique el tomacorriente eléctrico y la válvula de cierre de gas debajo del gabinete. NOTA: No use la abertura de ventilación superior de vidrio para levantar o mover la superficie de cocción.

B. nserte la superficie de cocción centrada dentro la abertura del encastre. **NOTA:** No use la abertura de ventilación superior de vidrio para levantar o mover la superficie de cocción hasta su posición.

El vidrio es frágil – no permita que caiga sobre la superficie de cocción. Sostenga el mismo desde el lado inferior y haga que descienda de forma lenta. Con cuidado, retire los dedos de una esquina a la vez para hacer descender la superficie de cocción hasta su posición.

INSTALACIÓN DE LA SUPERFICIE DE COCCIÓN (Cont.)

10. INSTALLING THE COOKTOP (Cont.)

C. Asegúrese de que el extremo frontal de la encimera quede paralelo a la superficie de cocción. Haga el control final para verificar que se cumpla con todos los espacios libres necesarios.

D. Ubique y retire los soportes de suspensión del paquete del kit de instalación.

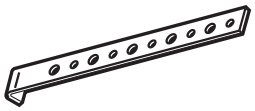

E. Adhiera los soportes sobre el lado inferior de la superficie de cocción. Retire los tornillos de la parte inferior de la superficie de cocción y atornille el soporte de suspensión a la parte inferior de la unidad de la superficie de cocción. Repita este paso en el lado opuesto de la superficie de cocción.

F. Atornille el soporte sobre los costados del gabinete para asegurar la unidad en su ubicación.

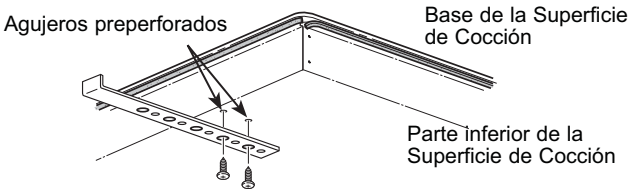

Instalación Alternativa:

Usted puede ordenar el kit de instalación alternativo WB01X24570 con tuercas mariposa y soportes llamando al 800.GE.CARES. Consulte el diagrama para acceder a instrucciones.

Para colocar soportes de instalación opcionales:

Quite los 2 tornillos a ambos lados bajo la estufa.

Alinee el soporte de instalación opcional bajo la estufa y reinstale los tornillos a través de la ranura del soporte.

Haga esto en ambos lados de la estufa.

Introduzca el tornillo de apriete a través del orificio del soporte y ajuste para fijar la estufa al mostrador de encimera. Repita en el otro lado.

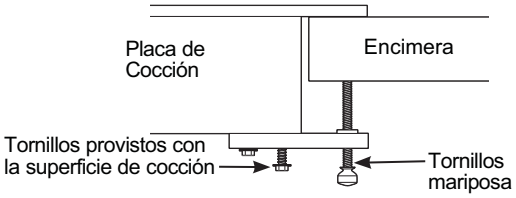

IMPORTANTE: Gire el tornillo de apriete hasta que toque la parte inferior de la estufa. No ajuste de más.

11. CÓMO INSTALAR LA CÁMARA DEL SOPLADOR DE LA ESTUFA

Deslice la cámara, con la abertura del soplador del lado izquierdo, en la abertura en el fondo de la estufa. Empuje la cámara hasta que se detenga cuando la cámara haga contacto con el fondo de la estufa, y la cámara encaje en su lugar. (Es posible que usted tenga que mover la cámara hacia adelante y hacia atrás para encontrar su lugar exacto.)

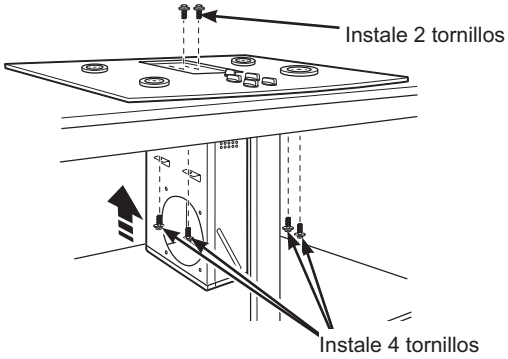

Asegure la cámara al fondo de la estufa, en cada lado, usando los cuatro (4) tornillos proporcionados. Luego asegure la cámara a la estufa, a partir del lado superior, usando los dos (2) tornillos proporcionados.

12. CÓMO INSTALAR LA CÁMARA DEL SOPLADOR

Oriente la abertura de descarga del soplador hasta que iguale el conducto en los Pasos 5 y 6. Deslice las cuatro tachuelas roscadas en el lado del alojamiento del soplador en los cuatro agujeros en el lado de la cámara.

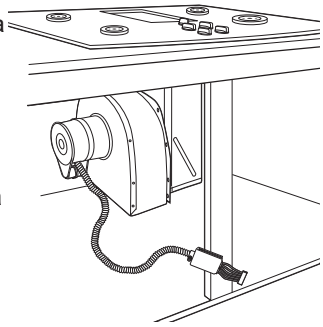

NOTA: Ver el Paso 13 para la instalación del conducto de transición del soplador. Es posible que sea más fácil instalar el conducto de transición al soplador antes de instalar el soplador a la cámara.

A partir de la abertura de ventilación en la parte superior de la estufa, apriete la ensambladura del soplador de manera firme a la cámara con cuatro (4) tuercas.

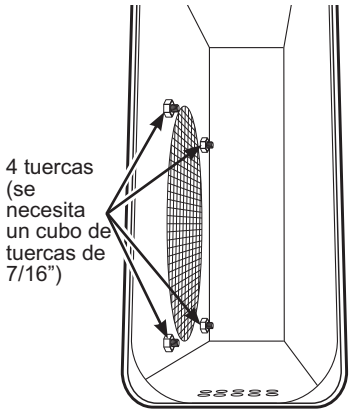

INSTALACIÓN DE LA SUPERFICIE DE COCCIÓN (Cont.)

13. CÓMO PEGAR UNA TRANSICIÓN DE SOPLADOR

Use un conducto de transición de soplador para todas las instalaciones de conductos de flujo de aire descendente para conectar las piezas de conducto de 6” redondas. Este rectángulo de 3 1⁄4” x 10” a conducto de 6” redondo de transición está disponible en su ferretería local.

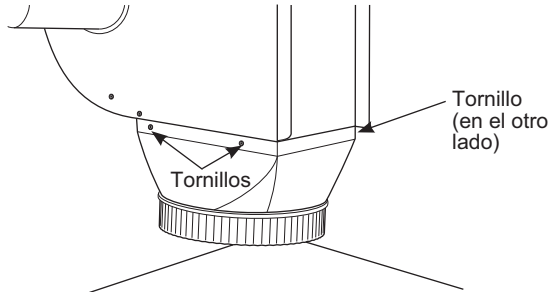

Instale el conducto de transición a la salida del soplador. Asegure toda las juntas con cinta adhesiva de conducto para asegurar hermeticidad.

14. CONEXIONES ELÉCTRICAS DEL SOPLADOR

- Afloje los dos tornillos y remueva y descarte la cubierta del conectador metálico en el fondo de la estufa. Guarde los tornillos para la reinstalación que vendrá más tarde.

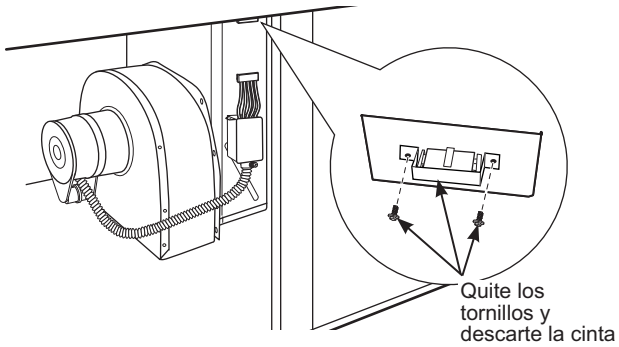

- Conecte el tapón de 5 pasadores en la ensambladura para combinar con el receptáculo de 5 pasadores en el fondo de la estufa.

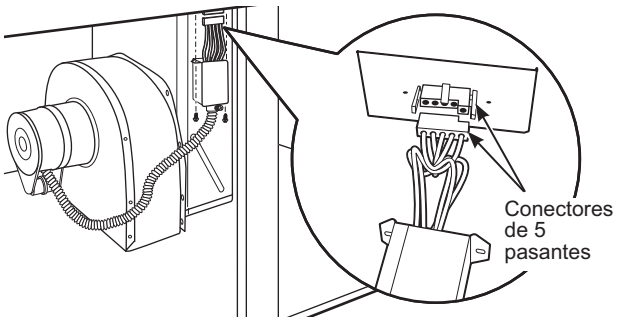

15. CONEXIONES ELÉCTRICAS DEL SOPLADOR (CONT.)

- Doble todos los alambres en el alojamiento eléctrico. Asegure el alojamiento con los tornillos removidos anteriormente, cerciorándose de que no quedaron alambres atrapados.

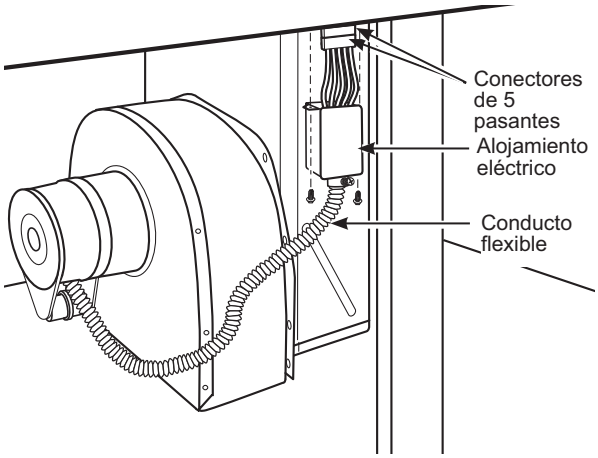

16. CÓMO CONECTAR LOS CONDUCTOS

Conecte la tubería preparada en los Pasos 5 y 6 al extractor.

INSTALACIÓN DE LA SUPERFICIE DE COCCIÓN (Cont.)

17. INSTALACIÓN DEL REGULADOR DE PRESIÓN

⚠ADVERTENCIA RIESGO DE EXPLOSIÓN: No realice una torsión superior a 25 pies-libras al realizar conexiones de tuberías de gas. Cualquier ajuste en exceso podrá romper el regulador de presión, resultando en riesgo de incendio o explosión.

- Se deberá usar el regulador de presión de gas suministrado con esta estufa.
- Cierre la válvula principal de suministro de gas antes de desconectar su antigua superficie de cocción y deje la misma apagada hasta que la nueva conexión se haya completado. No olvide volver a encender el piloto de otros electrodomésticos a gas cuando vuelva a abrir la llave de gas.
- Para todas las conexiones, use un sellador para tubos aprobado por los códigos locales y que sea resistente a la actividad del gas LP.
- Instale el regulador de presión en la tubería de gas lo más cerca posible de la entrada de la cocina para permitir el despeje del conducto de ventilación.
- Asegúrese que la flecha sobre el cuerpo del regulador esté apuntando en forma directa hacia la cocina. Cualquier otra posición afectará la presión de salida del regulador. Esta flecha indica que el flujo de gas es correcto.
- Instale una válvula de cierre manual de la tubería de gas en una ubicación de fácil acceso.

  NOTA: En vez de usar tubería sólida para conectar el regulador de presión, un conectador de electrodomésticos metálico flexible podría usarse entre la válvula de cierre y el regulador de presión, si los códigos locales lo permiten.
- Si se usará el método con tubería dura, usted deberá alinear la misma con cuidado. No será posible mover la superficie de cocción una vez realizada la conexión.
- Se requieren tuercas abocinadas apropiadas y adaptadores en cada extremo del conectador flexible.

PRUEBA DE FUGAS

⚠ADVERTENCIA ¡NO USE UNA LLAMA PARA PROBAR SI EXISTE ALGUNA FUGA DE GAS! No use la estufa hasta que todas las conexiones hayan sido probadas en busca de fugas.

Lleve a cabo una prueba de fugas conforme a las instrucciones siguientes:

1. Compre un detector de fugas líquido o prepare una solución de jabón y agua. Una parte de agua una parte detergente líquido.
2. Cuando todas las conexiones hayan sido hechas, cerciórese de que todos los controles de la estufa están apagados (OFF) y de que la válvula de suministro de gas a la estufa está accionado (ON).
3. Aplique el detector de fugas o la solución jabonosa alrededor de todas las conexiones a partir de la válvula de cierre hasta la estufa.
4. Un fuga es identificada por un flujo de burbujas del área de fuga.
5. Si usted detecta una fuga, suspenda el suministro de gas. Apriete la conexión. Conecte el gas otra vez y pruebe de nuevo.

Si la fuga persiste, suspenda el suministro de gas y póngase en contacto con su distribuidor en busca de asistencia. No intente operar la estufa si la fuga persiste.

IMPORTANTE: Desconecte la estufa y la válvula de cierre de la tubería de suministro de gas durante cualquier prueba de presión de ese sistema a presiones mayores de 1/2 psig. Aísle la estufa de su sistema de tubería de suministro de gas cerrando la válvula de cierre de gas individual manual hacia la estufa durante cualquier prueba del sistema de presión de las tuberías de presión de gas a una prueba de presión igual o menor de 1/2 psig.

INSTALACIÓN DE LA SUPERFICIE DE COCCIÓN (Cont.)

17. INSTALACIÓN DEL REGULADOR DE PRESIÓN (Cont.)

CONEXIÓN DEL CONECTOR

INSTALACIÓN TÍPICA SIN OBSTRUCCIONES DEBAJO DE LA SUPERFICIE DE COCCIÓN

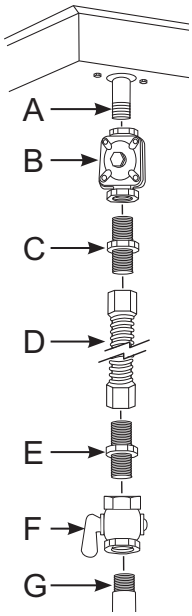

A. Rosca macho de tubería NPT de 3/8”
B. Regulador provisto con la unidad:
   - Salida - Rosca hembra de tubería NPT de 3/8”
   - Entrada - Rosca hembra de tubería NPT de 1/2”
C. Adaptador
D. Conector Rígido o Flexible
E. Adaptador
F. Válvula de cierre manual
G. Tubería de gas de 1/2” o 3/4”

INSTALACIÓN ALTERNATIVA CON OBSTRUCCIONES DEBAJO DE LA SUPERFICIE DE COCCIÓN

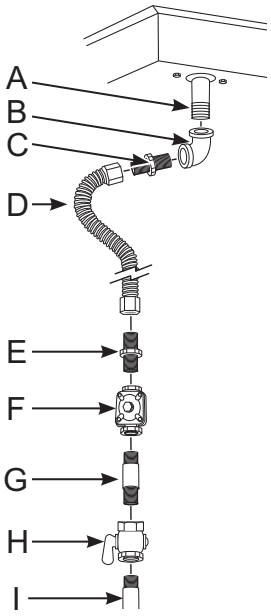

A. Rosca macho de tubería NPT de 3/8”
B. Codo
C. Adaptador
D. Conector flexible (permite el paso a través de la pared del gabinete)
E. Adaptador
F. Regulador provisto con la unidad:
   - Salida - Rosca hembra de tubería NPT de 3/8”
   - Entrada - Rosca hembra de tubería NPT de 1/2”
G. Tubería de gas
H. Válvula de cierre manual
I. Tubería de gas de 1/2” o 3/4”

INSTALACIÓN DE LA SUPERFICIE DE COCCIÓN (Cont.)

18. CONEXIONES ELÉCTRICAS

⚠ADVERTENCIA Riesgo de Descarga: Este electrodoméstico deberá estar conectado a tierra de forma adecuada. Si no se cumple con esto, se podrán producir descargas eléctricas.

Un ramal de circuito de 120 voltios y 60 Hertz protegido por un interruptor de circuito de 15 ó 20 amperios o un fusible de dilatación de tiempo.

NOTA: No se recomienda para este producto el uso de interruptores automáticos, inalámbricos o con cableado externo que apagan la corriente del electrodoméstico.

PRECAUCIONES SOBRE EL USO DE CABLES DE EXTENSIÓN

Debido a los riesgos de seguridad potenciales asociados con ciertas condiciones, recomendamos enérgicamente que no use un cable de extensión. Sin embargo, si decide usar un cable de extensión, es absolutamente necesario que este cable esté clasificado UL, con 3 conductores y que sea certificado para ser usado en electrodomésticos para cargar corriente equivalentes en amperios iguales o mayores que las del ramal del circuito.

CONEXIÓN A TIERRA

Método preferido

El cable eléctrico de este electrodoméstico está equipado con un enchufe de tres clavijas (conexión a tierra) que combina con el receptáculo o tomacorriente para tres clavijas para minimizar la posibilidad del peligro de una descarga eléctrica en este electrodoméstico.

El cliente debe hacer que un técnico calificado inspeccione el tomacorriente de pared y el circuito para cerciorarse de que el tomacorriente está conectado a tierra apropiadamente.

Cuando un tomacorriente de pared estándar de dos clavijas es encontrado, es su responsabilidad y obligación personal hacer que sea reemplazado con un tomacorriente de tres clavijas conectado a tierra apropiadamente.

BAJO NINGUNA CIRCUNSTANCIA CORTE O REMUEVA LA TERCER CLAVIJA DEL CABLE ELÉCTRICO. ¡NO LO HAGA!

Un adaptador podría usarse solamente con un circuito de 15 amperios. No use un adaptador con un circuito de 20 amperios. Cuando los códigos locales lo permitan, una CONEXIÓN TEMPORAL podría hacerse a un tomacorriente apropiadamente conectado a tierra de dos clavijas si el tomacorriente está autorizado por UL, los que están disponibles en casi todas las ferreterías. La ranura mayor en el adaptador debe ser alineada con la ranura mayor en el tomacorriente de la pared para proporcionar polaridad apropiada en la conexión del cable eléctrico.

Método temporal

(Los enchufes adaptadores no son permitidos en Canadá)

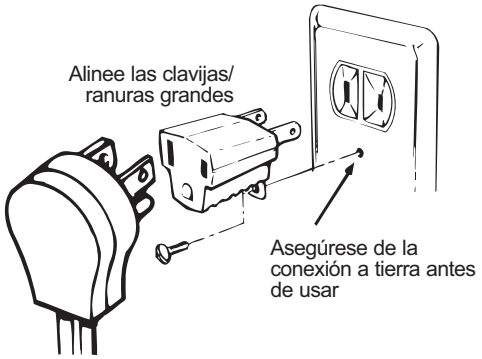

⚠PRECAUCIÓN Pegar el adaptador de la terminal de tierra al tornillo de la cubierta del tomacorriente de la pared el electrodoméstico no conecta a tierra a no ser que el tornillo sea metálico, que no esté aislado, y que el tomacorriente esté conectado a tierra a través del alambrado de la casa. El cliente debe hacer que un técnico calificado inspeccione el circuito de la residencia para cerciorarse que el tomacorriente está conectado a tierra de manera apropiada.

Cuando desconecte el cable eléctrico del adaptador, siempre sostenga el adaptador con las manos. Si no lo hace, la terminal de conexión a tierra del adaptador se podría romper a través del uso constante. Si esto sucediera, NO USE el electrodoméstico hasta que la conexión a tierra apropiada haya sido restablecida.

No se requieren ni se recomiendan Interruptores con Detección de Fallas a Tierra (GFCI) en receptáculos de superficies de cocción a gas. El funcionamiento de la superficie de cocción no se verá afectado si se utiliza en un circuito GFCI protegido, pero es posible que se produzcan detenciones ocasionales no deseadas del interruptor GFCI.

INSTALACIÓN DE LA SUPERFICIE DE COCCIÓN (Cont.)

19. ENSAMBLADURA DE LOS QUEMADORES, INSPECCIONE LA IGNICIÓN

Ensamble los quemadores como se muestra.

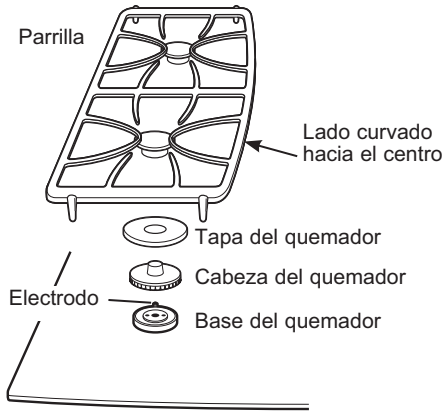

⚠PRECAUCIÓN No opere el quemador sin todas las partes del quemador en su lugar.

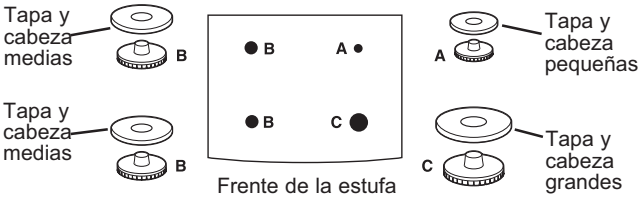

Coloque las cabezas del quemador sobre las bases del quemador combinando las letras. Coloque las tapas en las cabezas. Cerciórese de que las cabezas y las tapas están colocadas en el quemador de tamaño correcto. Las cabezas del quemador y las bases del quemador están etiquetadas A, B y C para ayudar en la ensambladura. Hay una cabeza y una tapa pequeña (A), dos medias (B) y una grande (C).

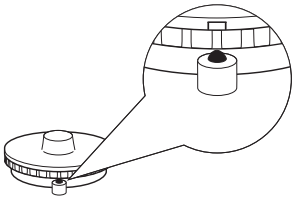

Cerciórese de que la ranura en el quemador de la cabeza está colocada hacia el electrodo. Rote la cabeza del quemador alrededor de la base del quemador hasta que esté nivelada y asentada con seguridad.

Coloque las parrillas sobre los quemadores.

Inspeccione la ignición:

- Empuje hacia adentre un botón de control y gírele a la posición LITE (ENCENDIDO).
- El encendedor chispeará y que quemador se encenderá; el encendedor dejará de chispear cuando el quemador se encienda.
- La primera prueba podría requerir algún tiempo, mientras el aire circula a través de la línea de gas.
- Realice un control para determinar si las llamas de los quemadores son normales. Si las llamas del quemador se ven como en A, apague el quemador y asegúrese de que todas las piezas estén ensambladas correctamente. Vuelva a realizar el ensamble y haga un control. El aspecto normal de las llamas debería ser como en B o C, dependiendo del tipo de gas que use. Con gas LP, es normal que haya algunas puntas amarillas en los conos externos.

Llamas amarillas – A Llame en busca de servicio

Puntas amarillas en los conos exteriores – B. Normal para gas LP.

Llamas suaves azules – C. Normal para gas natural.

- Gire el botón a OFF (APAGADO).
- Repita el procedimiento para cada quemador.

CUANDO TODAS LAS CONEXIONES SE HAYAN COMPLETADO

Asegúrese de que todos los controles queden en la posición de apagado. Asegúrese de que la circulación de la combustión y el aire de la ventilación a la superficie de cocción estén desobstruidos.

Asegúrese que todos los materiales de embalaje y cintas se hayan retirado. Esto incluirá cinta adhesiva, nudos de cables, cartón, y plásticos protectores. Si estos materiales no se retiran, se podrá producir como resultado un daño sobre el electrodoméstico, una vez que el mismo haya sido encendido y las superficies estén calientes.

INSTALACIÓN DE LA SUPERFICIE DE COCCIÓN (Cont.)

20. INSTALE EL FILTRO DE VENTILACIÓN DESCENDENTE, LA JUNTA DE VENTILACIÓN Y LA REJILLA DE VENTILACIÓN

No opere la ventilación si el filtro en su lugar.

- Coloque el filtro diagonalmente a través de la abertura de ventilación.

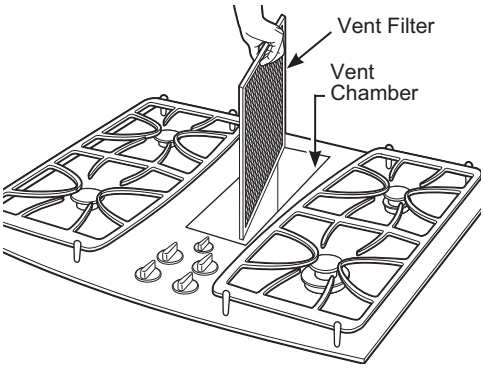

- Cerciórese de que descansa en un ángulo, sobre los apoyos en la abertura de ventilación.

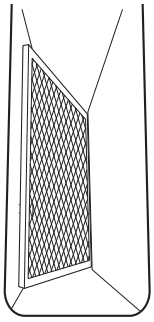

- Ajuste la junta de la rejilla de ventilación alrededor del extremo de la abertura de ventilación descendente. Cerciórese de que el frente de la junta está instalado hacia el frente de la estufa.
- Con cuidado, coloque la rejilla de ventilación sobre la junta en la abertura de ventilación descendente.

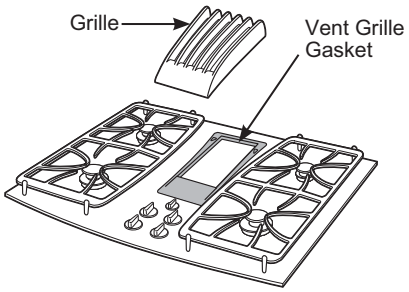

INSPECCIONES LA OPERACIÓN DE VENTILACIÓN DESCENDENTE

- Gire el control de velocidad del ventilador de ventilación a HI (ALTO), MED (MEDIO) y LO (BAJO) para cerciorarse de que todas las velocidades operan correctamente.