FRONT CONTROL FREESTANDING GAS RANGE TRIM KIT

KIT DE EMBELLECEDOR PARA COCINA A GAS INDEPENDIENTES CON CONTROL FRONTAL

ENSEMBLE DE GARNITURE POUR CUISINIÈRE À GAZ AUTOPORTANTE À COMMANDE AVANT

4-piece side trim kit - Gas ranges Kit de molduras laterales de 4 piezas - Estufas de gas Ensemble de garnitures latérales 4 pièces - Cuisinières à gaz	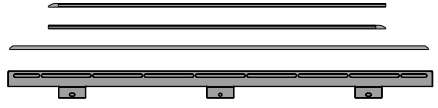 **X 1**

Prepare for Installation - Prepárese para la Instalación - Préparer l'Installation

⚠ WARNING Disconnect electrical power to range before beginning installation. Before servicing any part of the appliance, make sure the appliance is off and the surfaces are cool. Attempting to service the appliance while hot may cause burns or other injury.

Use rubbing alcohol on countertops and on back of range to remove residue and dust that may prevent adhesive from sticking.

Before peeling away the adhesive tape on the trim strips, find the correct location for each piece and check the placement. This will ensure the trim pieces will fit and apply as intended.

Make sure range is level and in position before applying adhesive trim pieces.

⚠ AVERTISSEMENT Débranchez l'alimentation électrique de la cuisinière avant de commencer l'installation. Avant de réparer une pièce de l'appareil, assurez-vous que l'appareil est éteint et que les surfaces sont froides. Tenter de réparer l'appareil lorsqu'il est chaud peut causer des brûlures ou d'autres blessures

Use alcohol isopropílico en las encimeras y en la parte posterior de la estufa para eliminar los residuos y el polvo que pueden evitar que se pegue el adhesivo.

Antes de quitar la cinta adhesiva de las tiras decorativas, encuentre la ubicación correcta para cada pieza y verifique la colocación. Esto asegurará que las piezas de moldura encajen y se apliquen según lo previsto.

Asegúrese de que la estufa esté nivelada y en su posición antes de aplicar las molduras adhesivas.

⚠ ADVERTENCIA Desconecte el suministro eléctrico a la estufa antes de comenzar con la instalación. Antes de realizar el servicio a cualquier pieza del electrodoméstico, asegúrese de que el electrodoméstico esté apagado y de que las superficies estén frías. Intentar realizar el servicio al electrodoméstico mientras todavía está caliente puede causar quemaduras u otras lesiones.

Utilisez de l'alcool à friction sur les comptoirs et à l'arrière de la cuisinière pour enlever les résidus et la poussière qui peuvent empêcher l'adhésif de coller.

Avant de décoller le ruban adhésif sur les bandes de garniture, trouvez l'emplacement correct pour chaque pièce et vérifiez le placement. Cela garantira que les pièces de garniture s'adapteront et s'appliqueront comme prévu.

Assurez-vous que la cuisinière est de niveau et en position avant d'appliquer les garnitures adhésives.

A01526536/B 01/2023

Prepare for Installation - Prepárese para la Instalación - Préparer l'Installation

The gas range trim kit contains four pieces:

- One vented rear piece that attaches with screws to the back of the range
- One rear trim with adhesive strips that attach to the back of the vented piece
- Two side trim pieces with adhesive strips that attach to the countertop.

Check fit and placement before peeling tape.

El kit de moldura para cocina a gas contiene cuatro piezas:

- Una pieza ventilada que se fija con tornillos a la parte posterior de la estufa
- Una pieza posterior con tiras adhesivas que se unen a la parte posterior de la pieza ventilada
- Dos piezas de ajuste laterales con tiras adhesivas que se unen a la encimera.

Verifique el ajuste y la colocación antes de pelar la cinta.

Le kit de garniture de cuisinière à gaz contient quatre pièces :

- Une pièce ventilée qui se fixe avec des vis à l'arrière de la cuisinière
- Une pièce arrière avec des bandes adhésives qui se fixent à l'arrière de la pièce ventilée
- Deux pièces de garniture latérales avec des bandes adhésives qui se fixent au comptoir.

Vérifiez l'ajustement et le placement avant de décoller le ruban adhésif.

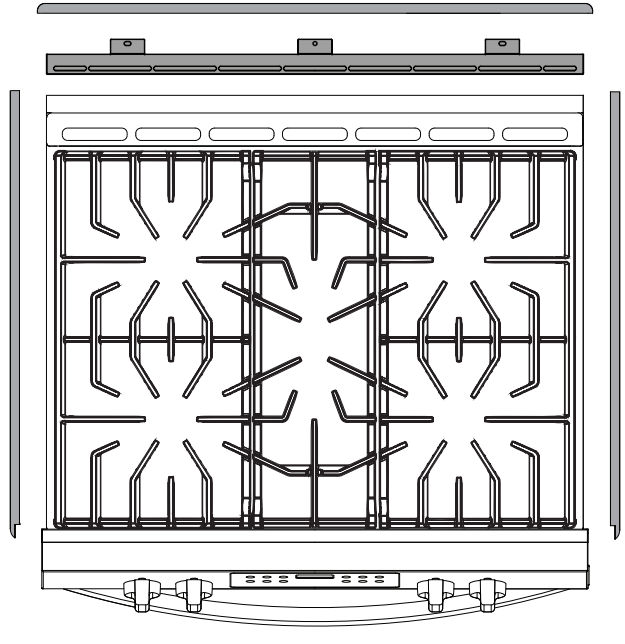

1. Rear vented trim - Adorno de ventilación trasera- Garniture à ventilation arrière

The vented trim piece must be installed first to ensure proper ventilation. To install, remove the three screws from the back of the range that align with the tabs on the bottom of the vented trim piece. The vents face away from the range back. Replace the screws to secure the vented trim piece in place.

La moldura ventilada debe instalarse primero para garantizar una ventilación adecuada. Para instalar, retire los tres tornillos de la parte posterior de la estufa que se alinean con las pestañas en la parte inferior de la moldura ventilada. Las rejillas de ventilación miran hacia el lado opuesto de la parte posterior de la estufa. Vuelva a colocar los tornillos para asegurar la moldura ventilada en su lugar.

La garniture ventilée doit être installée en premier pour assurer une ventilation adéquate. Pour l'installation, retirez les trois vis à l'arrière de la cuisinière qui s'alignent avec les languettes au bas de la garniture ventilée. Les évents sont orientés à l'opposé de l'arrière de la cuisinière. Remplacez les vis pour fixer la pièce de garniture ventilée en place.

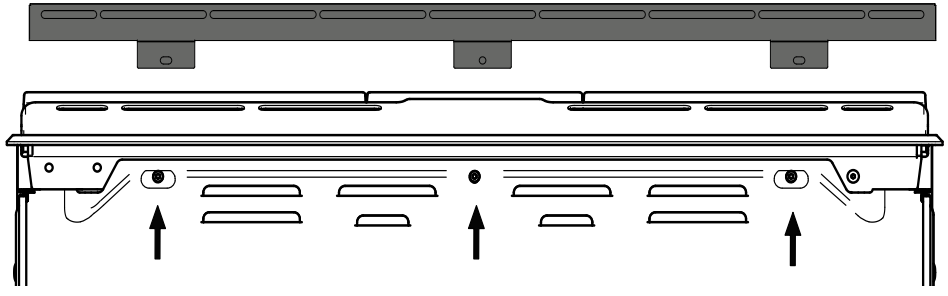

2. Rear trim strip - Tira trasera- Bande de garniture arrière

The rear trim piece with the adhesive strips attaches to the vented trim piece as shown below. Exact placement may vary depending on your range's height against the countertop. Remember to push the range into final position before installing the side trim pieces to the countertop surface.

La pieza de ajuste trasero con las tiras adhesivas se une a la pieza de ajuste ventilada como se muestra a continuación. La colocación exacta puede variar según la altura de su rango contra la encimera. Recuerde para empujar el rango a la posición final antes de instalar las piezas de ajuste lateral en la superficie de la encimera.

La pièce de garniture arrière avec les bandes adhésives se fixe à la pièce ventilée comme indiqué ci-dessous. Le placement exact peut varier en fonction de la hauteur de votre portée contre le comptoir. N'oubliez pas de pousser la plage en position finale avant d'installer les morceaux de finition latérale sur la surface du comptoir.

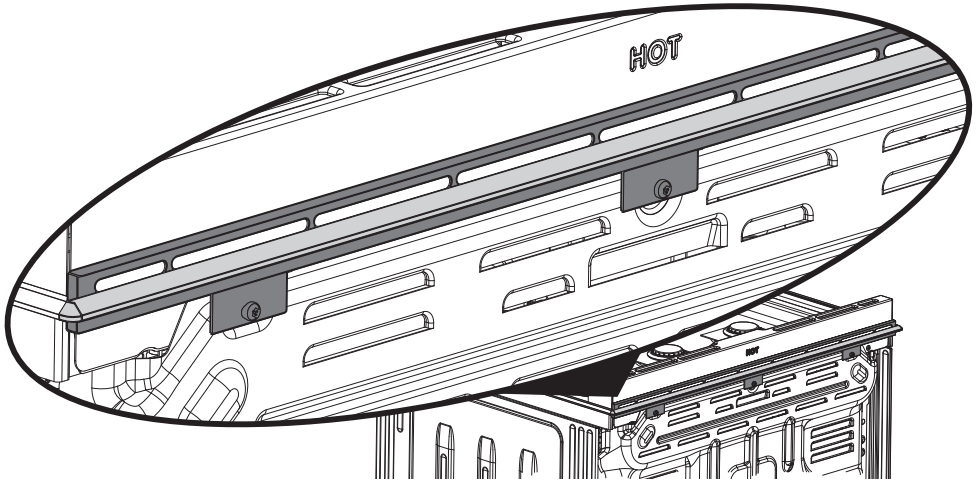

Once the vented trim piece is secured, install the rear trim piece with the adhesive strip. Peel the tape from the rear trim piece. Center the rear trim piece to the width of the range, with the adhesive strip against the back of the range. Apply and hold the rear trim piece for 10 seconds.

Una vez que la moldura ventilada esté asegurada, instale la moldura trasera con la tira adhesiva. Despegue la cinta de la pieza de moldura trasera. Centre la moldura trasera al ancho de la estufa, con la tira adhesiva contra la parte posterior de la estufa. Aplique y sostenga la moldura trasera durante 10 segundos.

Une fois la pièce de garniture ventilée fixée, installez la pièce de garniture arrière avec la bande adhésive. Décollez le ruban adhésif de la pièce de garniture arrière. Centrez la garniture arrière sur la largeur de la cuisinière, avec la bande adhésive contre l'arrière de la cuisinière. Appliquez et maintenez la pièce de garniture arrière pendant 10 secondes.

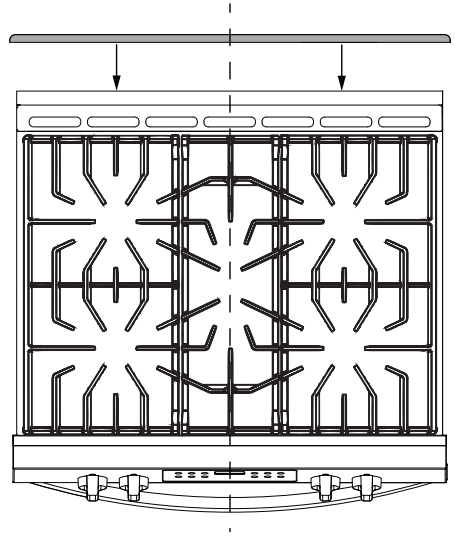

3. Side trim strips - Tiras de ajuste laterales- Bandes de garniture latérales

Make sure the range is in final position before applying side trim pieces. Remove tape from the side trim piece. Align the front of the side trim piece with the notch on the front of the range. Press the side trim against the countertop surface for 10 seconds. Repeat for remaining side trim piece.

Asegúrese de que el rango esté en la posición final antes de aplicar piezas de ajuste laterales. Retire la cinta de la moldura lateral. Alinee el frente de la moldura lateral con la muesca en el frente de la estufa. Presione la moldura lateral contra la superficie de la encimera durante 10 segundos. Repita para la pieza de moldura lateral restante.
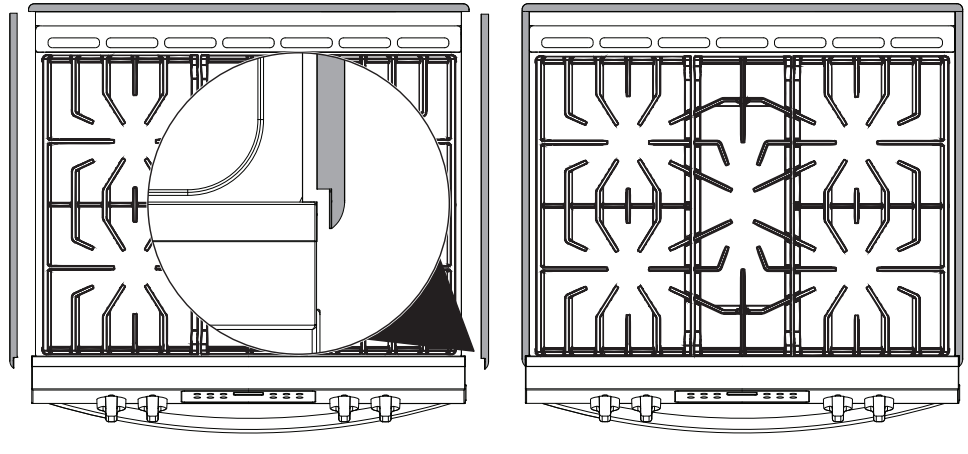
Assurez-vous que la plage est en position finale avant d'appliquer des pièces de garniture latérale. Retirez le ruban adhésif de la pièce de garniture latérale. Alignez l'avant de la garniture latérale avec l'encoche à l'avant de la cuisinière. Appuyez la garniture latérale contre la surface du comptoir pendant 10 secondes. Répétez l'opération pour la pièce de garniture latérale restante.