Instructions d'installation

Ensemble de garniture d'encastrement

FMTK3027AS FMTK3027AD FMTK3027AB
FMTK3027AW FMTK2727AS FMTK2727AB FMTK2727AW

AVANT DE COMMENCER

- **IMPORTANT** – Conserver ces instructions à l'usage de l'inspecteur local.
- **IMPORTANT** – Respecter tous les codes et règlements régissant une telle installation.
- **Note destinée à l'installateur** – S'assurer de laisser ces instructions au consommateur.
- **Note destinée au consommateur** – Conserver ces instructions pour référence ultérieure.
- **Niveau de compétences** – L'installation de cet appareil exige des compétences élémentaires en mécanique et en électricité.

Lisez ces instructions attentivement et au complet :

- L'installateur est responsable de l'installation adéquate de ce produit.
- Toute panne du produit résultant d'une installation inadéquate ne sera pas couverte par la garantie.
- Débrancher le four à micro-ondes avant de procéder à l'installation de cet ensemble.
- Cet ensemble comporte des pièces métalliques, la prudence est donc de mise lors de sa manipulation et de son installation afin d'éviter tout risque de blessure.
- Ne pas enlever du produit les étiquettes d'avertissement ou les plaques qui y sont apposées sous risque d'annuler la garantie.

POUR VOTRE SÉCURITÉ :

AVERTISSEMENT – Avant de commencer l'installation, couper l'alimentation au tableau de distribution et verrouiller le disjoncteur principal pour éviter que l'alimentation ne soit rétablie accidentellement. Si le disjoncteur ne peut être verrouillé, fixer un dispositif d'avertissement bien visible, par exemple une étiquette, au tableau de distribution.

IMPORTANT - PLEASE READ AND FOLLOW

THIS BUILT-IN KIT IS DESIGNED FOR USE ONLY WITH FRIGIDAIRE MICROWAVE OVENS SPECIFYING BUILT-IN KIT

FMTK3027AS/D/B/W OR
FMTK2727AS/B/W ON THE RATING LABEL ON THE LEFT SIDE WALL OF THE MICROWAVE OVEN CAVITY.

IMPORTANT:

Avant d'installer le conduit d'évacuation, assurez-vous que le sol est de niveau.
La bulle de niveau doit être à égale distance du guide de niveau lignes.

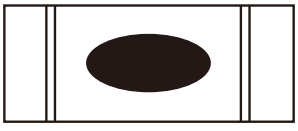

QUESTIONS?

For customers in the United States call:1-1800-944-9044

For customers in Canada call: 1-800-265-8352 (English)

1-800-668-4606 ext.8199 (French)

Visit our Website at: **www.frigidaire.com**

READ CAREFULLY.

KEEP THESE INSTRUCTIONS.

PN:A06823523
Avril 2024

Instructions d'installation

PIÈCES INCLUSES

1. Cadre avant – QTÉ 1
2. Conduit d'évacuation – QTÉ 1
3. Vis A – QTÉ 11(3.9X8.0 mm)
4. Vis B – QTÉ 4 (4.0X20 mm)

CHOIX DE L'EMPLACEMENT DE VOTRE FOUR À MICRO-ONDES ENCASTRÉ

L'ensemble de garniture d'encastrement est compatible avec les fours à micro-ondes indiqués ci-dessous. Le four peut être encastré dans une armoire, dans un mur ou au-dessus d'un four mural électrique.*

Peut être intégré dans une structure du Cabinet, mais pas pour une utilisation à côté (dans les 2 pieds) d ' une cuisinière au gaz ou électrique, table de cuisson, ou au four

Numéro de modèle	Couleur	La description
FMBS2227AB/FMBS227BB	Noire	Four micro onde
FMTK3027AS	SS	Kit de garniture 30''
FMTK3027AD	Noir SS	Kit de garniture 30''
FMTK3027AB	Noire	Kit de garniture 30''
FMTK3027AW	Blanche	Kit de garniture 30''
FMTK2727AS	SS	Kit de garniture 27''
FMTK2727AB	Noire	Kit de garniture 27''
FMTK2727AW	Blanche	Kit de garniture 27''

Voir l'illustration 2 pour l'emplacement adéquat d'un appareil encastré au-dessus d'un four mural. Suivre avec soin les instructions d'installation du four mural et celles de l'appareil encastré Sears Kenmore. Si l'appareil est encastré audessus d'un four mural, s'assurer qu'il y a un dégagement d'au moins 7,6 cm (3 po) entre la paroi du four et le four à micro-ondes.

*REMARQUE : L'ensemble de garniture d'encastrement et le four à micro-ondes doivent être installés uniquement au-dessus d'un four électrique, mural, simple, autonettoyant ou non.

OUVERTURE DE L'ARMOIRE OU DU MUR

Dimensions de l'ouverture

Hauteur (A)	
Minimale	17 po (432 mm)
Maximale	17 1/4 po (438 mm)
Largeur (B)	
Minimale	24 3/4 po (629 mm)
Maximale	25 po (635 mm)
Profondeur (C)	
Minimale	20 po (508 mm)

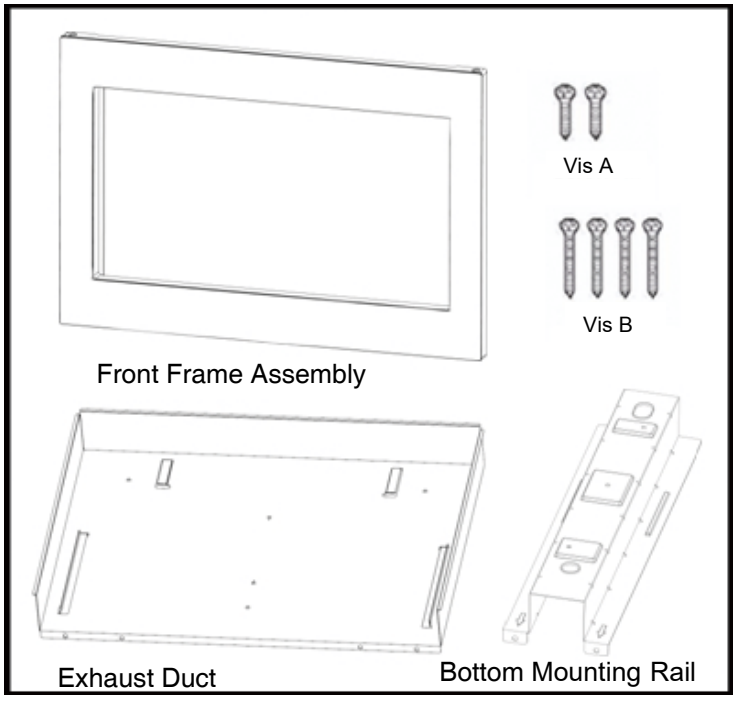

Illustration 1

Dimensions Ensemble de garniture ensemble		
	27po	30po
Hauteur	18 1/8 (460 mm)	18 1/8 (460 mm)
Largeur	26 15/16 (684 mm)	29 15/16 (759 mm)
Profondeur	1 9/16 (40 mm)	1 9/16 (40 mm)

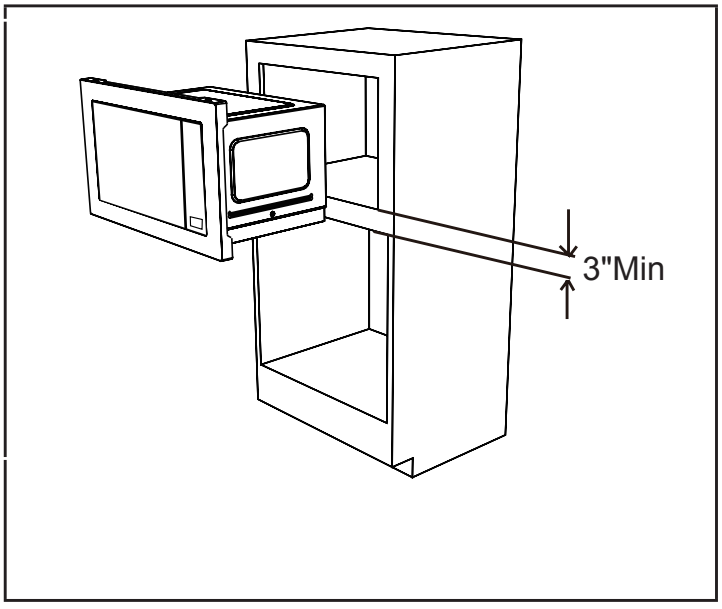

Illustration 2

Instructions d'installation

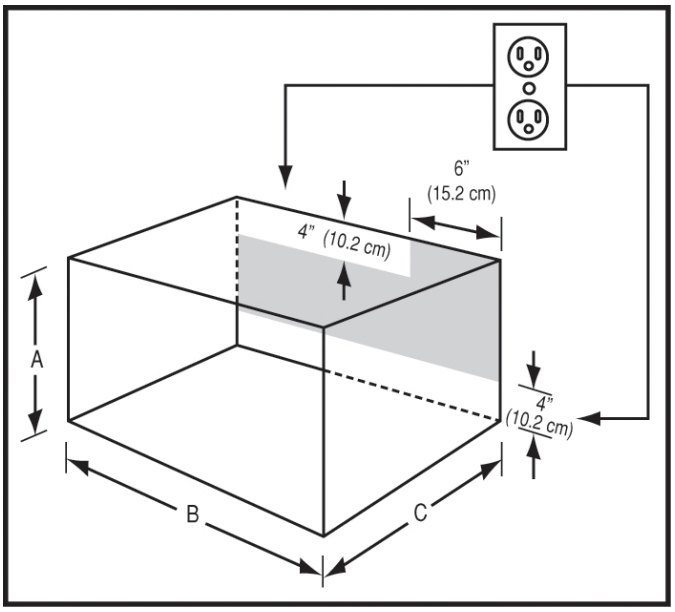

Illustration 3

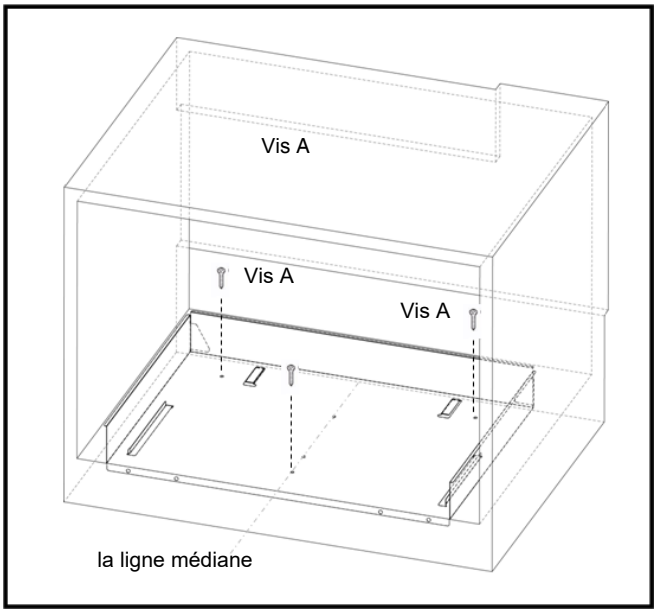

Illustration 4

EMPLACEMENT DE LA PRISE DE COURANT

La prise de courant ne doit PAS être placée dans la zone ombrée, comme le montre l'illustration 3.

REMARQUE 1 :

Si la profondeur (C) de l'ouverture dépasse 53,3 cm (21 po), la prise de courant peut être placée à n'importe quel endroit sur le mur arrière.

REMARQUE 2 :

Le plancher de l'ouverture doit être construit dans un contreplaqué suffisamment solide pour supporter le poids du four et la surcharge au plancher (environ 45 kg [100 lb]). Le plancher doit être de niveau de manière à assurer le bon fonctionnement du four. Vérifier votre code du bâtiment local, car il pourrait exiger que des cloisons (latérales, supérieure et inférieure) soient construites dans la niche. La niche n'a pas besoin d'être cloisonnée pour que le four fonctionne correctement..

MONTAGE DU CONDUIT D'ÉVACUATION

1. Dessiner une ligne centrale sur le plancher Placer le conduit d'évacuation dans l'ouverture. Lorsque le conduit d'évacuation est positionné correctement dans l'ouverture, les brides reposent fermement contre le bord inférieur de l'ouverture. Voir l'illustration 4.

2. Fixer le conduit d'évacuation à l'aide des deux vis A.

IMPORTANT : Serrer les vis dans le trou extérieur

IMPORTANT:

Avant d'installer le conduit d'évacuation, assurez-vous que le sol est de niveau.
La bulle de niveau doit être à égale distance du guide de niveau lignes.

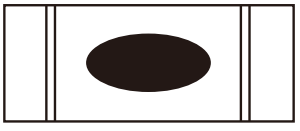

Instructions d'installation

Bas De Montage Ferroviaire

1.Tourner le four ¨¤ micro-ondes ¨¤ l'envers alors tu vois le fond du four. Fixer le fond de Rail de Montage sur le four avec quatre vis A. Voir l`illustration 5 ci-dessous.

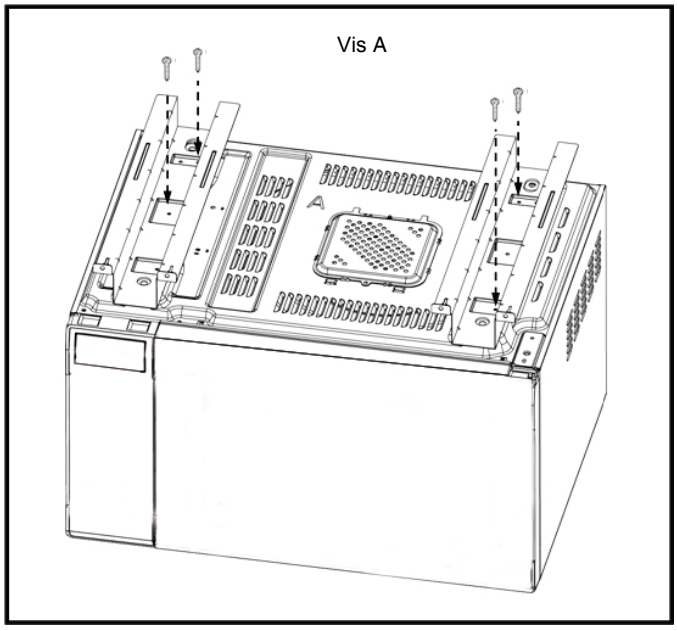

Illustration 5

INSTALLATION FOUR

1. Placer le four à côté de l'ouverture pratiquée dans l'armoire ou le mur. Brancher le cordon d'alimentation dans la prise de courant.

   IMPORTANT : Protégez l'armoire lorsqu'elle est placée sur un plan de travail.

2. Guider avec soin le four assemblé dans l'ouverture pratiquée à cet effet. Glisser le four sur le conduit d'évacuation. Voir l'illustration 6.

3. Fixer la partie inférieure du CADRE avec les quatre VIS A qui restent.

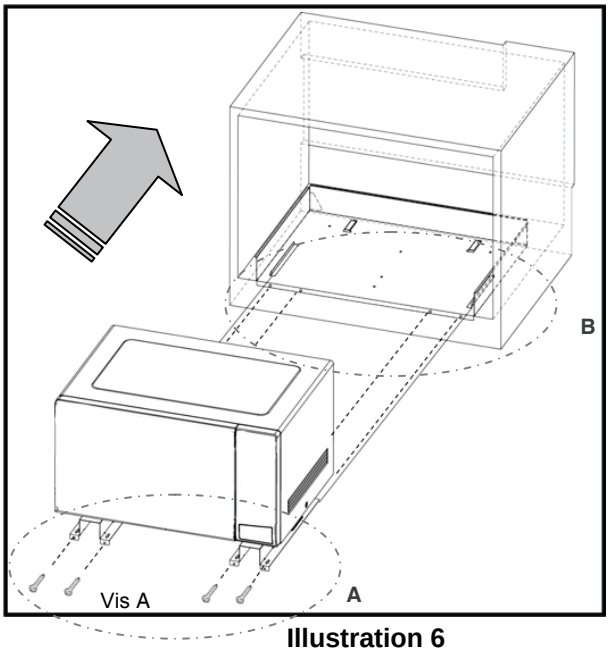

Illustration 6

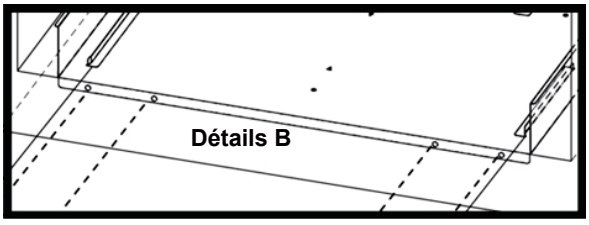

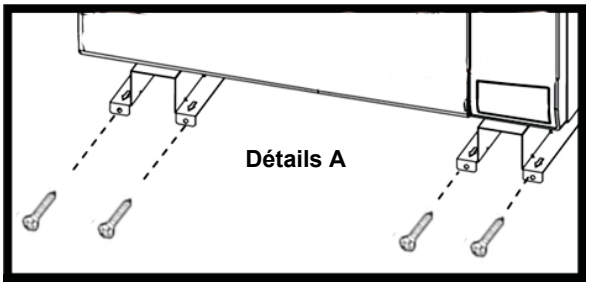

Instructions d'installation

INSTALLATION DU CADRE

1. Positionner le CADRE de manière à ce qu'il soit d'équerre avec le four. Voir l'illustration 7.

2. Vérifiez qu'il est plat, puis fixer avec deux vis B. Fixer la partie inférieure de le CADRE avec les deux vis B qui restent. Voir l`illustration 8.

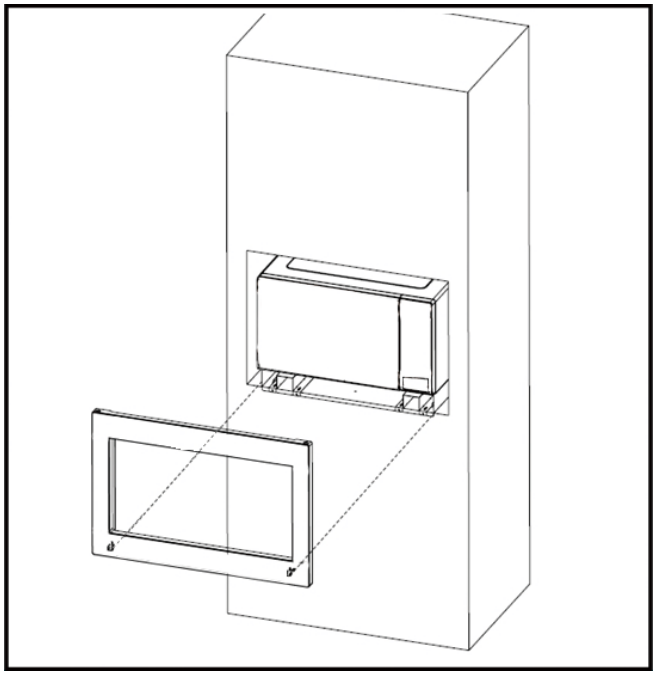

Illustration 7

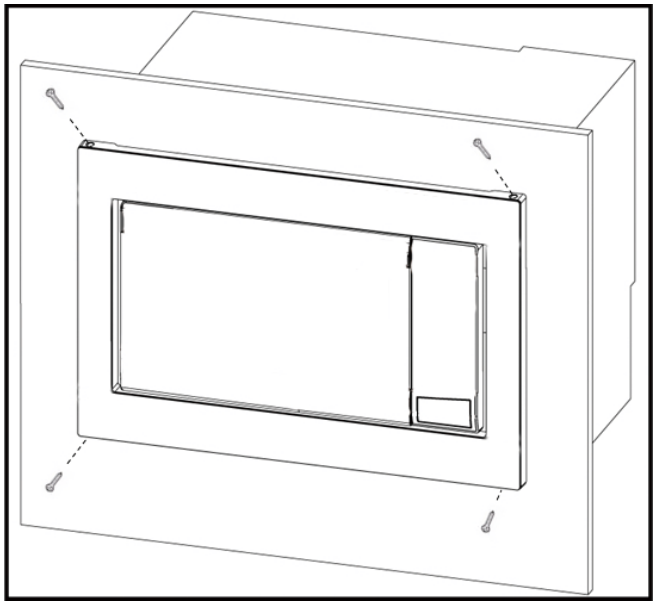

Illustration 8