Instrucciones para la instalación

Kit para instalación empotrada

FMTK3027AS FMTK3027AD FMTK3027AB
FMTK3027AW FMTK2727AS FMTK2727AB FMTK2727AW

ANTES DE COMENZAR

- **IMPORTANTE –** Guarde estas instrucciones para su uso por el inspector local.
- **IMPORTANTE -** Observe todos los códigos y reglamentos en vigor.
- **Nota para el instalador -** Cerciórese de dejar estas instrucciones con el consumidor.
- **Nota para el consumidor –** Guarde estas instrucciones para futura referencia.
- **Nivel de habilidad –** La instalación de este artefacto requiere habilidades mecánicas y eléctricas básicas.

Lea estas instrucciones cuidadosamente en su totalidad.

- La instalación correcta es responsabilidad del instalador.
- La Garantía no cubre la falla del producto debida a la instalación incorrecta.
- Desenchufe el horno de microondas antes de intentar la instalación de este kit.
- Debido a que el kit incluye piezas metálicas, se deberá tener cuidado durante la manipulación y la instalación para evitar la posibilidad de lesión.
- No retire del producto las etiquetas, advertencias o placas fijadas de manera permanente. Esto puede invalidar la garantía.

PARA SU SEGURIDAD:

ADVERTENCIA – Antes de comenzar la instalación, corte el suministro de electricidad en el panel de servicio y trabe el medio de desconexión del suministro para evitar que se vuelva a conectar el suministro eléctrico accidentalmente. Cuando no sea posible trabar el medio de desconexión, fije un dispositivo de advertencia prominente de manera segura, como por ejemplo una etiqueta, al panel de servicio.

IMPORTANTE - POR FAVOR LEA Y CUMPLA

ESTE KIT PARA INSTALACIÓN EMPOTRADA ESTÁ DISEÑADO PARA SU USO SOLAMENTE CON HORNOS DE MICROONDAS DE MARCA FRIGIDAIRE QUE ESPECIFIQUEN EL USO DE UN KIT PARA INSTALACIÓN EMPOTRADA.

FMTK3027AS/D/B/W o FMTK2727AS/B/W EN LA ETIQUETA DE VALORES NOMINALES UBICADA EN LA PARED IZQUIERDA DE LA CAVIDAD DEL HORNO DE MICROONDAS.

IMPORTANTE:

Antes de instalar el conducto de escape, confirme que el piso esté nivelado.
La burbuja de nivel debe estar a la misma distancia de la guía de nivel líneas.

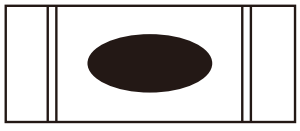

¿TIENE PREGUNTAS?

Los clientes en los Estados Unidos pueden llamar al: 1-800-944-9044

Los clientes en Canadá pueden llamar al: 1-800-265-8352 (inglés)

1-800-668-4606 ext.8199 (francés)

Visite nuestro sitio de Internet en: **www.frigidaire.com**

LEA LAS INSTRUCCIÎNES DETENIDAMENTE.

GUARDE ESTAS INSTRUCCIONES.

PN: A06823523
Abril 2024

Instrucciones para la instalación

PARTES QUE SE INCLUYEN EN EL KIT

1. Conjunto de marco frontal – CANT. 1
2. Conjunto de conducto extractor – CANT. 1
3. Tornillo A – CANT. 11 (3.9X8.0 mm)
4. Tornillo B – CANT. 4 (4.0X20 mm)

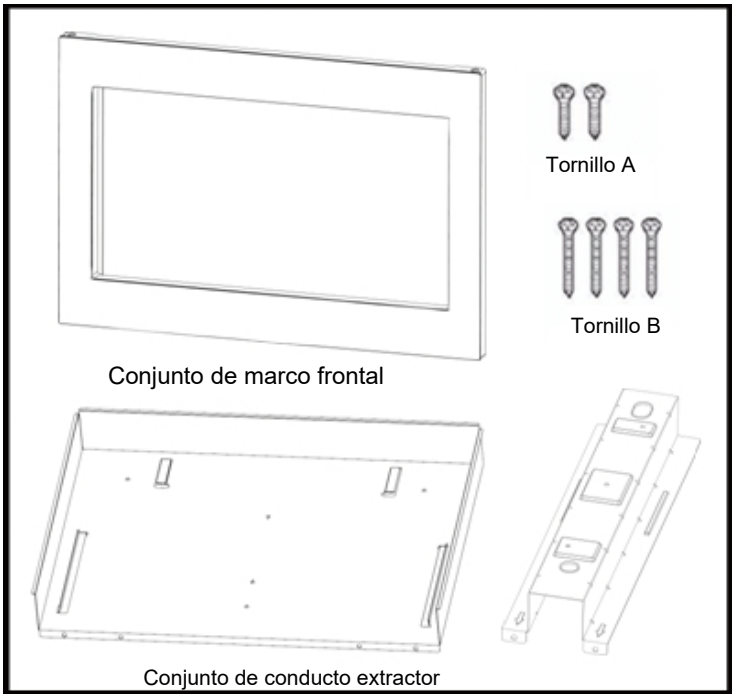

Ilustración 1

SELECCIÓN DE LA UBICACIÓN DE SU HORNO DE MICROONDAS PARA EMPOTRAR

El kit para instalación empotrada permite instalar los hornos de microondas que se indican a continuación empotrados en un gabinete o pared por sí solos o sobre un horno eléctrico de pared*.

Número de modelo	Color	Descripción
FMBS2227AB/FMBS227BB	Negra	Microonda
FMTK3027AS	SS	Kit de molduras de 30 ''
FMTK3027AD	Negra SS	Kit de molduras de 30 ''
FMTK3027AB	Negra	Kit de molduras de 30 ''
FMTK3027AW	Blanco	Kit de molduras de 30 ''
FMTK2727AS	SS	Kit de molduras de 27 ''
FMTK2727AB	Negra	Kit de molduras de 27 ''
FMTK2727AW	Blanco	Kit de molduras de 27 ''

Véase la ilustración 2 para la ubicación correcta cuando el horno se va a empotrar sobre un horno de pared. Siga las instrucciones para la instalación del horno de pared y las instrucciones del kit para instalación empotrada de Electrolux cuidadosamente. Si se va a empotrar sobre un horno de pared, cerciórese de que la separación vertical entre el horno de pared y el horno de microondas sea de por lo menos 3 pulgadas (7.5 cm).

*NOTA: El kit de marco para instalación empotrada y el horno de microondas sólo podrán empotrarse sobre un horno eléctrico autolimpiador o no autolimpiador de pared de una sola cavidad.

Recorte Dimensiones Kit general		
	27pulg.	30pulg.
Altura	18 1/8 (460 mm)	18 1/8 (460 mm)
Ancho	26 15/16 (684 mm)	29 15/16 (759 mm)
Profundidad	1 9/16 (40 mm)	1 9/16 (40 mm)

RECORTE EN EL GABINETE O PARED

Dimensiones de la abertura

Altura (A)	
Mínima	17 pulg. (432 mm)
Máxima	$17_{1/4}$ pulg. (438 mm)
Ancho (B)	
Mínimo	24 3/4 pulg. (629 mm)
Máximo	25 pulg. (635 mm)
Profundidad (C)	
Mínima	20 pulg. (508 mm)

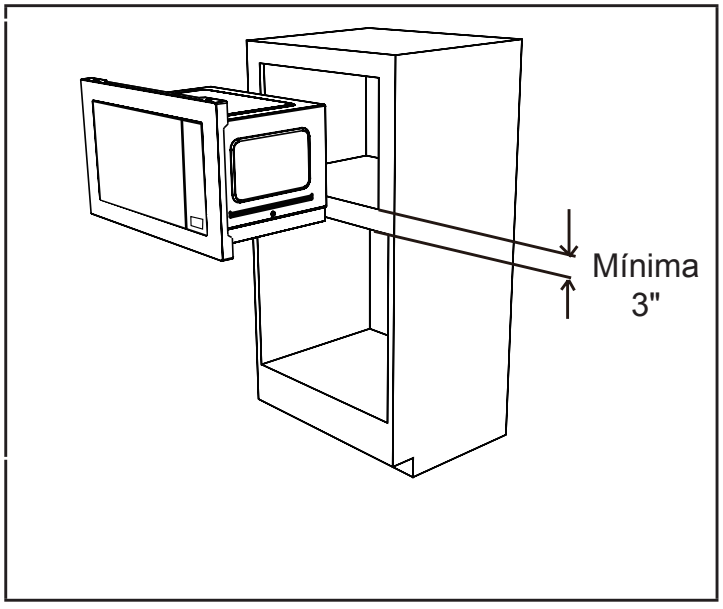

Ilustración 2

Instrucciones para la instalación

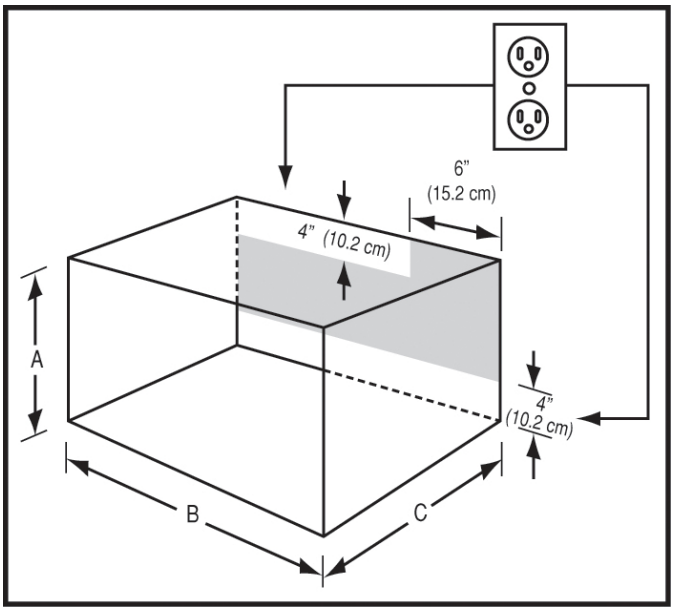

Ilustración 3

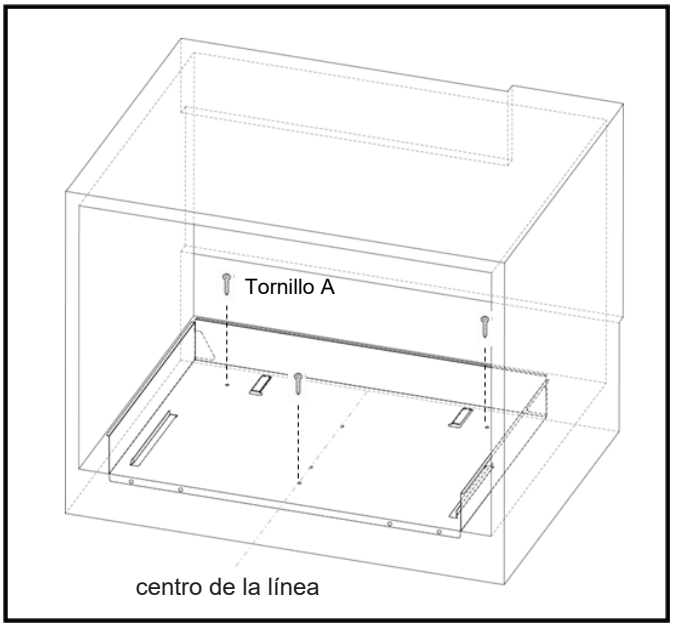

Ilustración 4

UBICACIÓN DEL TOMACORRIENTE

El tomacorriente NO debe encontrarse en el área sombreada que se indica en la Ilustración 3.

NOTA 1:

El piso de la abertura deberá estar construido de madera laminada que sea lo suficientemente fuerte como para soportar el peso del horno y la carga sobre el piso (aproximadamente 100 libras). El piso deberá estar nivelado para el funcionamiento correcto del horno. Asegúrese de consultar el código de construcción local, ya que puede requerir que la abertura esté encerrada por un tabique divisorio lateral, superior y posterior. No se requiere el recinto cerrado para el funcionamiento correcto del horno.

CONJUNTO DE CONDUCTO EXTRACTOR

1. Dibuje una línea central en el piso
   Coloque el conducto extractor en la abertura. Cuando el conjunto del conducto extractor se ha colocado en la abertura correctamente, las bridas quedarán firmemente contra el borde inferior de la abertura. Véase la ilustración 4.

2. Asegure el conjunto de conducto extractor con los dos tornillos A.

   IMPORTANTE: Asegure los tornillos en el orificio exterior.

IMPORTANTE:

Antes de instalar el conducto de escape, confirme que el piso esté nivelado.
La burbuja de nivel debe estar a la misma distancia de la guía de nivel líneas.

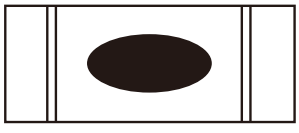

INSTALACIÓN DEL MARCO

1. Hace ala onda demicroondas arrivay abajo por lo que está buscando en la parteinferior del horno. Asegure la parte inferior de montajeencarril del horno con cuatro tornillos A. Véase lailustración 5.

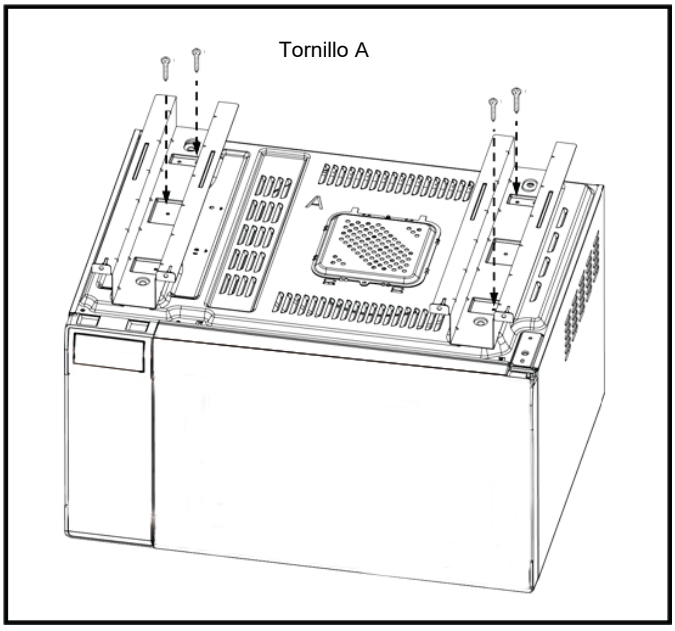

Ilustración 5

1. Coloque el horno en posición adyacente a la abertura de la pared o del gabinete. Enchufe el cordón eléctrico en el tomacorriente.

   IMPORTANTE: Proteja el gabinete cuando lo coloque sobre la encimera.

2. Guíe cuidadosamente el horno ensamblado hacia el interior de la abertura preparada. Deslice el horno sobre el conjunto de conducto extractor. Véase la ilustración 6.

3. Asegure el Conjunto de conducto extractor con los cuatro tornillos A.

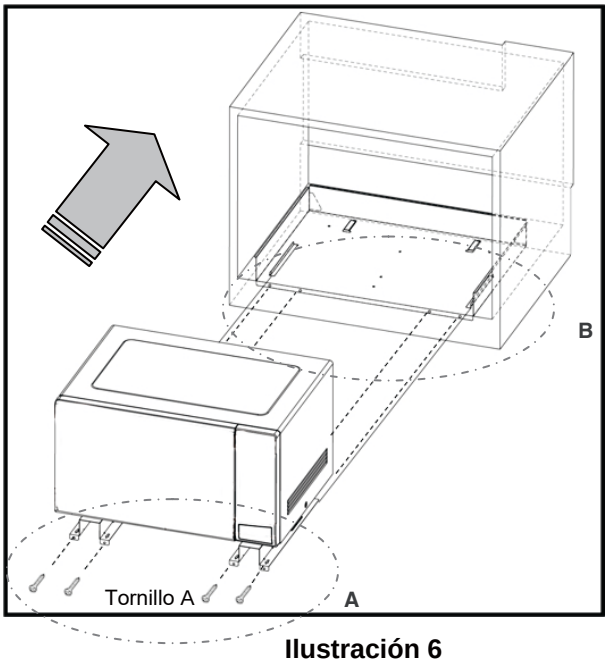

Ilustración 6

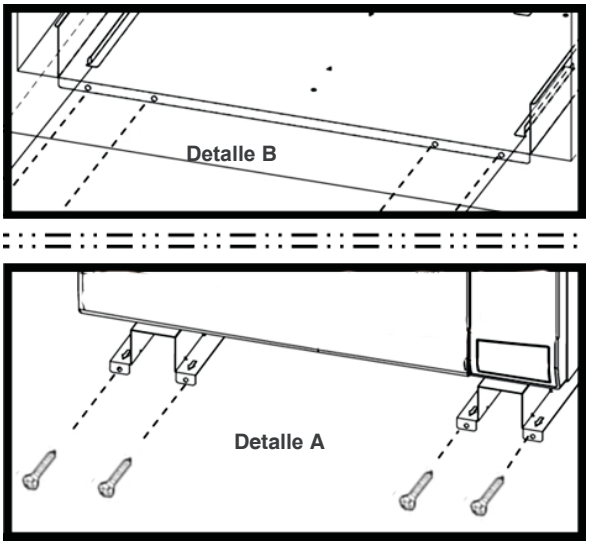

Instrucciones para la instalación

1. Coloque la CONJUNTO DEL MARCO para ser cuadrado con el horno. Coloque cuidadosamente la CONJUNTO DEL MARCO en el horno. Véase la ilustración 7.

2. Compruebe que es plataforma y luego asegure con dos tornillos B. Asegure la parte inferior del conjunto del bastidor con los dos tornillos restantes B. Véase la ilustración 8.

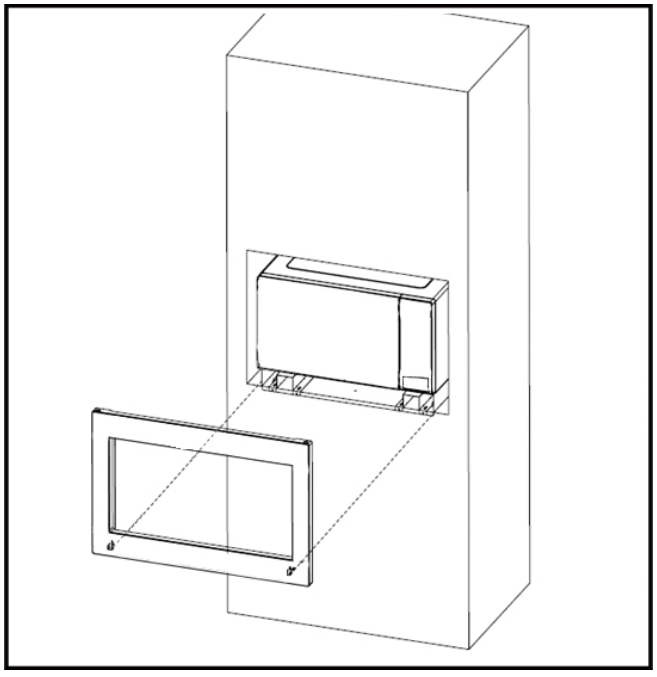

ilustración 7

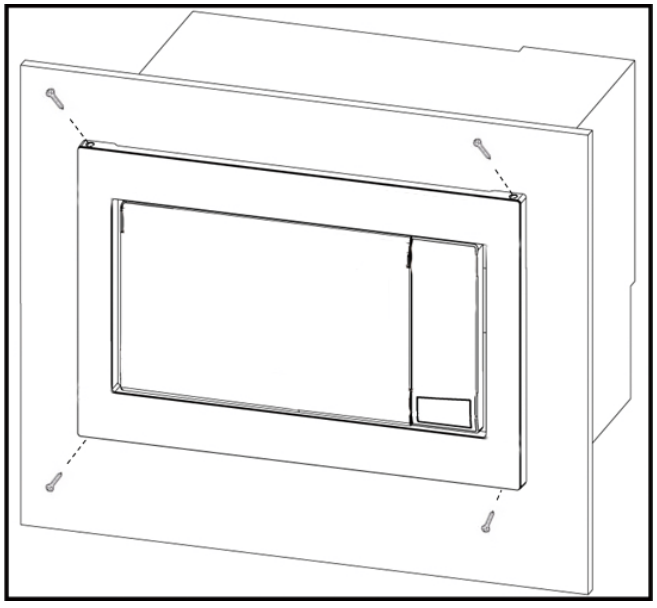

ilustración 8