FRIGIDAIRE

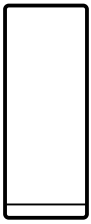

# Congélateur

## utilisation et entretien


Introduction.....2

Information importante concernant la sécurité.....3

Caractéristiques.....6

Installation .....7

Retrait/inversion de la porte .....8

Commandes et réglages .....12

Caractéristiques de rangement .....14

Entretien et nettoyage.....15

Dépannage .....17

Garantie limitée.....18


A28724801 (mars 2024)

## Bienvenue dans notre famille

Merci d'accueillir Frigidaire chez vous! Nous voyons votre achat comme le début d'une longue relation entre nous.

Le présent guide est votre ressource pour l'utilisation et l'entretien de votre produit. Veuillez le lire avant d'utiliser votre appareil. Gardez-le à portée de la main pour vous y référer rapidement. Si quelque chose semble mal aller, la section dépannage vous aidera à régler des problèmes courants.

Vous trouverez à l'adresse Frigidaire.com des FAQ, des conseils utiles, des vidéos, des produits de nettoyage et des accessoires pour la cuisine et la maison.

Nous sommes là pour vous! Visitez notre site Web, clavardez avec un agent ou appelez-nous si vous avez besoin d'aide. Cela pourrait vous éviter une visite à domicile. Mais si une visite est nécessaire pour une réparation ou pour l'entretien, nous pouvons démarrer le processus pour vous.

Officialisons le tout! N'oubliez pas d'enregistrer votre produit.

Conservez les renseignements sur votre produit ici pour les retrouver facilement.

Numéro de modèle_____

Numéro de série _____

Date d'achat _____

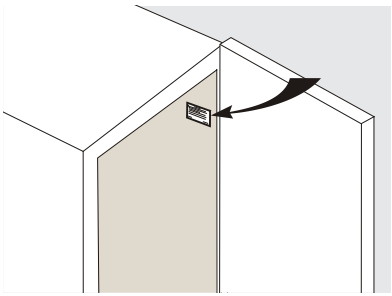

**Emplacement de la plaque de série**

## Liste de vérification pour l'installation

### Portes

- ❒ La porte se ferme hermétiquement sur l'appareil de tous les côtés
- ❒ La porte est de niveau d'un côté à l'autre sur le dessus

### Mise de niveau

- ❒ L'appareil est de niveau d'un côté à l'autre et incliné ¼" de 6 mm de l'avant vers l'arrière.
- ❒ Les quatre coins de l'appareil reposent fermement sur le plancher
- ❒ Support anti-basculement à l'avant (des deux côtés)

### Alimentation électrique

- ❒ Le système électrique de la maison est sous tension
- ❒ L'appareil est branché

### Vérifications finales

- ❒ Le matériel d'expédition a été enlevé
- ❒ La carte d'enregistrement a été envoyée

**AVERTISSEMENT**

Veuillez lire ces instructions au complet avant d'utiliser l'appareil.

## Définitions relatives à la sécurité

Voici le symbole d'alerte de sécurité. Il sert à avertir de risques potentiels de blessures corporelles. Respectez toutes les consignes de sécurité qui suivent ce symbole afin d'éviter les blessures ou la mort.

**DANGER**

La mention DANGER indique un danger imminent qui causera la mort ou des blessures graves s'il n'est pas évité.

**AVERTISSEMENT**

La mention AVERTISSEMENT indique une situation potentiellement dangereuse qui, si elle n'est pas évitée, peut entraîner des blessures graves ou la mort.

**PRUDENCE**

La mention PRUDENCE indique une situation potentiellement dangereuse qui, si elle n'est pas évitée, risque de causer des blessures mineures ou moyennement graves.

**IMPORTANT**

La mention IMPORTANT indique des renseignements (sur l'installation, le fonctionnement ou l'entretien) qui sont importants mais qui ne sont pas associés à des dangers.

**DANGER**

DANGER Danger d'incendie ou d'explosion. Réfrigérant inflammable. Ne pas utiliser d'appareils mécaniques pour dégivrer le réfrigérateur. Ne perforez pas les tubes de réfrigérant.

DANGER Risque d'incendie ou d'explosion. Utilise un frigorigène inflammable. Doit être réparé uniquement par du personnel d'entretien dûment formé. Utilisez uniquement des pièces de rechange autorisées. Tout équipement de réparation utilisé doit être conçu pour les frigorigènes inflammables. Suivez toutes les directives du fabricant pour les réparations. Ne perforez pas les conduites de frigorigène.

**PRUDENCE**

PRUDENCE Risque d'incendie ou d'explosion. Mettez le réfrigérateur au rebut de façon adéquate. en respectant les réglementations en vigueur. Utilise un frigorigène inflammable.

PRUDENCE Danger d'incendie ou d'explosion dûs à la perforation de la tuyauterie de réfrigérant. Suivez attentivement les consignes de manutention. Réfrigérant inflammable.

**AVERTISSEMENT**

**UNIQUEMENT POUR LES RÉSIDENTS DE LA CALIFORNIE**
**Cancer et risques pour l'appareil reproducteur**
**www.P65Warnings.ca.gov**

# 4 INFORMATION IMPORTANTE CONCERNANT LA SÉCURITÉ

## Consignes de sécurité

- N'entreposez PAS et n'utilisez pas d'essence ni aucun autre liquide inflammable dans cet appareil ou à proximité de celui-ci. Lisez les étiquettes d'avertissement du produit concernant l'inflammabilité et autres dangers.
- N'entreposez PAS de substances explosives telles que des aérosols à gaz propulseur inflammable dans cet appareil.
- NE faites PAS fonctionner l'appareil en présence de vapeurs explosives.
- Évitez tout contact avec les pièces mobiles de la machine à glaçons automatique.
- Enlevez toutes les agrafes de l'emballage en carton. Les agrafes peuvent causer de graves coupures et endommager les finis si elles entrent en contact avec d'autres appareils électroménagers ou meubles.

**AVERTISSEMENT**

N'utilisez pas d'appareils électriques dans les compartiments de rangement des aliments à l'intérieur de l'appareil, à moins qu'ils ne soient du type recommandé par le fabricant.

## Sécurité des enfants

Cet appareil n'est pas conçu pour être utilisé par des personnes (notamment les enfants) inexpérimentées ou dont les capacités physiques, sensorielles ou mentales sont réduites, sauf si celles-ci sont sous la surveillance ou ont reçu les instructions d'utilisation appropriées de la personne responsable de leur sécurité.

Détruisez ou recyclez le carton, les sacs en plastique et tout autre matériau d'emballage externe immédiatement après avoir déballé le réfrigérateur. Les enfants ne doivent **JAMAIS** jouer avec ces articles. Les boîtes de carton recouvertes de tapis, d'un couvre-lit, de feuilles de plastique ou de pellicule étirable peuvent se transformer en chambres hermétiques et rapidement causer la suffocation.

## Mise au rebut appropriée de votre appareil

### Risque d'enfermement d'enfant

Les risques d'enfermement et de suffocation d'enfant ne sont pas choses du passé.Les appareils électroménagers abandonnés ou mis au rebut sont dangereux, même si ce n'est « que pour quelques jours ». Si vous désirez vous défaire de votre vieil appareil électroménager, veuillez suivre les instructions ci-dessous afin d'aider à prévenir les accidents.

Nous encourageons fortement le recyclage et la mise au rebut responsables des appareilsélectroménagers. Vérifiez auprès de votre entreprise de services publics ou visitez le site energystar.gov/recycle pour de plus amples renseignements sur le recyclage de votre vieil électroménager.

**Avant de mettre votre vieil appareil électroménager au rebut :**

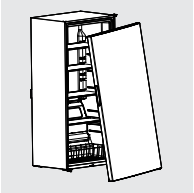

- Enlevez la porte.
- Laissez les tablettes en place pour que les enfants ne puissent pas grimper facilement à l'intérieur.
- Faites retirer le fluide frigorigène par un technicien qualifié.

**IMPORTANT**

**Mise au rebut de CFC/HCFC**

Votre vieil appareil électroménager peut être doté d'un système de réfrigération utilisant des CFC ou des HCFC (chlorofluorocarbures ou hydrochlorofluorocarbures). Les CFC et les HCFC sont estimés nuisibles à la couche d'ozone de la stratosphère s'ils sont relâchés dans l'atmosphère. D'autres frigorigènes peuvent aussi causer des dommages environnementaux s'ils sont relâchés dans l'atmosphère.

Si vous jetez votre vieil appareil électroménager, faites-en retirer le frigorigène par un technicien qualifié. Si vous relâchez intentionnellement du frigorigène, vous vous exposez à des amendes et des peines d'emprisonnement en vertu de dispositions des lois environnementales.

**AVERTISSEMENT**

Vous devez suivre ces directives pour que les mécanismes de sécurité de cet appareil fonctionnent correctement.

## Information concernant l'électricité

- L'appareil doit être branché seul sur sa propre prise électrique de 115 V CA, 60 Hz, 15 A. Le cordon d'alimentation de l'appareil est muni d'une fiche à 3 broches avec mise à la terre servant à vous protéger contre les chocs électriques. Branchez-le directement dans une prise électrique à 3 broches avec mise à la terre. Installez la prise murale conformément aux codes et règlements locaux. Consultez un électricien qualifié. Évitez de brancher l'appareil à un circuit muni d'un disjoncteur de fuite à la terre (GFI). N'utilisez pas de rallonge électrique ni de fiche d'adaptation.
- Si le cordon d'alimentation est endommagé, faites-le remplacer par un technicien de service autorisé afin d'éviter tout danger.
- Ne débranchez jamais l'appareil en tirant sur le cordon d'alimentation. Tenez fermement la fiche et tirez-la en ligne droite hors de la prise électrique pour éviter d'endommager le cordon d'alimentation.
- Pour éviter les chocs électriques, débranchez l'appareil avant de le nettoyer ou de remplacer une ampoule à DEL c.a. Utilisez uniquement une ampoule à DEL c.a. de 5 watts ou moins.
- Une variation de tension de 10 % ou plus risque de nuire au rendement de l'appareil. Le fait de faire fonctionner l'appareil avec une alimentation insuffisante peut endommager le compresseur. De tels dommages ne sont pas couverts par votre garantie.
- Afin d'éviter que l'appareil ne soit accidentellement mis hors tension, ne le branchez pas dans une prise commandée par un interrupteur à cordelette ou un interrupteur mural.

**IMPORTANT**

Le fait de tourner les commandes de l'appareil à **OFF** désactive le système de refroidissement mais ne coupe pas l'alimentation de l'ampoule ni des autres composants électriques. Pour couper l'alimentation de votre appareil, vous devez débrancher le cordon d'alimentation de la prise murale.

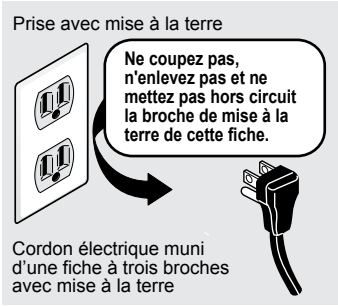

# CARACTÉRISTIQUES

*** Les caractéristiques peuvent varier selon le modèle**

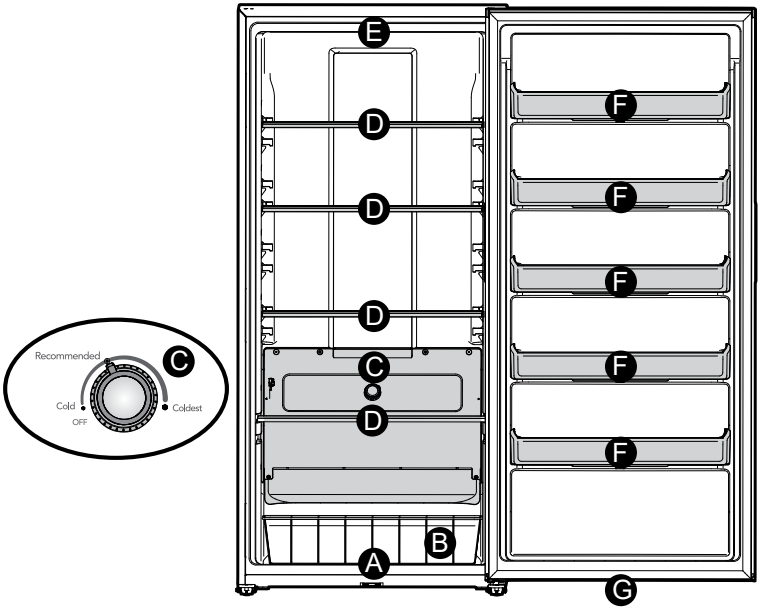


| | |
|---|---|
| **A** | Interrupteur de porte magnétique |
| ***B** | Panier de congélateur |
| **C** | Contrôle des appareils (interne) |
| ***D** | Tablette du congélateur |

| | |
|---|---|
| **E** | Ampoule à DEL c.a. de 5 watts |
| ***F** | Balconnets fixes de porte |
| **G** | Aimant (capteur de porte ouverte) |

## IMPORTANT

**Nettoyage de votre appareil**

Éliminez tout résidu de ruban et de colle des surfaces de l'appareil avant de le mettre en marche. Frottez l'adhésif avec vos doigts enduits d'un peu de savon à vaisselle. Rincez à l'eau tiède et essuyez avec un linge doux.

N'utilisez pas d'instruments pointus, d'alcool à friction, de liquides inflammables ni de nettoyants abrasifs pour enlever le ruban ou la colle. Ces produits peuvent endommager la surface de votre appareil.

Après avoir enlevé tout l'emballage, nettoyez l'intérieur de votre appareil avant de l'utiliser. Consultez la section **ENTRETIEN ET NETTOYAGE** de ce guide.

Il y a des renseignements importants à propos du nettoyage des couvercles et tablettes de verre dans la section **CARACTÉRISTIQUES DE RANGEMENT** de ce guide.

Ce manuel d'utilisation et d'entretien contient des instructions d'utilisation générale propres à votre modèle. Utilisez l'appareil uniquement selon les instructions de ce Manuel d'utilisation et d'entretien. Avant de mettre l'appareil en marche, suivez ces premières étapes importantes.

## Emplacement

**AVERTISSEMENT**

Cet appareil est destiné à un usage domestique et à d'autres applications intérieures similaires, comme :

- Cuisine/cuisinette
- Garde-manger
- Sous-sol
- Garage fermé
- Autres environnements résidentiels intérieurs.

- Choisissez un emplacement près d'une prise avec mise à la terre. N'utilisez pas de rallonge électrique ou de fiche d'adaptation.
- Si possible, installez l'appareil à l'abri de la lumière directe du soleil, loin de la cuisinière, du lave-vaisselle et de toute autre source de chaleur.
- Installez l'appareil sur un plancher de niveau et assez solide pour supporter l'appareil une fois plein.

**AVERTISSEMENT**

N'INSTALLEZ PAS l'appareil à un endroit où la température pourrait descendre sous -18 °C (0 °F) ou s'élever à plus de 43 °C (110 °F). Le compresseur ne pourrait pas maintenir une température appropriée à l'intérieur de l'appareil.

**ATTENTION**

N'obstruez pas la partie inférieure avant de votre appareil. Une circulation d'air suffisante est essentielle pour le bon fonctionnement de votre appareil.

**AVERTISSEMENT**

**Installation**

Prévoyez les dégagements suivants pour une installation plus facile, une circulation d'air appropriée et pour la tuyauterie et les raccordements électriques

Côtés et dessus ⅜ po. (10 mm)

Arrière 1 po. (25 mm)

**REMARQUE**

Si votre appareil est placé avec le côté charnières contre un mur, vous devez prévoir de l'espace additionnel pour que la porte puisse ouvrir plus grand.

**Directives pour le positionnement final de votre appareil :**

- Les 4 coins de l'appareil doivent reposer fermement sur le plancher.
- L'appareil doit être de niveau à l'avant et à l'arrière.
- La porte devrait être de niveau.

**Réglage du support anti-basculement :**

Certains modèles sont dotés d'un support anti-basculement. Les supports anti-basculement se trouvent dans les coins inférieurs avant de l'appareil. Abaissez les dispositifs anti-basculement des deux côtés dans le sens des aiguilles d'une montre jusqu'à ce qu'ils touchent le sol. Ne soulevez pas l'appareil.

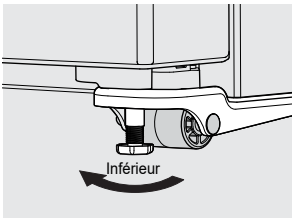


**Support anti-basculement**

**AVERTISSEMENT**

Le dispositif anti-basculement doit être installé en suivant les instructions de votre guide d'utilisation et d'entretien. Le non-respect de cette consigne peut entraîner des lésions corporelles.

# RETRAIT/INVERSION DE LA PORTE

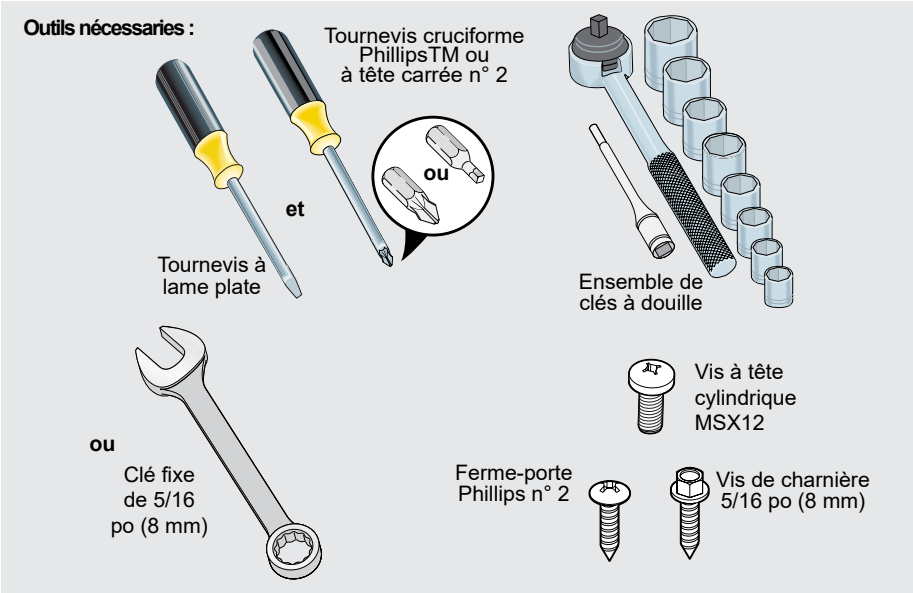


## REMARQUE

Vous pouvez inverser le sens d'ouverture des portes de votre appareil, de gauche à droite ou de droite à gauche, en déplaçant les charnières de l'autre côté. Une personne qualifiée doit inverser l'ouverture de la porte.

## IMPORTANT

Avant de commencer, tournez la commande de température de l'appareil à OFF et débranchez le cordon d'alimentation de la prise murale. Retirez tous les aliments des tablettes de la porte.

1. Débranchez votre congélateur.
2. Retirez les 3 vis de la charnière du haut à l'aide d'un tournevis Phillips™ ou d'une clé de 5/16 po. Mettez la charnière et les vis de côté (figure 1).

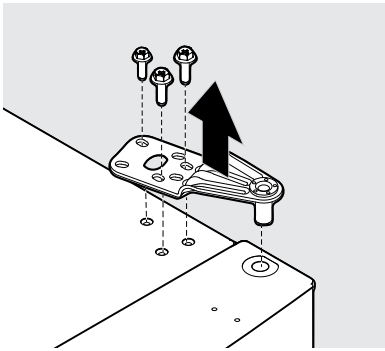

**Figure 1**

3. À l'aide d'un tournevis à tête plate, faites délicatement levier pour extraire le palier de la charnière du haut de la porte du congélateur (figure 2A).
4. Installez le palier de la charnière de l'autre côté de la porte (figure 2B). Retirez la porte de l'appareil en la soulevant.

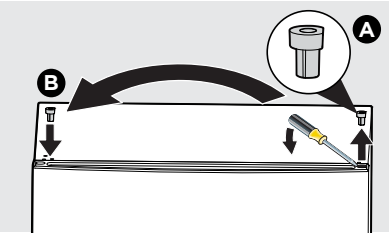


Figure 2

**REMARQUE**

Placez la porte sur une surface rembourrée pour éviter de l'endommager.

5. Renversez la porte pour accéder au dessous. À l'aide d'un tournevis Phillips™, retirez les vis du palier de la charnière et du fermoir de porte (figure 3A).
6. À l'aide d'un tournevis à tête plate, faites délicatement levier pour extraire l'ensemble fermoir/palier de la porte (figure 3B).
7. Séparez le fermoir de porte et le palier de charnière (figure 3C).
8. Renversez le fermoir de porte sur 180º et réinstallez le fermoir sur le palier de charnière (figure 3D).
9. À l'aide d'un tournevis Phillips,™ fixez l'ensemble fermoir de porte/palier de l'autre côté de la porte (figure 3E).

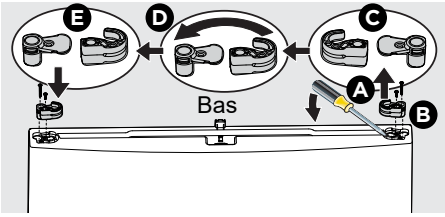


Figure 3

# RETRAIT/INVERSION DE LA PORTE

10. À l'aide d'un tournevis Phillips,™ retirez la vis de l'arrêt de porte (voir figure 4A).
11. À l'aide d'un tournevis à tête plate, faites délicatement levier pour extraire l'arrêt de porte de la goupille de la charnière du bas (voir figure 4B).
12. A l'aide d'un cliquet avec une douille de 12 mm, retirer l'axe de la charnière inférieure (voir figure 4C).

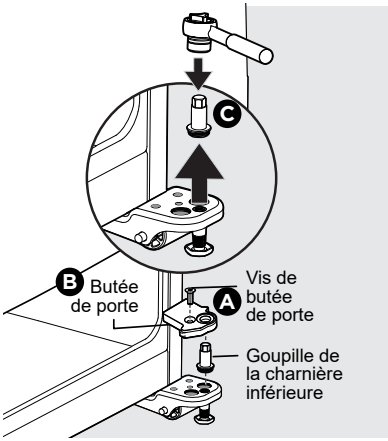


Figure 4

13. Réinstallez l'axe de charnière dans le trou et serrer avec un cliquet et un douille de 12 mm (voir figure 5A).
14. Renversez l'arrêt de porte sur 180º (voir figure 5B) et réinstallez-le sur la charnière de l'autre côté par-dessus la goupille de charnière (voir figure 5C).

    Avec l'aide d'un autre personne, inclinez l'appareil vers l'arrière pour accéder à la charnière inférieure. Desserrez légèrement les vis de la charnière. retournez la butée de porte et placez-la sur la charnière inférieure, en effectuant des ajustements jusqu'à ce que la butée affleure contre l'unité. Serrez toutes les vis. (Voir Figure 6)
15. Fixez l'arrêt de porte à l'aide d'une vis (voir figure 5D).

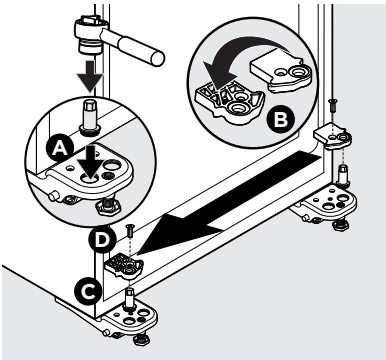


Figure 5

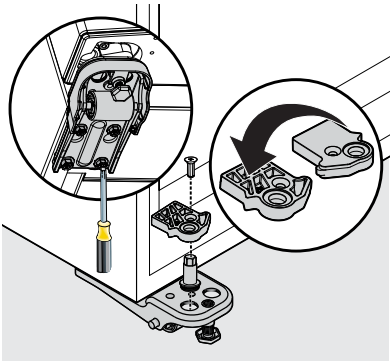

Figure 6

16. Faites glisser la goupille de la charnière du bas à 90° sur la carrosserie du congélateur et fermez la porte (voir figure 7).

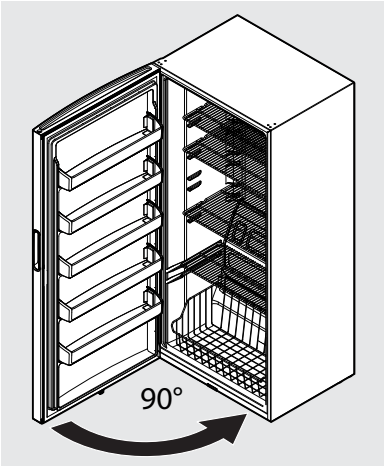


Figure 7

17. À l'aide d'un tournevis Phillips™ ou d'une clé 5/16", fixez la charnière supérieure à l'aide de trois vis 5/16". (voir Figure 8).
18. Rebranchez le cordon d'alimentation du congélateur dans la prise de courant, puis tournez la commande de température au réglage **Recommended** (recommandé).

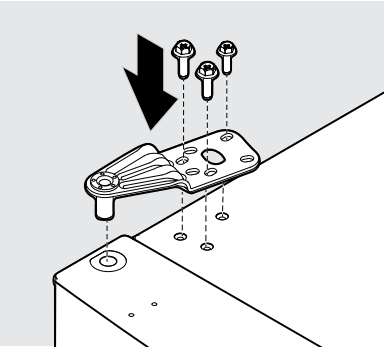

Figure 8

## Période de refroidissement

Pour la sécurité alimentaire, faites fonctionner l'appareil avec les portes fermées au moins 8 heures avant d'y placer de la nourriture.

## Commande de l'appareil

**REMARQUE**

Lors de la première mise en marche de l'appareil, réglez la commande de l'appareil sur **Recommended** (recommandé). Après 24 heures, ajustez les commandes si nécessaire.

**IMPORTANT**

Le réglage de la commande de l'appareil sur OFF (arrêt) éteint le compresseur et empêche l'appareil de refroidir, mais ne coupe pas l'alimentation de l'ampoule et des autres composants électriques. Pour couper l'alimentation de votre appareil, vous devez débrancher le cordon d'alimentation de la prise murale.

## Réglage de la température

Ajustez progressivement la température : ajustez le bouton par petits incréments, permettant à la température de se stabiliser.

- Pour des températures plus froides, réglez la commande sur la position la **Coldest** (plus froide).
- Pour des températures plus chaudes, réglez la commande vers **Cold** (froide).

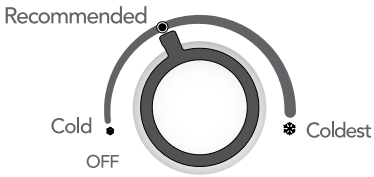


**Contrôle des appareils**

## Sabbath Mode (Mode Sabbat)

Le mode Sabbat est une fonctionnalité qui désactive certaines parties de l'appareil et ses commandes conformément au respect du sabbat hebdomadaire et des fêtes religieuses au sein de la communauté juive orthodoxe. Le mode Sabbat désactive le contrôle de l'appareil. le mode Sabbat.

**REMARQUE**

Le réglage de la température n'est pas affecté par le mode Sabbat.

**Pour accéder au mode Sabbat**

Tournez la commande de l'appareil de **OFF** à **Recommended** Recommandé et inversement 3 fois en 15 secondes. Attendez que l'éclairage intérieur s'éteigne et s'allume à la fréquence **Recommended**. Après la troisième fois, le voyant reste éteint, indiquant que l'appareil est en mode Sabbat. Réglez la commande de l'appareil sur le réglage de température souhaité.

| | | |
|---|---|---|
| 1 | 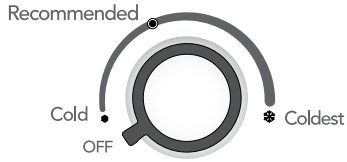 | 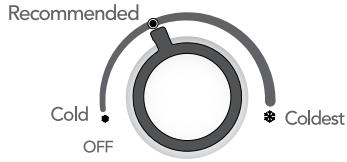 |
| | **Pas de changement** | **Le voyant clignote éteint/allumé** |
| 2 | 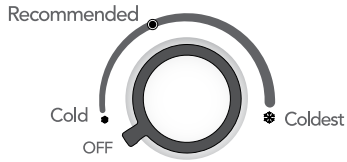 | 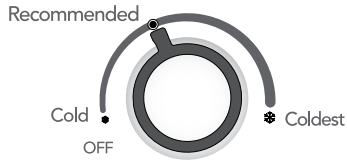 |
| | **Le voyant clignote éteint/allumé** | **Le voyant clignote éteint/allumé** |
| 3 | 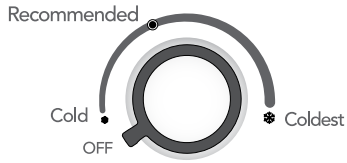 | 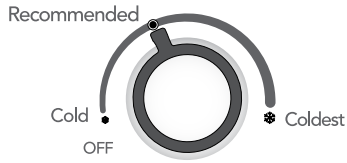 |
| | **Le voyant clignote éteint/allumé** | **La lumière est éteinte**<br>**L'unité est en mode Sabbat** |

## REMARQUE

En mode Sabbat, les lumières ne fonctionneront pas tant que vous n'aurez pas désactivé Mode Sabbat.

L'appareil reste en mode Sabbat après la récupération après une panne de courant. Vous devez désactivez-le avec la commande de l'appareil.

**Pour quitter le mode Sabbat**

Éteignez la commande de l'appareil et attendez 5 secondes avant de la remettre au réglage de température souhaité.

## IMPORTANT

Lorsque vous quittez le mode Sabbat, assurez-vous de tourner la commande de l'appareil sur le réglage de température souhaité ; sinon, l'appareil ne s'allumera pas.

Pour obtenir de l'aide, des indications pour une utilisation appropriée et une liste complète des modèles dotés de la fonction Sabbat, veuillez consulter le site star-k.org.

## Étagères

Vous pouvez facilement régler la position des tablettes selon vos besoins. Avant de régler la position des tablettes, enlevez tous les aliments qui s'y trouvent.

**Pour régler la position des tablettes,** soulevez le devant et tirez-les vers l'avant.

**Pour remettre les tablettes en place,** insérez l'arrière de la tablette dans n'importe quelle paire de rails et poussez délicatement la tablette en place, en vous assurant que les agrafes de la tablette sont bien dans l'encoche de la paroi.

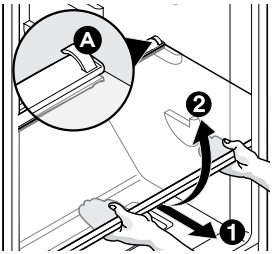


Tablette en verre

## Rangement dans la porte

Les bacs et tablettes de porte sont pratiques pour ranger les pots, les bouteilles et les canettes. Ils permettent aussi d'accéder rapidement aux articles d'utilisation fréquente.

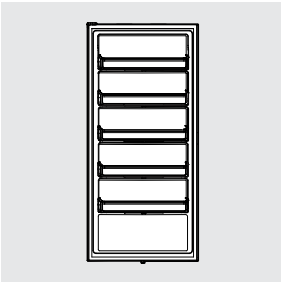

**Pour retirer un balconnet de la porte :**

1. Enfoncez les deux côtés du balconnet pour le dégager des onglets de verrouillage.
2. Soulevez le balconnet et extrayez-le en ligne droite.

**Pour installer les balconnets de porte**:

1. Poussez le balconnet vers l'arrière et vers le bas, dans les onglets de verrouillage.
2. Les côtés du balconnet s'enclenchent dans les onglets.

## Panier du congélateur

Le panier du congélateur est idéal pour les articles de grande taille ou ceux qui ne se rangent pas facilement sur les tablettes.

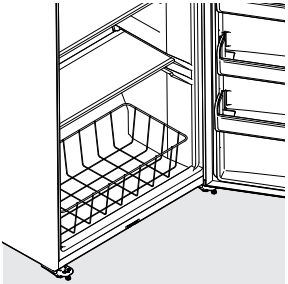

**IMPORTANT**

Ne remplissez pas le panier au-dessus du bord supérieur, cela aura un impact sur l'air performances de flux.

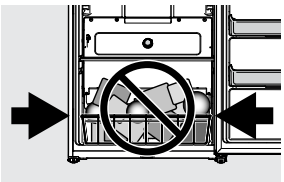

## Pour protéger votre investissement

Gardez votre appareil propre pour préserver son apparence et empêcher l'accumulation d'odeurs. Essuyez immédiatement tout renversement et nettoyez l'appareil au moins deux fois par année. Lorsque vous effectuez ce nettoyage, prenez les précautions suivantes :

- Débranchez toujours le cordon d'alimentation de la prise murale avant le nettoyage.
- N'utilisez jamais de CHLORE ni de nettoyant avec javellisant pour nettoyer l'acier inoxydable.
- Ne lavez aucune des pièces amovibles dans le lave-vaisselle.
- Enlevez les étiquettes adhésives à la main. N'utilisez pas de lame de rasoir ou autre instrument pointu pouvant égratigner la surface de l'appareil.
- N'enlevez pas la plaque de numéro de série.

N'utilisez pas de nettoyant abrasif tel le nettoyant pour les vitres, de poudre à récurer, de brosse, de liquide inflammable, de cire nettoyante, de détersif concentré, de javellisant ni de nettoyant renfermant des produits à base de pétrole sur les pièces en plastique, les portes intérieures, les joints ou les revêtements de l'appareil. N'utilisez pas d'essuie-tout, de tampon à récurer métallique ou tout autre matériau de nettoyage abrasif ou ni de solution alcaline forte.

**REMARQUE**

Si vous réglez la commande de température pour qu'elle arrête le système de refroidissement, l'éclairage et les autres composants électriques continueront de fonctionner jusqu'à ce que vous débranchiez le cordon d'alimentation de la prise murale.

**ATTENTION**

- Lorsque vous déplacez l'appareil, tirez-le en ligne droite. Ne le faites pas osciller d'un côté à l'autre, car vous risqueriez d'endommager le plancher.
- Les objets humides collent aux surfaces froides. Ne touchez pas les surfaces froides de l'appareil avec les mains mouillées ou humides.

**ATTENTION**

Les objets humides collent aux surfaces de métal froides. Ne pas toucher aux surfaces de métal intérieures si vous avez les mains mouillées ou humides.

Certains congélateurs verticaux sont sans givre; ils se dégivrent automatiquement. Il faut néanmoins les nettoyer de temps à autre.

| Conseils pour l'entretien et le nettoyage | | |
|---|---|---|
| **Pièce** | **Produits à utiliser** | **Conseils et précautions** |
| Revêtement intérieur et de porte | • Savon et eau<br>• Bicarbonate de soude et eau | Utilisez 2 c. à table de bicarbonate de soude dans 1 litre d'eau chaude. Essorez bien l'eau de l'éponge ou du chiffon avant de nettoyer autour des commandes, de l'ampoule ou de toute pièce électrique. |
| Joint d'étanchéité de la porte | • Savon et eau | Essuyez les joints avec un chiffon propre et doux. |
| Extérieur | • Savon et eau | N'utilisez jamais de CHLORE ni de nettoyant avec javellisant pour nettoyer l'acier inoxydable.<br>**REMARQUE :** Nettoyez, essuyez et asséchez toujours dans le sens des stries pour éviter les égratignures. Lavez le reste de l'appareil avec de l'eau chaude et un détergent liquide doux. Rincez bien et essuyez avec un linge doux et propre. |
| Remplacement des ampoules | • Débranchez l'appareil<br>• Portez des gants<br>• Enlevez le couvercle de l'ampoule<br>• Changez l'ampoule<br>• Remettez le couvercle en place<br>• Rebranchez l'appareil | **ATTENTION :** Portez des gants lorsque vous remplacez des ampoules à DEL c.a. pour éviter de vous couper. Utilisez une ampoule de même puissance pour le remplacement.<br>**ATTENTION :** Utilisez uniquement une ampoule à DEL c.a. de 5 watts ou moins. |

Laissez-nous vous aider à résoudre votre problème! Cette section vous aidera à régler des problèmes courants. Si vous avez besoin de nous, visitez notre site Web, clavardez avec un agent ou appelez-nous. Cela pourrait vous éviter une visite à domicile. Mais si une visite est nécessaire pour une réparation ou pour l'entretien, nous pouvons démarrer le processus pour vous.

**1 800 374-4432 (États-Unis)**
**Frigidaire.com**

**1-800-265-8352 (Canada)**
**Frigidaire.ca**

| **Occurrences courantes** | Avant de téléphoner pour obtenir des services, consultez cette liste. Cela peut vous sauver du temps et de l'argent. Cette liste comprend d'occurrences courantes qui ne sont pas le résultat d'un défaut de matériaux ou de fabrication de l'appareil. |
|---|---|
| L'appareil ne fonctionne pas. | • Assurez-vous que la fiche est insérée à fond dans la prise de courant.<br>• Vérifiez/remplacez le fusible avec un fusible à action retardée de 15 A. Réinitialisez le disjoncteur.<br>• La commande de l'appareil est à « **OFF** ».<br>• Un cycle de dégivrage peut être en cours. Attendez 20 secondes et vérifiez de nouveau. |
| La température de l'appareil n'est pas correcte. | • Vérifiez les températures du congélateur et servez-vous de la commande de température tel que requis. |
| La température de l'appareil est plus élevée que celle souhaitée. | • Réglez la commande à une température plus basse jusqu'à ce que la température de l'appareil soit satisfaisante. Attendez 24 heures pour permettre à la température de se stabiliser. |
| L'appareil est bruyant ou il vibre. | • L'appareil n'est pas de niveau.<br>• Ajustez le support anti-basculement. Voir la rubrique « **Réglage du support anti-basculement** » dans la section **INSTALLATION**.<br>• Le plancher est faible. |
| Odeurs dans l'appareil. | • L'intérieur doit être nettoyé.<br>• Les aliments qui dégagent des odeurs doivent être couverts ou enveloppés. |
| La lampe du congélateur ne fonctionne pas. | • Remplacer l'ampoule CA à DEL. **Prudence :** Utiliser uniquement une ampoule CA à DEL de 5 W.<br>• Assurez-vous que la fiche est insérée à fond dans la prise de courant.<br>• Reportez-vous au **mode Sabbat** selon votre modèle. |

# GARANTIE LIMITÉE

Votre appareil est couvert par une garantie limitée d'un an. Pendant un an à compter de votre date de livraison, Electrolux assumera les coûts des réparations ou du remplacement des pièces de cet appareil si ce dernier présente un défaut de matériau ou de fabrication, à la condition que l'appareil soit installé, utilisé et entretenu selon les instructions fournies.

**Exclusions**

**Cette garantie ne couvre pas ce qui suit :**

1. Les produits dont le numéro de série original a été enlevé, modifié ou n'est pas facile à déterminer.
2. Les produits qui ont été transférés de leur propriétaire initial à une autre personne ou qui ne sont plus aux États-Unis ou au Canada.
3. La présence de rouille à l'intérieur ou à l'extérieur de l'appareil.
4. Les produits vendus « tels quels » ne sont pas couverts par cette garantie.
5. La perte de nourriture à la suite d'une défaillance du congélateur ou de tout appareil.
6. Les produits utilisés dans un établissement commercial.
7. Les appels de service après-vente qui ne concernent pas un mauvais fonctionnement, un défaut de matériau ou de fabrication ou pour les appareils qui ne font pas l'objet d'un usage domestique ou qui ne sont pas utilisés conformément aux instructions fournies.
8. Les appels de service après-vente pour corriger l'installation de l'appareil ou pour obtenir des instructions concernant son utilisation.
9. Les frais engagés pour accéder à des parties de l'appareil pour une réparation, par exemple, le retrait des garnitures, des armoires, des tablettes, etc., qui ne faisaient pas partie de l'appareil lorsqu'il a quitté l'usine.
10. Les appels de service après-vente pour réparer ou remplacer des ampoules, des filtres à air, des filtres à eau, d'autres matériaux jetables ou des boutons, des poignées ou d'autres pièces esthétiques.
11. Les frais supplémentaires incluant, sans s'y limiter, les appels de service après-vente en dehors des heures normales de bureau, en fin de semaine ou un jour férié, les droits de péage, les frais de traversier ou les frais de déplacement pour les appels de service après-vente en région éloignée, par exemple en Alaska.
12. Les dommages causés au fini de l'appareil ou à la maison pendant l'installation, y compris, sans s'y limiter, les planchers, les armoires, les murs, etc.
13. Les dommages causés par : des réparations faites par des techniciens non autorisés, l'utilisation de pièces autres que des pièces Electrolux d'origine ou de pièces qui n'ont pas été obtenues par l'entremise d'un réparateur autorisé ou des causes externes telles que l'usage abusif, le mauvais usage, l'emploi d'une alimentation électrique inadéquate, les accidents, les incendies ou les catastrophes naturelles.

**AVERTISSEMENT CONCERNANT LES GARANTIES IMPLICITES; LIMITATIONS DES RECOURS**

L'UNIQUE RECOURS DU CLIENT EN VERTU DE CETTE GARANTIE LIMITÉE EST LA RÉPARATION OU LE REMPLACEMENT DU PRODUIT AUX TERMES DE LA PRÉSENTE. LES RÉCLAMATIONS BASÉES SUR DES GARANTIES IMPLICITES, Y COMPRIS LES GARANTIES IMPLICITES DE QUALITÉ MARCHANDE OU D'ADÉQUATION À UN USAGE PARTICULIER, SONT LIMITÉES À UN AN OU À LA PÉRIODE LA PLUS COURTE PERMISE PAR LA LOI, QUI NE DOIT PAS ÊTRE INFÉRIEURE À UN AN. ELECTROLUX NE POURRA ÊTRE TENUE RESPONSABLE DES DOMMAGES ACCESSOIRES OU INDIRECTS NI DES DOMMAGES MATÉRIELS ET DES DÉPENSES IMPRÉVUES RÉSULTANT D'UNE VIOLATION DE CETTE GARANTIE ÉCRITE OU DE TOUTE AUTRE GARANTIE IMPLICITE. CERTAINS ÉTATS ET CERTAINES PROVINCES NE PERMETTENT AUCUNE RESTRICTION OU EXEMPTION SUR LES DOMMAGES ACCESSOIRES OU INDIRECTS NI RESTRICTION SUR LES GARANTIES IMPLICITES. DANS CE CAS, CES LIMITATIONS OU EXCLUSIONS POURRAIENT NE PAS S'APPLIQUER À VOUS. CETTE GARANTIE ÉCRITE VOUS DONNE DES DROITS LÉGAUX PRÉCIS. IL SE PEUT QUE VOUS AYEZ D'AUTRES DROITS, QUI PEUVENT VARIER D'UN ÉTAT OU D'UNE PROVINCE À L'AUTRE.

**Si vous avez besoin de service après-vente**

Conservez votre reçu, votre bon de livraison ou une autre preuve valide de paiement pour établir la période de la garantie au cas où une réparation s'avérerait nécessaire. Si une réparation est effectuée, il est recommandé d'obtenir et de conserver tous les reçus. Le service après-vente en vertu de cette garantie doit être obtenu en communiquant avec Electrolux aux adresses ou numéros de téléphone ci-dessous.

Cette garantie n'est valide qu'aux États-Unis et au Canada. Aux États-Unis, votre appareil est garanti par Electrolux Major Appliances North America, une division d'Electrolux Home Products, Inc. Au Canada, votre appareil est garanti par Electrolux Canada Corp. Electrolux n'autorise personne à modifier les obligations contenues dans cette garantie ni d'y ajouter quelque élément que ce soit. Les obligations de cette garantie concernant la réparation et les pièces doivent être remplies par Electrolux ou par une compagnie de réparation autorisée. Les caractéristiques ou spécifications des produits décrites ou illustrées peuvent être modifiées sans préavis.

**États-Unis**
**1-800-374-4432**
Frigidaire
10200 David Taylor Drive
Charlotte, NC 28262

Electrolux

**Canada**
**1.800.265.8352**
Electrolux Canada Corp.
5855 Terry Fox Way
Mississauga, Ontario, Canada
L5V 3E4

FRIGIDAIRE

# Bienvenue au **foyer**

Notre foyer est votre foyer. Visitez-nous si vous avez besoin d'aide pour l'un éléments suivants :

- soutien des propriétaires
- accessoires
- service
- enregistrement

(Voir votre carte d'enregistrement pour plus d'informations.)

Frigidaire.com
1-800-374-4432

Frigidaire.ca
1-800-265-8352