FRIGIDAIRE

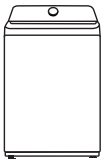

# All about the Installation of your Washer


Important Safety Instructions ..... 2-3
Installation Requirements ..... 4-6
Installation Instructions ..... 7-8
Accessories ..... 9
Français ..... 10
Español ..... 19


A28709101 (August 2024)

# IMPORTANT SAFETY INSTRUCTIONS

**⚠ WARNING**

Please read all instructions before using this washer.

## Recognize safety symbols, words and labels

Safety items throughout this manual are labeled with a WARNING or CAUTION based on the risk type as described below:

## Definitions

⚠ This is the safety alert symbol. It is used to alert you to potential personal injury hazards. Obey all safety messages that follow this symbol to avoid possible injury or death.

**⚠ DANGER**

DANGER indicates an imminently hazardous situation which, if not avoided, will result in death or serious injury.

**⚠ WARNING**

WARNING indicates a potentially hazardous situation which, if not avoided, could result in death or serious injury.

**⚠ CAUTION**

CAUTION indicates a potentially hazardous situation which, if not avoided, may result in minor or moderate injury.

**➡ IMPORTANT**

IMPORTANT indicates installation, operation or maintenance information which is important but not hazard-related.

## ☑ Installation Checklist

**Leveling**

- ❑ Washer is level, side-to-side and front-to-back
- ❑ Cabinet is setting solid on all corners

**Water Supply**

- ❑ Use only new hoses and verify rubber sealing washers are installed
- ❑ HOT supply is connected to HOT inlet and COLD supply is connected to COLD inlet
- ❑ HOT and COLD water supply turned on
- ❑ No leaks present at water supply connections or appliance inlet connections - recheck in 24 hours

**Drain**

- ❑ Drain hose snapped in "U" channel (shipped in drum)
- ❑ Stand pipe or wall drain height minimum 39"
- ❑ Drain hose secured in place with cable tie (shipped in tub)

**Electrical Power**

- ❑ House power turned on
- ❑ Washer plugged in

**Final Checks**

- ❑ *Installation Instructions* and *Use and Care Guide* read thoroughly
- ❑ Water enters tub when cycle starts with lid lowered.
- ❑ Registration card sent in

### NOTE

The electrical service to the washer must conform with local codes and ordinances and the latest edition of the National Electrical Code, ANSI/NFPA 70, or in Canada, the Canadian Electrical Code C22.1 part 1.

### WARNING

**SUFFOCATION HAZARD**

Destroy the carton and plastic bags after the washer is unpacked. Children might use them for play. Cartons covered with rugs, bedspreads, or plastic sheets can become airtight chambers causing suffocation. Place all materials in a garbage container or make materials inaccessible to children.

### CAUTION

**EXCESSIVE WEIGHT HAZARD**

To avoid back or other injury, have more than one person move or lift the washer.

### WARNING

**FIRE HAZARD**

For your safety the information in this manual must be followed to minimize the risk of fire or explosion or to prevent property damage, personal injury or loss of life. Do not store or use gasoline or other flammable vapors and liquids in the vicinity of this or any other appliance.

### IMPORTANT

The instructions in this manual and all other literature included with this washer are not meant to cover every possible condition and situation that may occur. Good safe practice and caution MUST be applied when installing, operating and maintaining any appliance.

Maximum benefits and enjoyment are achieved when all the Safety and Operating Instructions are understood and practiced as a routine with your laundering tasks.

## Save these instructions for future reference.

**Tools and materials needed for installation:**

Adjustable pliers

AND

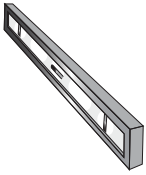

Carpenter's level

Inlet hose (x2)

### NOTE

Hoses are not included with washer purchase. See "Accessories" section for various inlet hose kits to fit your specific installation.

# INSTALLATION REQUIREMENTS

## Electrical system requirements

CIRCUIT - Individual, properly polarized and grounded 15 amp. branch circuit fused with 15 amp. time delay fuse or circuit breaker.

POWER SUPPLY - 2 wire, with ground, 120 volt single phase, 60 Hz, Alternating Current.

**NOTE**

Because of potentially inconsistent voltage capabilities, the use of this washer with power created by gas powered generators, solar powered generators, wind powered generators or any other generator other than the local utility company is not recommended.

OUTLET RECEPTACLE - Properly grounded 3-prong receptacle to be located so the power supply cord is accessible when the washer is in an installed position.

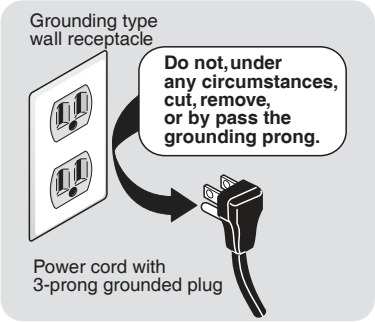


**NOTE**

GFI (Ground Fault Interrupter) receptacle is not required.

## Ground requirements

**WARNING**

**ELECTRICAL SHOCK HAZARD**

Improper connection of the equipment grounding conductor can result in a risk of electrical shock. Check with a licensed electrician if you are in doubt as to whether the appliance is properly grounded.

The electrical valve, retractor, motor and drain pump of this appliance are intentionally not grounded and may present a risk of electric shock during serving. Do not contact these electronic devices while the appliance is energized.

1. The washer MUST be grounded. In the event of malfunction or breakdown, grounding will reduce the risk of electrical shock by a path of least resistance for electrical current.
2. Since your washer is equipped with a power supply cord having an equipment-grounding conductor and a grounding plug, the plug MUST be plugged into an appropriate, copper wired receptacle that is properly installed and grounded in accordance with all local codes and ordinances or in the absence of local codes, with the National Electrical Codes, ANSI/NFPA 70 (latest edition). If in doubt, call a licensed electrician. DO NOT cut off or alter the grounding prong on the power supply cord. In situations where a two-slot receptacle is present, it is the owner's responsibility to have a licensed electrician replace it with a properly grounded three prong grounding type receptacle.

## Water supply requirements

Hot and cold water faucets MUST be 3/4 inch with threading for laundry hose connection. Water pressure MUST be between 30 and 116 psi. Pressure difference between hot and cold cannot be more than 10 psi. Your water department can advise you of your water pressure.

## Drain system requirements

1 Drain capable of eliminating 17 gals (64.3 L) per minute.

2 A standpipe diameter of 1-1/4 in. (3.18 cm) minimum.

3 The standpipe height above the floor should be:
Minimum height: 39 in. (99 cm)
Maximum height: 96 in. (244 cm)

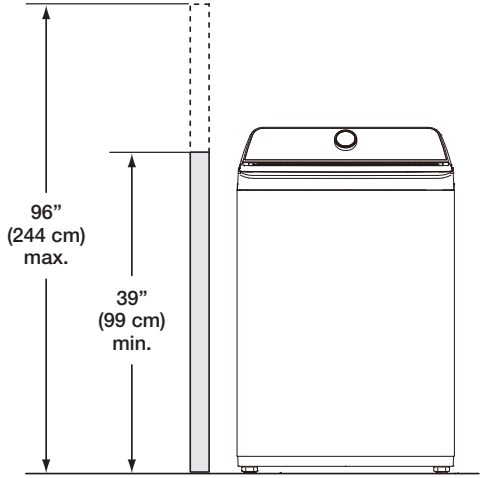


### NOTE

For installations requiring a longer drain hose, have a qualified technician install a longer drain hose (according to your model number) available from an authorized parts distributor. For drain systems in the floor, install a syphon break kit available from your local hardware store.

## Installation in a Recess or Closet

If washer and dryer are installed in the same closet, door ventilation is required: A minimum of 120 square inches (774.2 cm²) of opening, equally divided at the top and bottom of the door, is required. Louvered openings should be located 3 inches (7.6 cm) from bottom and top of door. Air openings are required to be unobstructed when a door is installed. A louvered door with equivalent air openings for the full length of the door is acceptable.

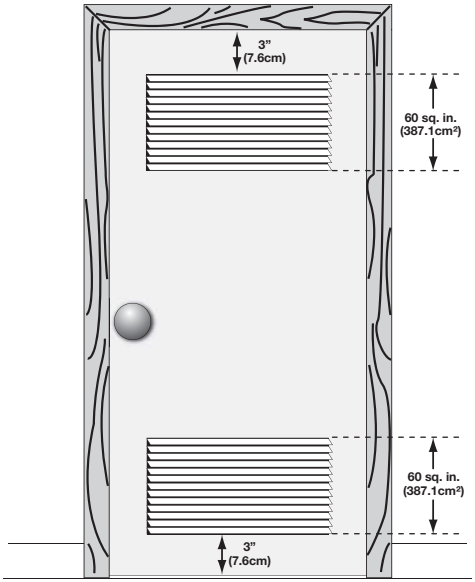


closet door

# INSTALLATION REQUIREMENTS

## Clearance requirements

**IMPORTANT**

DO NOT INSTALL YOUR WASHER:

1. In an area exposed to dripping water or outside weather conditions. The ambient temperature should never be below 60° F (15.6° C) to maximize detergent effectiveness.
2. In an area (garage or garage-type building) where gasoline or other flammables (including automobiles) are kept or stored.
3. On carpet. Floor MUST be solid with a maximum slope of 1 inch (2.5 cm). To minimize vibration or movement, reinforcement of the floor may be necessary.

| MINIMUM INSTALLATION CLEARANCES - Inches (cm) | | | | |
|---|---|---|---|---|
| | SIDES | REAR | TOP | FRONT |
| Alcove | 1″ (2.5 cm) | 6″ (15.2 cm) | 24″ (61 cm) | n/a |
| Closet | 1″ (2.5 cm) | 6″ (15.2 cm) | 24″ (61 cm) | 2″ (5.1 cm) |

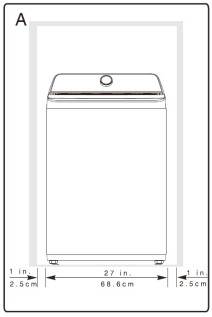


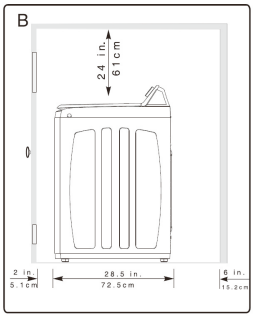


## Washer Dimensions

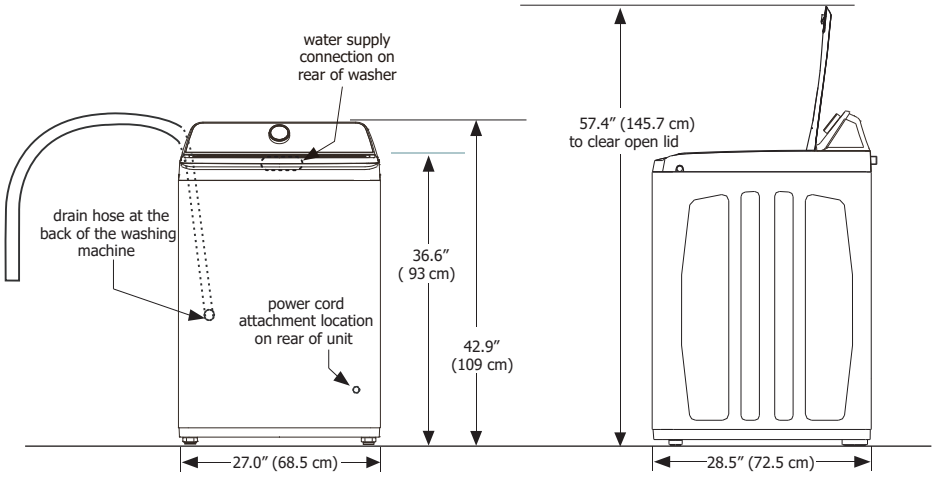


[1]Drain hose length on washer approximately 66.93 inches (170 cm).
[2]Power supply cord length approximately 72.8 inches (185 cm).

## Leveling your washer

Excessive noise and vibration can be prevented by properly leveling the washer.

1. With the washer within 4 feet (1 m) of its final location, use a carpenter's level to level your washer front-to-back and side-to-side. For front-to-back leveling, place edge of the level flush to the front panel. For side-to-side leveling place the edge of the level flush to the side panel.
2. Use adjustable pliers to adjust the front leveling legs so the washer is level front-to-rear and side-to-side, and stable corner-to-corner.
3. Press down on alternate corners and sides and feel for the slightest movement. Adjust the appropriate front leg(s) so the washer sits solidly on the floor on ALL four legs. Keep the leveling leg extension at a minimum for best performance of the washer.

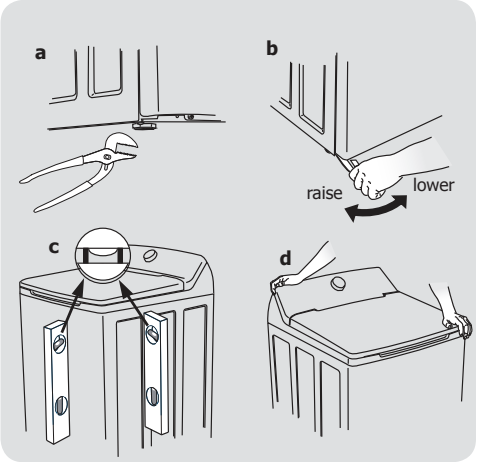


## Connecting inlet water

1. Run some water from the hot and cold faucets to flush the water lines and remove particles that might clog the water valve screens and to determine which faucet is hot and which is cold supply.

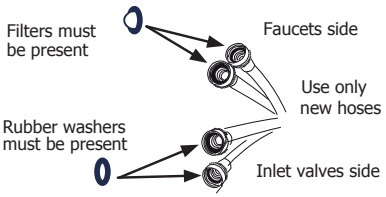


**NOTE**

Hoses are not included with washer purchase. See "Accessories" section for various inlet hose kits to fit your specific installation.

2. Connect the HOT inlet hose to the HOT inlet connection on the washer and the COLD inlet hose to the COLD inlet connection on the washer. Tighten by hand until snug. Then tighten each supply connection another 2/3 turn with pliers. **Do not cross thread or over-tighten these connections.**
3. Connect the HOT inlet hose to the HOT water supply and the COLD inlet hose to the COLD water supply. Tighten by hand until snug. Then tighten each supply connection another 2/3 turn with pliers. **Do not bend, kink or pinch water inlet hoses.**
4. Turn on the water and check for leaks.

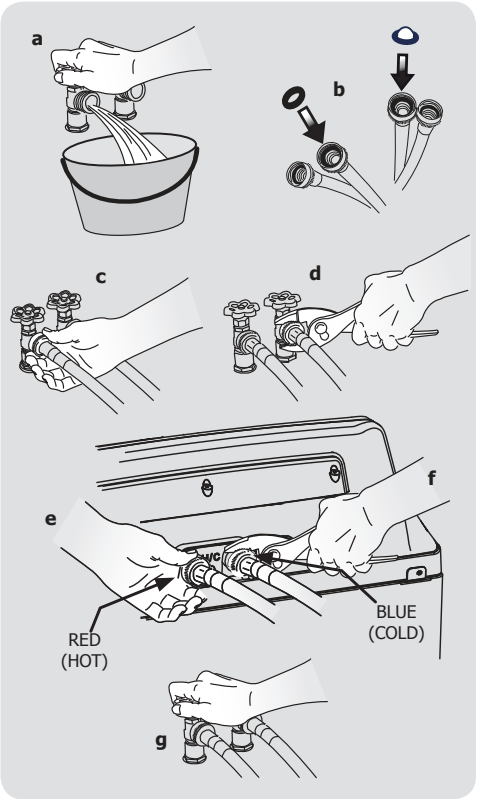

## Connecting drain and electrical

1 Place the hook end of the drain hose in the drain opening. Secure the drain hose with the cable tie (provided in the enclosure package) to the standpipe, inlet hose, laundry tub, etc. so the hose does not pull out from the force of the water.

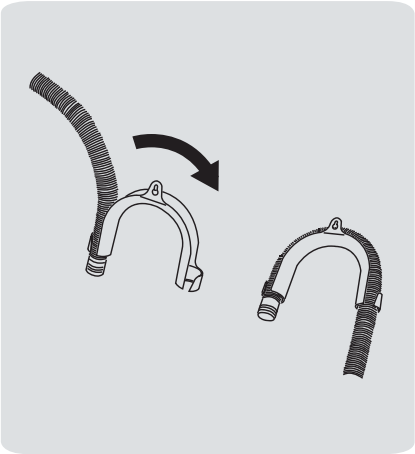

### NOTE

The standpipe inside diameter must be 1-1/4" (3.2 cm) minimum. There must be an air gap around the drain hose in the standpipe. A snug hose fit can cause a siphoning action.

### IMPORTANT

Check to ensure the power is off at a circuit breaker/fuse box before plugging the power cord into an outlet.

3 Plug the power cord into a grounded outlet.

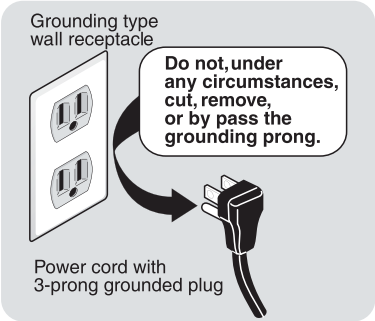


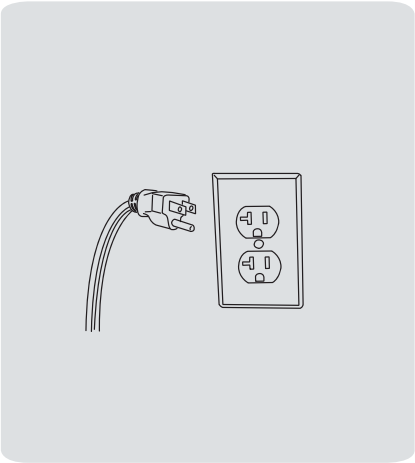

4 Turn on the power at the circuit breaker/fuse box.

5 Carefully slide the washer to its final position. Recheck for level and rock corners for stability.

6 Read the *Use & Care Guide* provided with the washer. It contains valuable and helpful information that will save you time and money.

7 Run the washer through a complete cycle, checking for water leaks and proper operation.

8 If you have any questions during initial operation, please review the "Avoid Service Checklist" in your Use & Care Guide before calling for service.

9 Place these instructions in a location near the appliance for future reference.

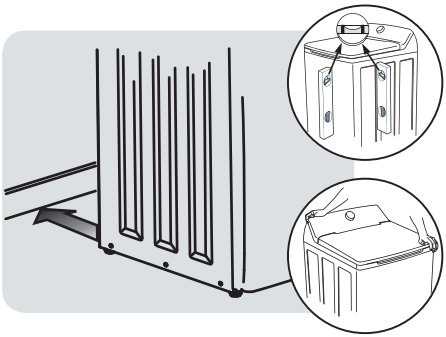

**INLET HOSE KITS**

Please call **866-233-8353** (in Canada, **800-265-8352**) to explore hose kit options that will meet your speci c installation needs.

**UNIVERSAL APPLIANCE WRENCH**

P/N 137019200

A UNIVERSAL APPLIANCE WRENCH is available to aid in dryer/washer feet adjustment.

**TOUCH UP PAINT PENS***

Classic White Touch Up Pen - P/N 5304468812

*Other colors may be available. Contact the source where you purchased your washer.

**⚠ CAUTION**

Failure to use accessories manufactured by (or approved by) the manufacturer could result in personal injury, property damage or damage to the washer.

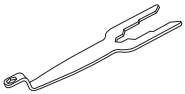

## Replacement parts:

If replacements parts are needed for your washer, contact the source where you purchased your washer or refer to your *Use and Care Guide* for more information.

**⚠ WARNING**

**ELECTRICAL SHOCK HAZARD**

Label all wires prior to disconnection when servicing controls. Wiring errors can cause improper and dangerous operation. Verify proper operation after servicing.

FRIGIDAIRE

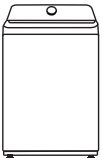

# Tout à propos de Installation de votre Laveuse


Mesures de sécurité importantes .....11-12
Exigences d'installation .....13-15
Instructions d'installation .....16-17
Accessoires ..... 18


A28709101 (August 2024)

**⚠ AVERTISSEMENT**

Veuillez lire ces instructions au complet avant d'utiliser le laveuse.

## Sachez reconnaître les symboles, les avertissements et les étiquettes de sécurité.

Les mesures de sécurité présentées dans ce guide sont identi ées par le mot AVERTISSEMENT ou ATTENTION selon le type de risque présenté ci-dessous.

## Définitions

⚠ Voici le symbole d'avertissement concernant la sécurité. Il est utilisé pour vous avertir des risques de blessures potentiels. Respectez tous les messages qui suivent ce symbole a n de prévenir les blessures ou la mort.

**⚠ DANGER**

La mention DANGER indique un risque imminent qui causera la mort ou de graves blessures, s'il n'est pas évité.

**⚠ AVERTISSEMENT**

La mention AVERTISSEMENT indique une situation potentiellement dangereuse qui, si elle n'est pas évitée, pourrait entraîner des blessures graves ou même la mort.

**⚠ ATTENTION**

La mention ATTENTION signale la présence d'une situation potentiellement dangereuse susceptible de causer des blessures mineures ou moyennement graves si elle n'est pas évitée.

**➔ IMPORTANT**

IMPORTANT - Cette mention précède des renseignements importants relatifs à l'installation, au fonctionnement ou à l'entretien. Toutefois, ceux-ci n'impliquent aucune notion de danger.

## ☑ Liste de vérification d'installation

**Mise à niveau**

- ❑ La laveuse est au niveau latéralement et de l'avant vers l'arrière
- ❑ Les quatre coins de la caisse reposent fermement sur le plancher

**Alimentation en eau**

- ❑ Utilisez seulement les nouveaux tuyau d'entrée d'eau et véri er que les rondelles en caoutchouc sont en place.
- ❑ Le tuyau d'entrée d'eau CHAUDE est raccordé au robinet d'eau CHAUDE et le tuyau d'entrée d'eau FROIDE est raccordé au robinet d'eau FROIDE
- ❑ Les robinets d'eau CHAUDE et d'eau FROIDE sont ouverts
- ❑ Les raccords d'alimentation en eau ou les raccords d'arrivée d'eau de l'appareil ne présentent aucune fuite -
  refaites une véri cation 24 heures plus tard

**Tuyau de vidange**

- ❑ Le tuyau de vidange est xé dans le canal en « U » (inclus dans la cuve)
- ❑ La colonne montante ou le drain de mur est à une hauteur d'au moins 99 cm (39 po)
- ❑ Le tuyau de vidange est xé avec l'attache (incluse dans la cuve)

**Alimentation en électricité**

- ❑ Le système électrique de la maison est sous tension
- ❑ La laveuse est branchée

**Vérifications finales**

- ❑ Vous avez lu entièrement les *instructions d'installation* et le *Guide d'utilisation et d'entretien*
- ❑ La porte se verrouille et l'eau entre dans la cuve lorsqu'un cycle démarre
- ❑ La carte d'enregistrement est envoyée

# MESURES DE SÉCURITÉ IMPORTANTES

### REMARQUE

L'installation électrique de la laveuse doit être conforme aux codes et aux règlements locaux ainsi qu'à la toute dernière édition du National Electrical Code (ANSI/ NFPA 70), ou au Canada, au Code canadien de l'électricité (C22.1, article 1).

### AVERTISSEMENT

**RISQUE D'ÉTOUFFEMENT**

Détruisez le carton d'emballage et les sacs en plastique après avoir déballé l'appareil. Les enfants pourraient les utiliser pour jouer. Le carton recouvert de tapis, les couvertures et les feuilles de plastique peuvent être étanches à l'air et provoquer la suffocation. Déposez tous les matériaux d'emballage dans un conteneur à déchets ou faites en sorte que les enfants ne puissent y avoir accès.

### ATTENTION

**DANGER DE POIDS EXCESSIF**

Pour éviter les blessures au dos ou d'autres types de blessure, demandez l'aide d'autres personnes pour déplacer ou soulever la laveuse.

### AVERTISSEMENT

**RISQUE D'INCENDIE**

Pour votre sécurité, l'information contenue dans ces instructions doit être suivie a n de réduire les risques d'incendie ou d'explosion ou pour prévenir les dommages matériels, les blessures ou la mort. Vous ne devez ni entreposer, ni utiliser d'essence ou d'autres vapeurs ou liquides in ammables à proximité de cet appareil ou de tout autre appareil électroménager.

### IMPORTANT

Les instructions comprises dans ce guide et toute autre documentation fournie avec cet appareil ne sont pas conçues pour couvrir toutes les éventualités ou situations qui pourraient survenir. Vous DEVEZ faire preuve de bon sens et de prudence durant l'installation, l'utilisation et l'entretien de tout appareil ménager.

Vous tirerez le maximum de votre appareil lorsque toutes les instructions relatives à la sécurité et à son fonctionnement auront été bien assimilées et mises en pratique de façon routinière.

## Conservez ces instructions pour vous y reporter ultérieurement.

**Outils et matériel nécessaires à l'installation :**

Pince réglable

ET

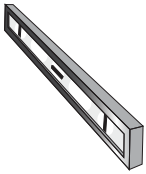

Niveau de charpentier

Tuyaux d'alimentation (x2)

### REMARQUE

Les tuyaux ne sont pas inclus avec l'achat laveuse. Voir la section «Accessoires» pour divers trousse de tuyaux d'entrée qui pourrait s'adapter à votre installation.

## Exigences des systèmes électriques

CIRCUIT - Circuit indépendant de 15 ampères, polarisé et mis à la terre, avec fusible temporisé ou disjoncteur de 15 A.

ALIMENTATION ÉLECTRIQUE - Câble monophasé à deux fils mis à la terre, 120 volts, 60 Hz; courant alternatif.

**REMARQUE**

Étant donné les variations de tension possibles, l'utilisation de cette laveuse avec une source d'alimentation produite par une génératrice à essence, solaire ou éolienne ou par toute autre source d'alimentation différente de celle fournie par les services publics n'est pas recommandée.

PRISE - Prise à trois alvéoles et mise à la terre située à un endroit où il est possible de raccorder le cordon d'alimentation de la laveuse une fois que cette dernière est installée.

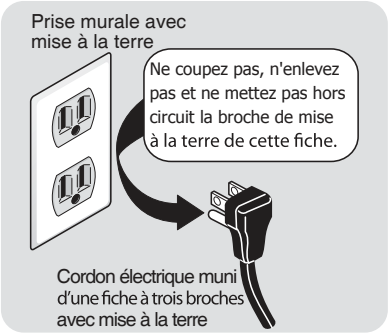


**REMARQUE**

Une prise GFI (disjoncteur de fuite de terre) n'est pas nécessaire.

## Exigences relatives à la mise à la terre

**AVERTISSEMENT**

**RISQUE DE CHOC ÉLECTRIQUE**

Un raccordement inadéquat du conducteur de terre de l'équipement peut accroître les risques de choc électrique. En cas de doute quant à la mise à la terre de l'appareil, consultez un électricien qualifié.

La valve électrique, le rétracteur, le moteur et la pompe de vidange de cet appareil ne sont pas cloués au sol de manière délibérée, et pourraient présenter des risques de choc électrique lorsque vous la remplissez. Ne pas activer les dispositifs électroniques lorsque l'appareil est branché à une source d'énergie.

1. Cet appareil DOIT être mis à la terre. En cas de mauvais fonctionnement ou de panne, la mise à la terre diminue les risques de choc électrique en fournissant au courant électrique une trajectoire de moindre résistance.
2. Étant donné que votre laveuse est équipée d'un cordon d'alimentation pourvu d'un conducteur de mise à la terre et d'une fiche de mise à la terre, la fiche DOIT être raccordée à une prise appropriée (avec conducteurs en cuivre) correctement installée et mise à la terre conformément aux codes et règlements locaux ou, si aucun code local ne régit ce type d'installation, à la plus récente édition du National Electrical Code (ANSI/NFPA 70). En cas de doute, faites appel à un électricien qualifié. NE COUPEZ PAS et NE MODIFIEZ PAS la broche de mise à la terre du cordon d'alimentation. Si votre prise murale n'est pourvue que de deux fentes, il incombe au propriétaire de faire appel à un électricien qualifié pour la remplacer par une prise à trois alvéoles et mise à la terre de façon adéquate.

## Exigences relatives à l'alimentation en eau

Les robinets d'eau chaude et d'eau froide DOIVENT être de 1,9 cm (3/4 po) et filetés en fonction d'un raccordement de tuyau de laveuse. La pression de l'eau DOIT se situer entre 206,8 et 827,4 kPa (30 et 120 lb/po²). La différence de pression entre l'eau chaude et l'eau froide ne doit pas dépasser 68,9 kPa (10 lb/po²). Le service des eaux de votre localité peut vous informer sur la pression de votre alimentation en eau.

## Exigences relatives au système d'évacuation

1 Le drain doit pouvoir évacuer 64,3 L (17 gal) d'eau à la minute.

2 Tuyau d'évacuation d'au moins 3,18 cm (1-1/4 po) de diamètre.

3 Le tuyau d'évacuation doit être situé entre une hauteur minimale de 99 cm (39 po) et une hauteur maximale de 244 cm (96 po)

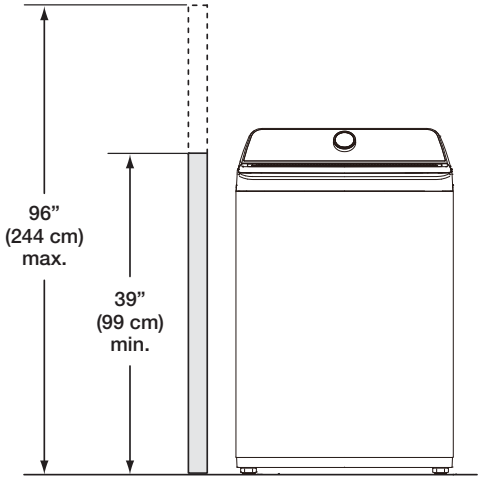


### REMARQUE

Pour les installations exigeant un plus long tuyau d'évacuation, demandez à un technicien quali é de procéder à l'installation du tuyau conformément aux spéci cations du modèle de votre laveuse (un tuyau plus long peut être acheté auprès d'un distributeur de pièces autorisé). Pour les systèmes d'évacuation dans le plancher, installez un ensemble de siphon (disponible dans une quincaillerie de votre région).

## Installation dans un Endroit en Retrait ou une Armoire

Si la laveuse et la sécheuse sont installées dans le même placard, une ventilation est requise dans la porte : Une ouverture d'au moins 774,2 cm2 (120 po2), divisée également au-dessus et au-dessous de la porte, est requise. Les ouvertures à persiennes doivent être situées à 7,6 cm (3 po) du haut et du bas de la porte. Les ouvertures d'aération ne doivent pas être obstruées lorsqu'une porte est installée. Une porte à persiennes dont les ouvertures sur l'ensemble de la porte sont équivalentes aux recommandations peut être utilisée.

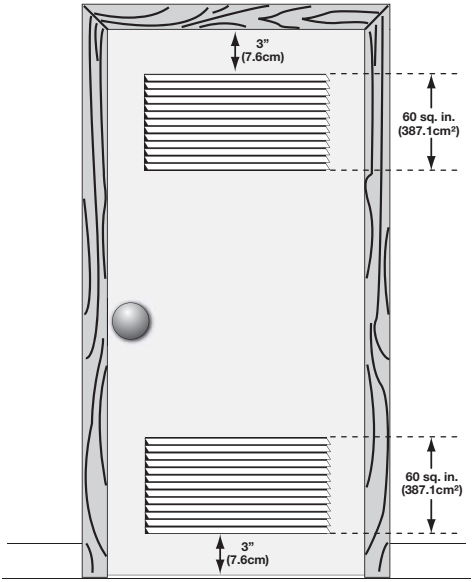


Porte de placard

## Exigences de dégagement

**IMPORTANT**

N'INSTALLEZ PAS VOTRE LAVEUSE :

1. À un endroit exposé aux écoulements d'eau ou aux aléas des conditions météorologiques extérieures. La température ambiante ne devrait jamais tomber sous 15,6 °C (60 °F) a n d'optimiser l'ef cacité du détergent.
2. À un endroit (garage ou bâtiment similaire) où de l'essence ou d'autres substances in ammables sont entreposées (incluant des automobiles).
3. Sur un tapis. Le plancher DOIT être solide et présenter une pente inférieure à 2,5 cm (1 po). A n d'éviter les vibrations et le déplacement de l'appareil, il peut être nécessaire de renforcer le plancher.

| DÉGAGEMENTS MINIMAUX - Centimètres (pouces) | | | | |
|---|---|---|---|---|
| | CÔTÉS | ARRIÈRE | AVANT | AVANT |
| Alcôve | 1″ (2.5 cm) | 6″ (15.2 cm) | 24″ (61 cm) | n/a |
| Placard | 1″ (2.5 cm) | 6″ (15.2 cm) | 24″ (61 cm) | 2″ (5.1 cm) |

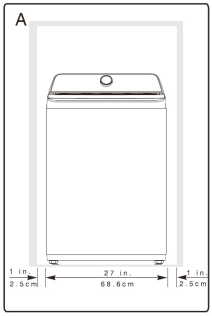


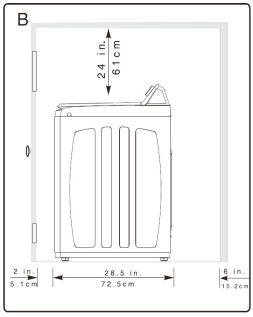


## Dimensions de laveuse

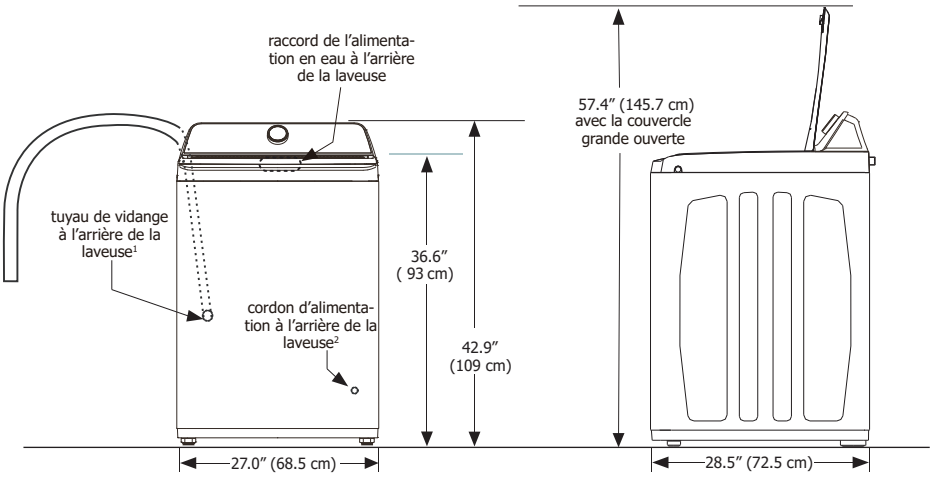


[1]Longueur du tuyau de vidange de la laveuse, environ 170 cm (66.93 po).
[2]Longueur du cordon d'alimentation de la laveuse, environ 185 cm (72.8 po).

## Mise à niveau de votre appareil

Les bruits excessifs et les vibrations peuvent être évités en mettant correctement la laveuse à niveau.

1. En plaçant la laveuse à 1 m (4 pi) de son emplacement définitif, utilisez un niveau à bulle pour mettre l'appareil à niveau de l'avant vers l'arrière et latéralement. Pour mettre la laveuse de l'avant vers l'arrière à niveau, bord la place du niveau au ras du panneau frontal. Pour la mise à niveau latérale, bord la place du niveau au ras du panneau latérale.
2. Utilisez la clé universelle pour ajuster les pieds de mise à niveau de façon à ce que la laveuse soit de niveau d'avant en arrière et latéralement, et qu'elle soit stable aux quatre coins.
3. Appuyez sur chaque coin et chaque côté pour déterminer les endroits qui nécessitent un réglage. Ajustez les pieds de mise à niveau appropriés de manière à ce que la laveuse repose solidement sur ses QUATRE pieds. Gardez les pieds de mise à niveau le plus près possible de la laveuse afin d'optimiser le rendement de la laveuse.

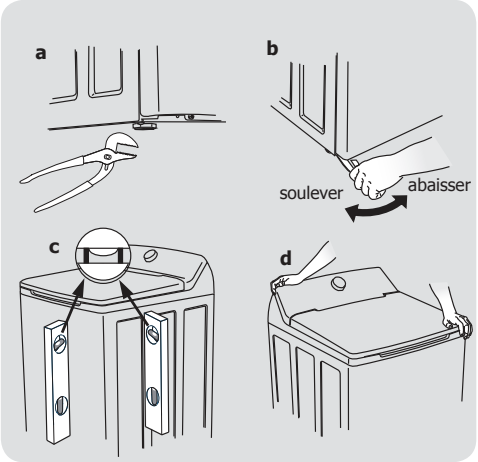


## Branchement de l'entrée d'eau

1. Faites couler de l'eau chaude et froide des robinets pour purger les tuyaux d'eau, pour éliminer toute particule qui pourrait obstruer les grillages des robinets, et pour déterminer quels robinets fournissent l'eau chaude et l'eau froide.

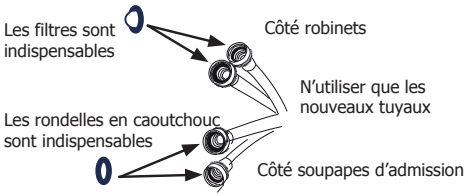


**REMARQUE**

Les tuyaux ne sont pas inclus avec l'achat laveuse. Voir la section «Accessoires» pour divers trousse de tuyaux d'entrée qui pourrait s'adapter à votre installation.

2. Raccordez le tuyau d'entrée d'eau CHAUDE au raccord pour l'eau CHAUDE de la laveuse et le tuyau d'entrée d'eau FROIDE au raccord pour l'eau FROIDE de la laveuse. Serrez fermement à la main. Avec des pinces, serrez chaque raccord de 2/3 de tour. **Ne faussez pas le filetage et ne serrez pas trop.**
3. Branchez le tuyau d'entrée d'eau CHAUDE au robinet d'eau CHAUDE, et le tuyau d'eau d'entrée d'eau FROIDE au robinet d'eau FROIDE. Serrez fermement à la main. Avec des pinces, serrez chaque raccord de 2/3 de tour. **Ne pliez pas, n'entortillez pas et ne coincez pas les tuyaux d'alimentation en eau.**
4. Ouvrir les robinets et s'assurer qu'il n'y a pas de fuite.

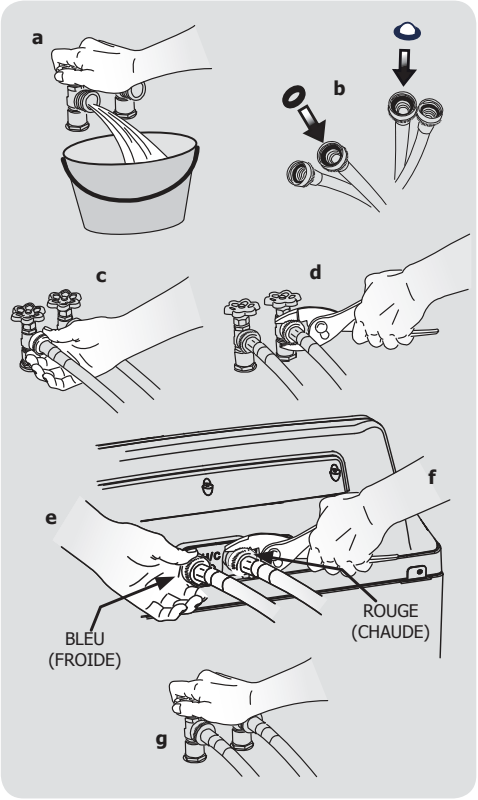

## Branchement électrique et branchement du tuyau de vidange

1 Placez le côté du tuyau de vidange en forme de crochet dans l'ouverture du tuyau d'évacuation. Fixez le tuyau de vidange au moyen d'une attache (incluse dans la trousse d'installation fournie) au tuyau d'évacuation, au tuyau d'entrée, à la cuve à lessive, etc. de façon à ce que le tuyau ne puisse être arraché sous la force de l'eau.

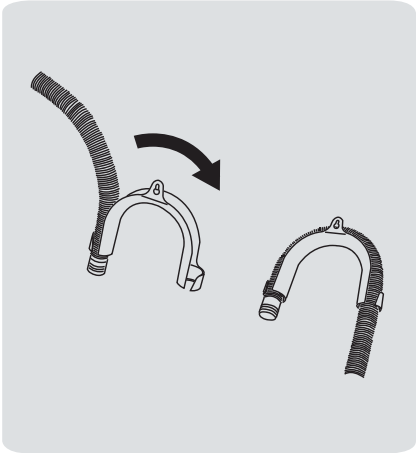

**REMARQUE**

Le diamètre intérieur de la conduite verticale de vidange doit être d'au moins 3,2 cm (1-1/4 po). Il doit y avoir un brise-vide autour du tuyau de vidange de la conduite verticale. Un tuyau au diamètre trop petit peut entraîner un effet de siphonnage.

**IMPORTANT**

Assurez-vous que l'alimentation électrique est coupée au disjoncteur ou au boîtier de fusibles avant de brancher le cordon d'alimentation dans une prise électrique.

3 Branchez le cordon d'alimentation à la prise électrique mise à la terre.

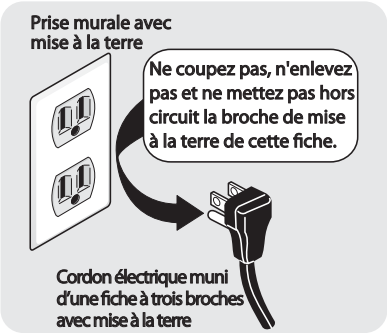


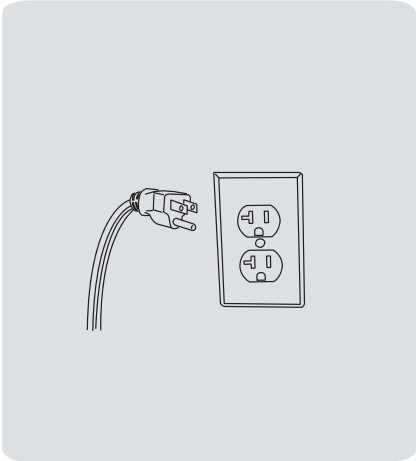

4 Ouvrez l'alimentation électrique au disjoncteur ou au boîtier de fusibles.

5 Faites glisser soigneusement la laveuse à son emplacement dé nitif. Véri ez à nouveau la stabilité de l'appareil. Retirez et jetez le ruban de la porte.

6 Reportez-vous au Guide d'Utilisation et d'Entretien fourni avec la laveuse. Il contient des renseignements très utiles qui vous permettent d'économiser temps et argent.

7 Faites faire un cycle complet à la laveuse. Véri ez qu'il n'y a aucune fuite et que la laveuse fonctionne correctement.

8 Pour toute question relative à l'utilisation initiale, veuillez revoir la section intitulée « Liste de véri cation avant service » de votre Guide d'utilisation et d'entretien avant d'effectuer une demande de service.

9 Laissez ces instructions à proximité de l'appareil pour vous y reporter ultérieurement.

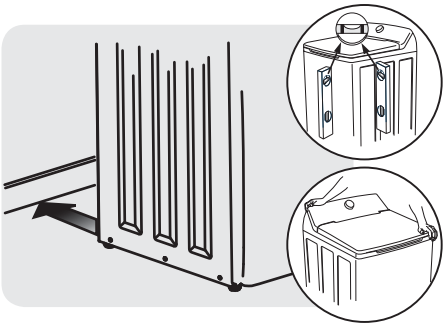

**KITS TUYAUX D'ALIMENTATION**

S'il vous plaît appelez **866-233-8353** (au Canada, **800-265-8352**) pour explorer les options de tuyaux d'entrée qui pourrait s'adapter à votre installation spécifiques.

**CLÉ D'APPAREIL UNIVERSELLE**

PIÈCE N° 137019200

UNE CLÉ D'APPAREIL UNIVERSELLE est offerte pour faciliter le réglage des pieds de sécheuse ou laveuse.

**CRAYONS DE PEINTURE DE RETOUCHE***

Crayon de retouche Blanc - PIÈCE N° 5304468812

*Il se peut que d'autres couleurs soient disponibles. Communiquez avec le marchand qui vous a vendu votre laveuse.

**⚠ ATTENTION**

Tout défaut d'utiliser les accessoires fabriqués ou certifiés par le fabricant pourrait entraîner des blessures, des dommages aux biens ou à la laveuse.

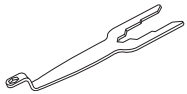

## Pièces de rechange :

Si vous devez commander des pièces de rechange pour votre laveuse, communiquez avec le marchand qui vous a vendu votre appareil, ou reportez-vous au guide d'utilisation et d'entretien pour obtenir plus de détails.

**⚠ AVERTISSEMENT**

**RISQUE ÉLECTRIQUE**

Étiquetez tous les fils avant de les débrancher pendant l'entretien des commandes. Des erreurs de câblage pourraient nuire au bon fonctionnement de l'appareil, et même être dangereuses. Vérifiez le bon fonctionnement de l'appareil après tout entretien.

FRIGIDAIRE

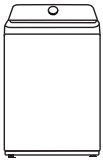

# Todo acerca del Instalación de su Lavadora


Instrucciones importantes de seguridad .....20-21
Requisitos de instalación .....22-24
Instrucciones de instalación .....25-26
Accesorios ..... 27


A28709101 (August 2024)

# INSTRUCCIONES IMPORTANTES DE SEGURIDAD

**⚠ ADVERTENCIA**

Lea todas las instrucciones antes de usar este lavadora.

## Identificación de los símbolos, palabras y avisos de seguridad

Las indicaciones de seguridad incluidas en este manual aparecen precedidas de un aviso titulado "ADVERTENCIA" o "PRECAUCIÓN", de acuerdo con el nivel de riesgo.

## Definiciones

⚠ Este es el símbolo de alerta de seguridad. Se usa para alertar sobre peligros potenciales de lesiones personales. Obedezca todos los mensajes de seguridad que tengan este símbolo para evitar posibles lesiones personales o la muerte.

**⚠ PELIGRO**

PELIGRO indica una situación de peligro inminente que, si no se evita, podría causar lesiones graves o la muerte.

**⚠ ADVERTENCIA**

ADVERTENCIA indica una situación potencialmente peligrosa que, si no se evita, podría causar lesiones personales graves o la muerte.

**⚠ PRECAUCIÓN**

PRECAUCIÓN indica una situación potencialmente peligrosa que, si no se evita, podría causar lesiones personales leves o moderadas.

**➡ IMPORTANTE**

IMPORTANTE indica información de instalación, funcionamiento o mantenimiento que es importante, pero que no está relacionada con la seguridad.

## ☑ Lista de verificación de instalación

**Nivelación**

- ❑ La lavadora está nivelada de lado a lado y de adelante hacia atrás
- ❑ La lavadora descansa firmemente sobre sus cuatro esquinas

**Suministro de agua**

- ❑ Utilice solamente las mangueras nuevas y verifiqué que los empaques de hule estén presentes.
- ❑ Se conectó el suministro de agua CALIENTE a la admisión de agua CALIENTE y el suministro de agua FRÍA a la admisión de agua FRÍA
- ❑ Se abrió el suministro de agua CALIENTE y FRÍA
- ❑ No hay escapes en las conexiones del suministro de agua o en las conexiones de admisión del electrodoméstico -
  vuelva a verificar a las 24 horas

**Drenaje**

- ❑ Manguera de drenaje enganchada en el canal en "U" (empacado en el tambor)
- ❑ Tubo vertical o drenaje de pared a una altura mínima de 36" (91 cm)
- ❑ Manguera de drenaje  jada en su lugar con un amarre para cables (empacado en el tambor)

**Suministro eléctrico**

- ❑ El suministro eléctrico del hogar está activado
- ❑ La lavadora está enchufada

**Inspección final**

- ❑ Lea bien las *Instrucciones de Instalación* y la *Guía de Uso y Cuidado*
- ❑ La puerta se bloquea y el agua entra al tambor cuando se inicia el ciclo.
- ❑ Tarjeta de registro enviada

### NOTA

La reparación eléctrica de la lavadora debe cumplimentar los códigos y las ordenanzas locales y la última edición del Código Eléctrico Nacional (National Electrical Code), el ANSI/NFPA 70, o bien en Canadá, el CSA C22.1 del Código Eléctrico de Canadá (Canadian Electrical Code) Parte 1.

### ADVERTENCIA

**PELIGRO DE ASFIXIA**

Después de desembalar la lavadora, destruya los cartones y las bolsas de plástico. Los niños podrían utilizarlos para jugar. Los cartones cubiertos con alfombras, cubrecamas, o láminas de plástico pueden convertirse en cámaras de aire herméticamente cerradas y provocar asfixia. Coloque todos los materiales en un basurero o manténgalos fuera del alcance de los niños.

### PRECAUCIÓN

**PELIGRO DE EXCESO DE PESO**

Para evitar lesiones en la espalda u otro tipo de lesiones, procure levantar o mover la lavadora con la ayuda de más de una persona.

### ADVERTENCIA

**PELIGRO DE INCENDIO**

Para su seguridad, debe seguir la información de esta guía para minimizar el riesgo de incendio o explosión o para evitar daños a la propiedad, lesiones personales o incluso la muerte. No almacene ni utilice gasolina ni otros líquidos o vapores inflamables cerca de este o de cualquier otro electrodoméstico.

### IMPORTANTE

Las instrucciones de esta guía y todo el material que se incluye con esta lavadora no tienen como propósito cubrir todas las condiciones y situaciones que puedan presentarse. Cuando instale, opere o repare cualquier artefacto DEBE tener cuidado y hacer uso de buenas prácticas de seguridad.

Se obtienen mayores beneficios y se disfruta más del artefacto cuando se comprenden y se practican de manera rutinaria todas las Instrucciones de Seguridad y Funcionamiento al realizar las tareas de lavado.

## Conserve estas instrucciones para referencia futura.

**Herramientas y materiales necesarios para la instalación:**

Pinzas ajustables

Y

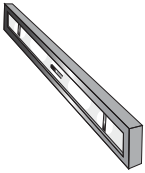

Nivel de carpintero

Inlet hose (x2)

### NOTA

Las mangueras no están incluidos con la compra de la lavadora. Vea la sección de “Accesorios” para verificar diferentes kits de mangueras especificas para su instalación

# REQUISITOS DE INSTALACIÓN

## Requisitos del sistema eléctrico

CIRCUITO - Circuito individual de bifurcación de 15 amp., correctamente polarizado y con conexión a tierra con fusible de retardo de 15 amp. o con interruptor automático.

SUMINISTRO ELÉCTRICO: corriente alterna de 2 cables, con conexión a tierra, 120 voltios, monofásica, 60 Hz.

**NOTA**

Debido a posibles variaciones en el voltaje, no se recomienda utilizar esta lavadora con electricidad generada a partir de generadores a gas, solares, eólicos ni de ninguna otra clase que no sean los empleados por su empresa de electricidad local.

RECEPTÁCULO DEL TOMACORRIENTE - Receptáculo para enchufes de 3 patas con conexión a tierra que debe estar ubicado en un lugar que sea accesible para el cable de alimentación eléctrica cuando la lavadora se encuentre instalada.

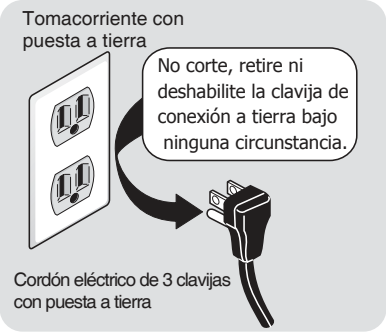


**NOTA**

No es necesario conectar un tomacorriente con GFI (interruptor de falla de conexión a tierra).

## Requisitos de conexión a tierra

**ADVERTENCIA**

**PELIGRO DE DESCARGA ELÉCTRICA**

Una conexión incorrecta del conductor de conexión a tierra del equipo puede provocar un peligro de descarga eléctrica. Si no está seguro de haber realizado correctamente la conexión a tierra del artefacto, consulte a un electricista autorizado.

La válvula eléctrica, el retractor, el motor y la bomba de desagüe de este electrodoméstico no están conectados a tierra deliberadamente y pueden suponer un riesgo de descarga eléctrica durante su funcionamiento. No toque estos dispositivos electrónicos mientras el aparato está activado eléctricamente.

1. La lavadora DEBE tener conexión a tierra. En el caso de que la lavadora no funcione correctamente o se descomponga, la conexión a tierra reduce el riesgo de descarga eléctrica porque ofrece una trayectoria de menor resistencia para la corriente eléctrica.
2. Debido a que la lavadora está equipada con un cable de alimentación eléctrica que cuenta con un conductor de conexión a tierra, el enchufe DEBE estar conectado a un receptáculo adecuado con cable de cobre correctamente instalado y con conexión a tierra, de acuerdo con todos los códigos y las ordenanzas locales o, ante la ausencia de ordenanzas locales, con el Código Eléctrico Nacional (National Electrical Codes), ANSI/NFPA 70 (última edición). Ante cualquier duda, comuníquese con un electricista autorizado. NO corte ni dañe la espiga de conexión a tierra del cable de alimentación eléctrica. En los casos en los que se dispone de un receptáculo de dos ranuras, es responsabilidad del usuario pedir a un electricista autorizado que lo cambie por un receptáculo para enchufes de tres patas con una adecuada conexión a tierra.

## Requisitos de la entrada de agua

Los grifos de agua caliente y fría DEBEN estar a 1,9 cm (3/4 pulgadas) con roscas para la conexión de la manguera de lavado. La presión de agua DEBE ser de 30 a 120 psi. La diferencia de presión entre el agua caliente y fría no debe superar los 10 psi. El departamento hidráulico puede asesorarlo con respecto a la presión de agua con la que usted cuenta.

## Requisitos del sistema de desagüe

1 Desagüe con capacidad para eliminar 64,3 l (17 galones) por minuto.

2 Un tubo vertical con un diámetro mínimo de 3,18 cm (1-1/4 pulg.).

3 La altura del tubo vertical por encima del suelo debe ser:
Altura mínima: 99 cm (39 pulgadas)
Altura máxima: 244 cm (96 pulgadas)

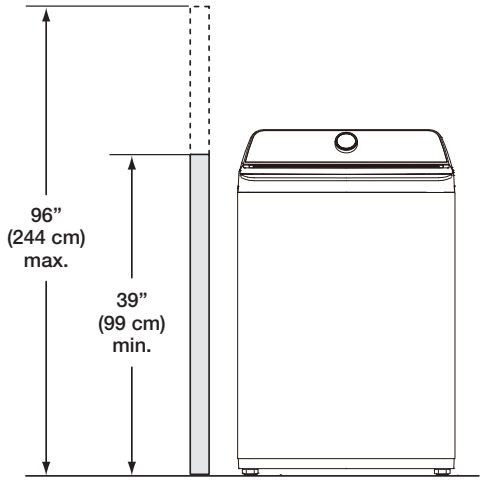


**NOTA**

Para las instalaciones que requieran un tubo de drenaje más largo, pida a un técnico capacitado qui instale un tubo más largo según el número de su modelo. Para los systemas de drenaje el piso, instale un juego para detener la acción de sifón. Ambos componentes están disponible en los distribuidores autorizados de piezas de repuesto.

## Instalación en un Nicho o Armario

Si la lavadora y la secadora se instalan en el mismo armario, será necesaria la ventilación en la puerta de este: Se necesita un mínimo de 774,2 cm² (120 pulgadas²) de abertura, dividido en partes iguales en la parte superior e inferior de la puerta. Las aberturas de ventilación deben estar ubicadas a 7,6 cm (3 pulgadas) de la parte superior e inferior de la puerta. Es necesario que las aberturas de aire no estén obstruidas cuando se instala una puerta. Se acepta una puerta que tenga aberturas de ventilación distribuidas uniformemente en toda la superficie.

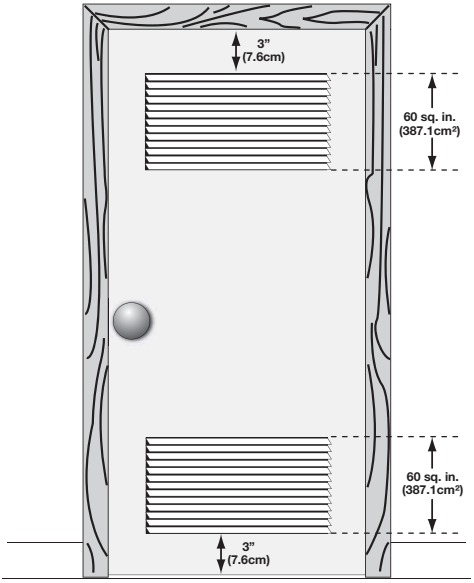


puerta del armario

# REQUISITOS DE INSTALACIÓN

## Requisitos de despeje

**IMPORTANTE**

NO INSTALE LA LAVADORA:

1. En una zona expuesta a la humedad o a las condiciones climáticas externas. Para maximizar la eficacia del detergente, la temperatura ambiente nunca debe ser menor a los 15,6° C (60° F).
2. En un área (garaje o construcción tipo garaje) en la cual haya o se almacene gasolina u otros productos inflamables (incluso automóviles).
3. Sobre una alfombra. El piso DEBE ser firme con una pendiente máxima de 2,54 cm (1 pulgada). Para reducir vibraciones o movimientos, puede que sea necesario reforzar el piso.

| MINIMUM INSTALLATION CLEARANCES - Inches (cm) | | | | |
|---|---|---|---|---|
| | LATERALES | PARTE TRASERA | PARTE SUPERIOR | PARTE DELANTERA |
| Hueco | 1″ (2.5 cm) | 6″ (15.2 cm) | 24″ (61 cm) | n/a |
| Armario | 1″ (2.5 cm) | 6″ (15.2 cm) | 24″ (61 cm) | 2″ (5.1 cm) |

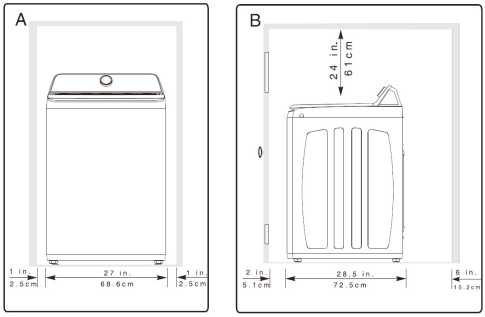


## Dimensiones de Lavadora

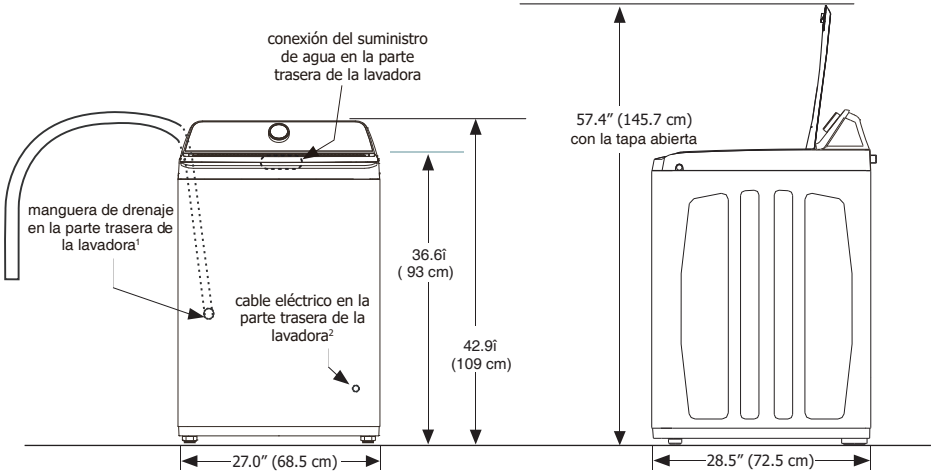


[1]La longitud de la manguera de drenaje de la lavadora es de aproximadamente 66.93 inches (170 cm ).
[2]La longitud del cable de alimentación de la lavadora es de aproximadamente 72.8 inches (185 cm).

## Nivelación de la lavadora

Las vibraciones y el ruido excesivo se pueden evitar nivelando la lavadora correctamente.

1 Con la lavadora a menos de 4 pies (1 m) de su ubicación final, utilice un nivel de carpintero para nivelar todos los costados de la lavadora. Para nivelar la unidad de adelante hacia atrás, coloque el borde del nivel al ras del panel frontal. Para nivelar la unidad de lado a lado, coloque el borde del nivel al ras del panel lateral.

2 Utilice la pinzas ajustables para ajustar las patas niveladoras de modo que la lavadora esté nivelada en relación con todos sus lados, atrás/adelante y derecha/izquierda, y estabilizada en las cuatro esquinas.

3 Presione hacia abajo las distintas esquinas y lados para asegurarse de que no haya vibración alguna. Ajuste las patas correspondientes de modo que la lavadora descanse firmemente en el piso sobre las CUATRO patas. Mantenga la extensión de las patas niveladoras al mínimo para un mejor rendimiento de la lavadora.

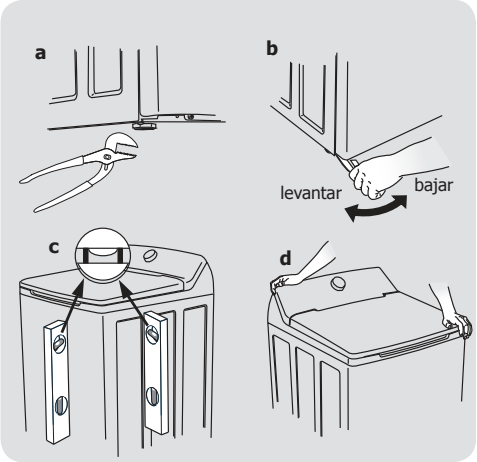


## Conexión del suministro de agua de entrada

1 Haga correr un poco de agua de los grifos de agua caliente y fría para enjuagar los caños de agua y eliminar las partículas que puedan obstruir los filtros de la llave de paso y para determinar cuál canilla corresponde al suministro de agua caliente y cuál al de agua fría.

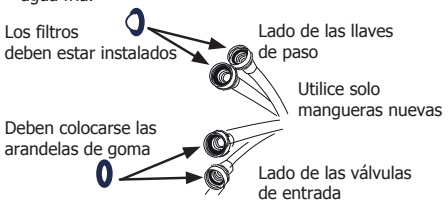


**NOTA**

Las mangueras no están incluidos con la compra de la lavadora. Vea la sección de "Accesorios" para verificar diferentes kits de mangueras especificas para su instalación.

2 Conecte la manguera de suministro de agua CALIENTE a la conexión de admisión de agua CALIENTE de la lavadora y la manguera de suministro de agua FRÍA a la admisión de agua FRÍA de la lavadora. Ajústelas con la mano hasta que queden firmes. Luego ajuste ambas conexiones de suministro de agua 2/3 más de vuelta con la pinza. **No enrosque ni ajuste demasiado estas conexiones.**

3 Conecte la manguera de entrada de agua CALIENTE al suministro de agua CALIENTE y la manguera de entrada de agua FRÍA al suministro de agua FRÍA. Ajústelas con la mano hasta que queden firmes. Luego ajuste ambas conexiones de suministro de agua 2/3 más de vuelta con la pinza. **No doble, tuerza o presione las mangueras de admisión de agua.**

4 Abra el grifo y verifique que no haya fugas.

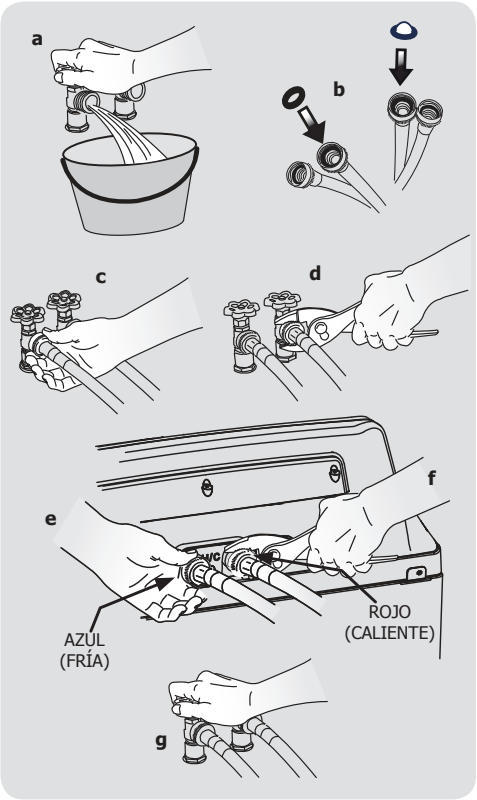

## Conexión del desagüe y del suministro eléctrico

1 Coloque el extremo con gancho de la manguera de drenaje en la abertura de desagüe. Fije la manguera de drenaje con el amarre para cables (que viene en la caja) al tubo vertical, la manguera de entrada, la tina del lavadero, etc. para que no se salga por la fuerza del agua.

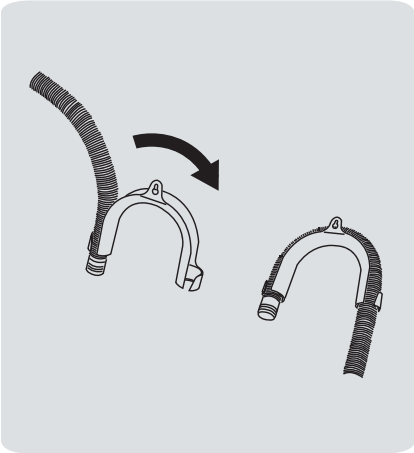

**NOTA**

El diámetro interior del tubo vertical debe ser de un mínimo de 1-1/4" (3,2 cm). Debe haber un espacio de aire alrededor de la manguera de desagüe en el tubo vertical. Si la manguera está muy ajustada, se puede producir un efecto sifón.

**IMPORTANTE**

Revise la caja del interruptor automático/fusibles para asegurarse de que la electricidad esté desconectada antes de conectar el cable de alimentación al tomacorriente.

3 Conecte el cable de alimentación a un tomacorriente con conexión a tierra.

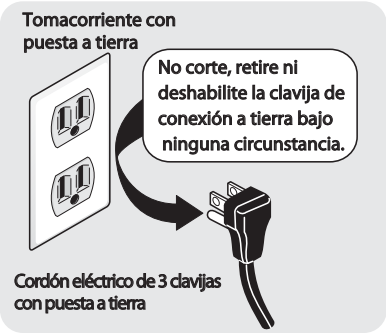


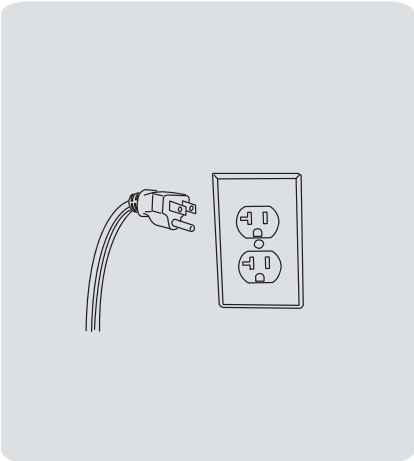

4 Conecte la electricidad desde la caja del interruptor automático/fusibles.

5 Deslice la lavadora a su posición  nal cuidadosamente. Vuelva a veri  car que la lavadora esté nivelada y estabilizada.

6 Consulte la Guía de uso y cuidado que se proporciona con la lavadora. Dicha guía contiene información útil y valiosa que le ahorrará tiempo y dinero.

7 Haga funcionar la lavadora durante un ciclo completo. Compruebe que no haya fugas de agua y que funcione correctamente.

8 Si tiene alguna pregunta durante el funcionamiento inicial, repase la "Lista de control para evitar el servicio técnico" de su Guía de uso y cuidado antes de llamar al servicio técnico.

9 Coloque estas instrucciones cerca de la lavadora para referencia futura.

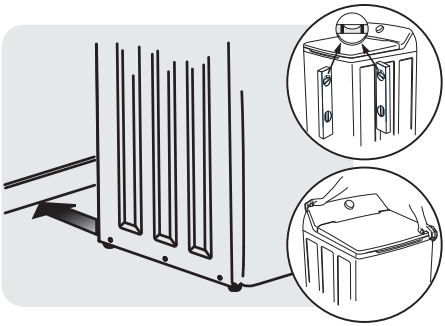

**KITS DE MANGUERAS LLENADO**

Por favor llame al **866-233-8353** para explorar las opciones de la manguera del kit que satisfagan sus necesidades especí cas de instalación.

**LLAVE UNIVERSAL PARA ELECTRODOMÉSTICOS**

Pieza No. 137019200

También puede pedir una LLAVE UNIVERSAL PARA ELECTRODOMÉSTICOS para ayudarlo a ajustar las patas de las secadoras o lavadoras.

**MARCADORES DE PINTURA DE RETOQUE***

Marcador de retoque de pintura blanca - Pieza Nº 5304468812

*Es posible que hayan otros colores disponibles. Póngase en contacto con el distribuidor donde adquirió la lavadora.

**⚠ PRECAUCIÓN**

El no utilizar accesorios fabricados (o aprobados) por el fabricante puede ocasionar lesiones personales, daños a la propiedad o daños a la secadora.

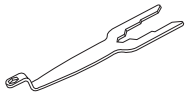

## Piezas de repuesto:

Si su lavadora necesita piezas de repuesto, comuníquese con el sitio donde la adquirió, o consulte la *Guía de uso y cuidado* para obtener más información.

**⚠ ADVERTENCIA**

**PELIGRO DE DESCARGA ELÉCTRICA**

Cuando se reparen los controles, rotule todos los cables antes de desconectarlos. Los errores de cableado pueden producir un funcionamiento incorrecto y peligroso. Veri que que el funcionamiento es correcto después de realizar las reparaciones.

FRIGIDAIRE

welcome **home.**

Our home is your home. Visit us if you need help with any of these things:

owner support

accessories

service

registration

(See your registration card for more information.)

Frigidaire.com
1-800-374-4432

Frigidaire.ca
1-800-265-8352