24IN PYROLYTIC/MULTI-FUNCTION OVEN
CARE AND MAINTENANCE

Get to know your appliance	3
Clean the oven	4
Run a Self clean cycle	6
Adjust the shelves	7
Fit the sliding shelves	8
Fit the clip-on runners	9
Remove the side ladders	10
Open handleless oven manually	11
Replace oven light	12
Troubleshooting	13
Fault codes	15

FISHER & PAYKEL

USCA

24IN PYROLYTIC/MULTI-FUNCTION OVEN

OB24SAMPUNB5, OB24SAMPUNG5, OB24SAMPUB5, OB24SAMPUG5, OB24SACPUDX5, OB24SAMPTB5, OB24SACPTDX5

How to get the best results from your oven

- Download the app to use remote mode and get updates.
- Set up and condition the oven before you use it.
- Run regular CLEAN cycles.
- Register your product to get streamlined service support.

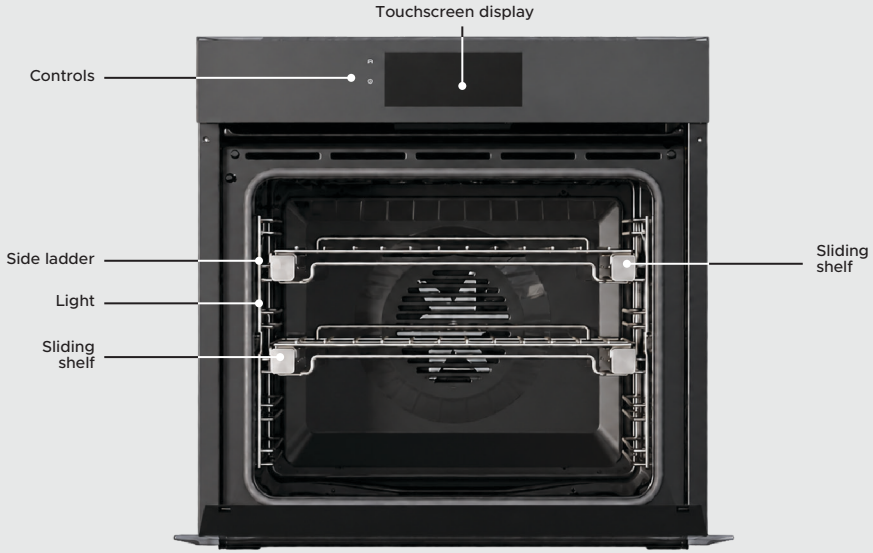

All imagery shown in this guide is representative. Your product may differ.



Key steps to maintain your oven

- Clean surfaces with a damp cloth, and dry them with a lint-free cloth.
- Clean the door after each use.
- Run regular CLEAN cycles.
- Descale to remove mineral buildup (steam models only).



We do not recommend:

- Scouring pads
- Stainless steel cleaners or polishes
- Abrasive, acidic, alkaline or solvent cleaning products.

Always allow the oven to cool to a safe temperature. Turn off the power supply before doing any manual cleaning or maintenance.

DO NOT CLEAN

Oven seal

Do not clean or remove this part. Take care not to rub, damage or move the oven seal.

CLEAN AFTER EACH USE

Oven door

Wipe clean with a soft cloth and a mixture of warm water and dishwashing liquid.

For stubborn stains. mix baking soda and warm water with a non-abrasive scrubbing pad, then wipe dry with a soft, lint-free cloth.

Oven cavity

Clean up easy-to-reach spills, food or grease stains to prevent them becoming baked on.

Clean enamel surfaces with a damp cloth and a solution of hot water and mild detergent or an ammonia-based cleaner. Wipe dry with a soft cloth.

For stubborn spills, you can remove the oven door for greater cleaning access. See 'Remove the oven door'.

Wired temperature sensor

Wipe clean with a damp cloth and dishwashing liquid. Wipe dry with a microfibre cloth.

- Do not put in the dishwasher.
- Do not immerse in water.
- Do not clean with oven cleaner.

Racks, side ladders, wire shelves, pans and trays

Clean with a mild detergent and hot water.

Sliding shelves

Wipe clean with a damp cloth and dishwashing liquid.

- Do not wipe off the white lubricant (visible when the shelf is extended).
- Do not put in the dishwasher.
- Do not immerse in water.
- Do not clean with oven cleaner.

Oven door frame and plastic corner clips

Clean with mild detergent and hot water. Wipe dry with a microfibre cloth.

Control Panel

Use only a soft, damp cloth with mild detergent. Anything else may scratch and damage the control panel glass and screen.

- Do not use oven cleaners, harsh or abrasive cleaners.
- Do not use scouring pads, steel wool or sharp metal scrapers.

Dial

Clean with a solution of mild detergent and hot water, then wipe dry. Do not use stainless steel or oven cleaner.

Stainless steel surfaces

Clean with mild detergent and hot water. Wipe dry with a microfibre cloth.

For stubborn stains, use a suitable stainless steel cleaner and polish.

- Ensure that your stainless steel cleaner does not contain chlorine compounds as these are corrosive and may damage the appearance of your oven.
- Always rub the stainless steel in the direction of the steel grain.

Glass panes

Wipe clean with a soft cloth and a mixture of warm water and dishwashing liquid.

You can take the inner pane out to clean it. See 'Remove the inner pane.'

RUN A SELF CLEAN CYCLE

The pyrolytic SELF CLEAN cycles run at an extremely high temperature to burn off food and grease build-up in your oven. Run a CLEAN cycle annually to prevent burnt-on stains.

Ensure the kitchen is well ventilated.



1. Go to MENU and select CLEAN, SELF CLEAN, then STANDARD CLEAN or LIGHT CLEAN.

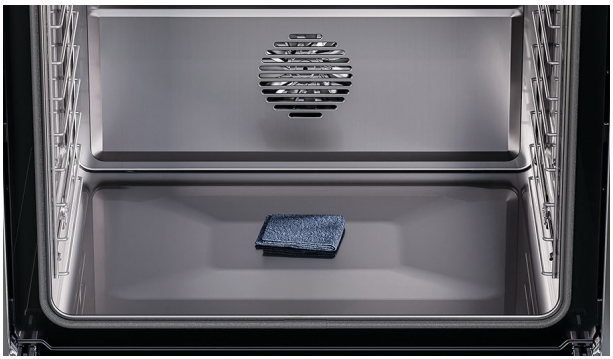

2. Remove all shelves, side ladders, and accessories. Clean the oven door to avoid staining, and follow the onscreen instructions to start the cycle.

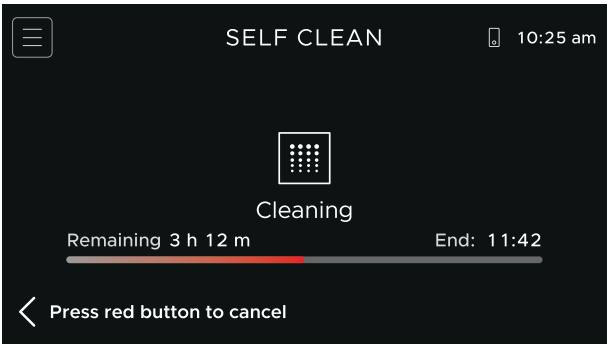

3. A progress bar will show while the cleaning cycle is running, and while a cooling cycle is running.

After the cooling cycle, remove the ash and wipe the oven clean with a soft cloth.



Sliding shelves

1. To remove, grip at the front, holding the wire shelf and frame together, then tilt and pull shelf out.

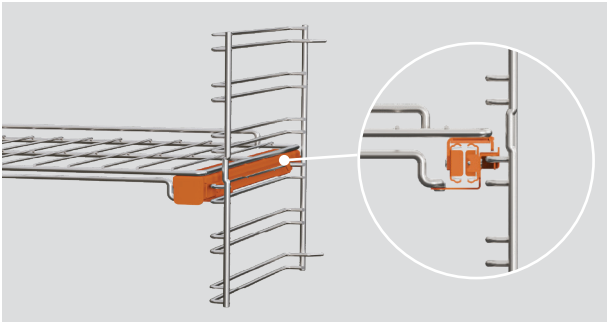

2. To refit, place the shelf on top of the side ladders, and push into the oven, with the guard rail at the back.

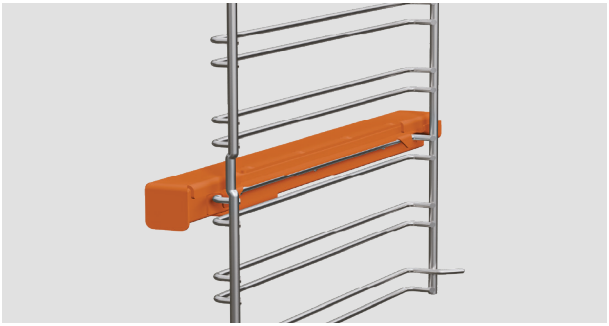

3. Ensure the rear tags are hooked over the side ladders on both sides.



Wire racks

Tilt and pull to remove.

To refit, slide rack between rails on the side ladders. Ensure the guard rail is at the back.

FIT THE SLIDING SHELVES

Remove the sliding shelves to reposition them or to make it easier to clean inside the oven. Make sure the oven has cooled down first.

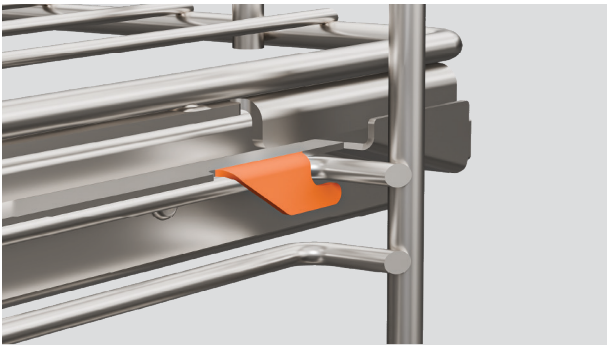

1. Ensure the slides are positioned the correct way around, with the triangular tab at the front.

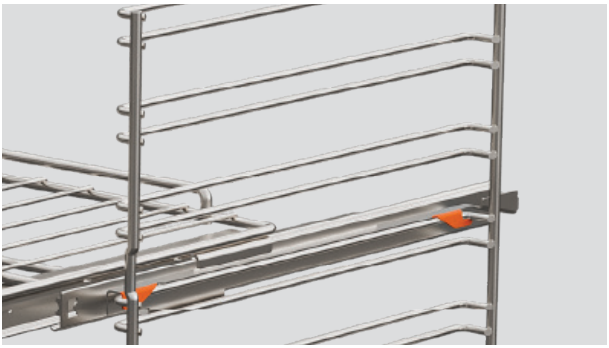

2. Fit the top clips over the side ladder. The front clip should be fitted as close to the front of the slide ladder as possible.

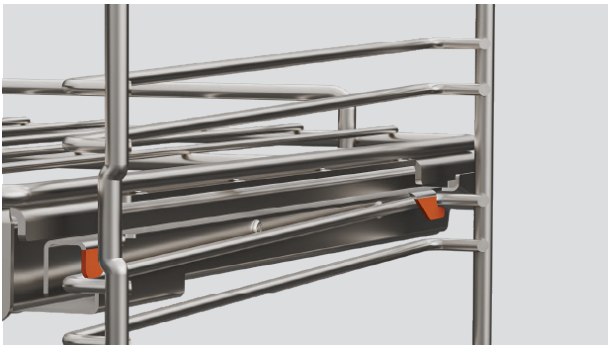

3. Rotate the slides down and click the bottom clips into place.

FIT THE CLIP-ON RUNNERS

Remove the clip-on runners to reposition them or to make it easier to clean inside the oven. Make sure the oven has cooled down first.

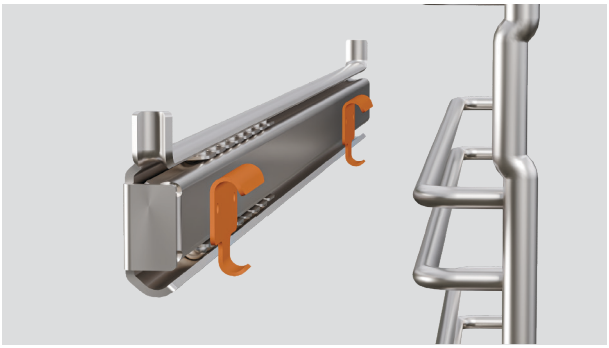

1. Ensure the runners are positioned the correct way around, with the metal catch facing you.

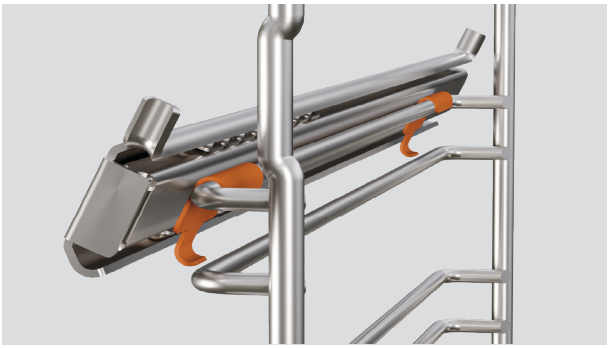

2. Fit the top clips over the side ladder. The front clip should be fitted as close to the front of the slide ladder as possible.

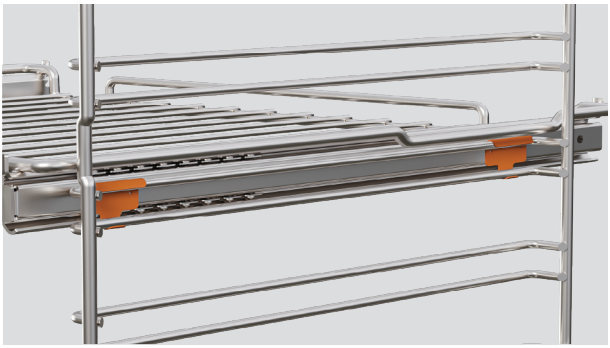

3. Rotate the runners down and click the bottom clips into place.

REMOVE THE SIDE LADDERS

Remove the side ladders to access the oven lights or to make it easier to clean inside the oven. Make sure the oven has cooled down first.



1. Remove all shelves, then unscrew the nut that holds the ladder in position. Use a coin to loosen if required.



2. Pull the front of the ladder clear of the screw and slide forward to remove.



3. To replace, slide the ladder prongs into the holes, ensuring the ladder sits flush against the side of the oven. Align the tab with the screw and secure with the nut.

Use a coin to tighten if required.

OPEN HANDLELESS OVEN MANUALLY

You can open your handleless oven door manually during a power cut or while the oven is in Sabbath mode by using the supplied door-opening tool.



1. Hold the door opener by the loop, with the short end pointing to the right.



2. Carefully insert the door opener at the top right of the oven, between the centre louvre and the top of the door.

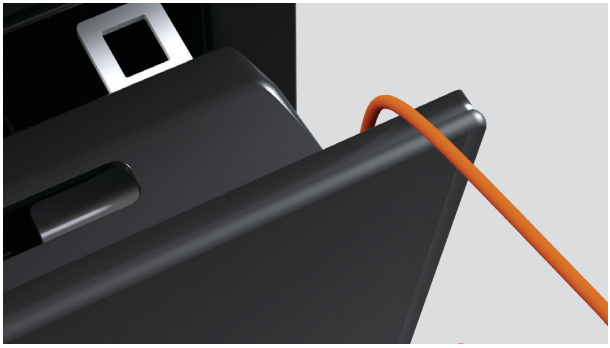

3. Rotate the door opener 90 degrees clockwise, then gently pull the door open.

Do not force the door opener if it doesn't turn freely as this could cause damage.

REPLACE OVEN LIGHT

You can replace the oven light, but this is not covered by your warranty. Turn off the power supply to the oven before replacing the light.

The oven uses G9 220 - 240V/25W halogen light bulbs. Replacement bulbs are available via www.fisherpaykel.com.

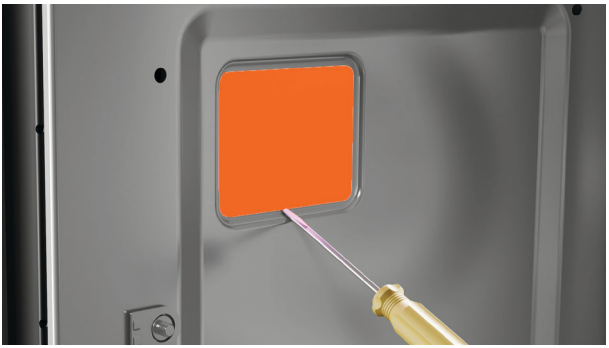

1. Remove all shelves and side ladders, then use a flathead screw driver to carefully prise off the glass light bulb cover.

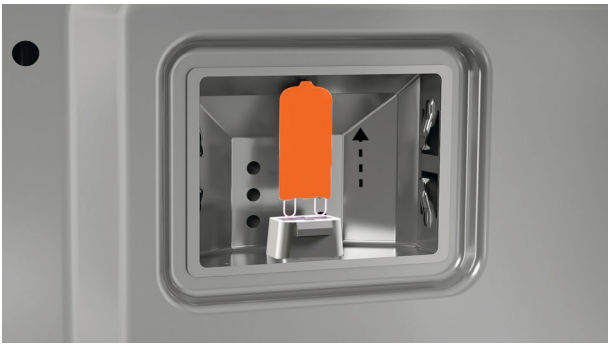

2. Remove the faulty bulb from the socket.

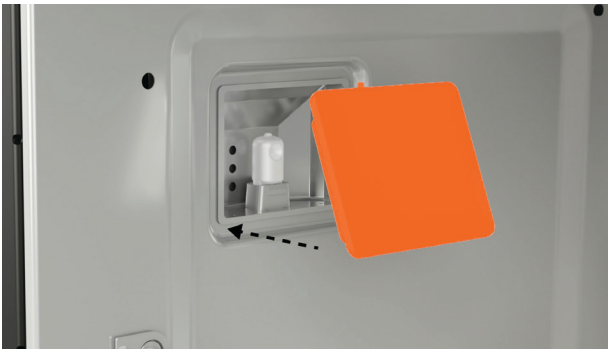

3. Hold the new bulb in a soft cloth to avoid touching it as this will reduce its lifespan.

Insert the bulb in the socket, then replace the cover.

General

Why will the product not turn on?

- No power. Make sure it is connected to the power supply and switched on at the wall.
- Check the circuit breaker, or check if there is a power cut in your home or area. If the product still won't turn on, call Customer Care or your Authorised Service Centre.

Why is the display not working?

- The controls may be locked. Press and hold the screen to unlock.

Why isn't the oven heating up?

- If the oven is heating but not reaching the set temperature, the door may not be closed or sealing properly.
- Ensure the door is closed properly and isn't being opened too often, or try removing and refitting the door. Refer to 'Remove the oven door' for instructions.
- If the display is working but the oven is not heating at all, it may be in Demo mode. Call Customer Care or your Authorised Service Centre.

Why is there a minimum temperature I can set?

- For food safety reasons, the oven has factory set minimum temperature settings depending on the function or method selected. Try selecting a different function or method that is designed for lower temperatures.

Why is the fan running while the oven is heating?

- The fan will run as part of the preheating stage to help the oven get up to temperature quickly. Depending on the function or method selected, the fan will turn off after the oven has heated.

Why aren't the lights turning on when I open the door?

- The light bulb(s) may have blown. Refer to 'Replace the oven light'.
- The door may not be closed or sealing properly. Ensure the door is closed properly and isn't being opened too often, or try removing and refitting the door. Refer to 'Remove the oven door' for instructions.

Why isn't the oven door straight?

- The oven door has been fitted incorrectly. Try removing and refitting the door. Refer to 'Remove the oven door' for instructions.

What do I do if the door glass is cracked, chipped or shattered?

- Do not use the oven. Contact a Fisher & Paykel trained and supported service technician or Customer Care.

Why can't I access the oven settings?

- The oven is on or set for automatic cooking and cannot be adjusted. Turn the oven off and on or wait for automatic cooking to finish.

Why is there hot air blowing out of the vents after the oven has turned off?

- The cooling fans will continue to run after the oven is turned off to ensure the oven cools properly. These will automatically turn off once the oven has cooled.

Why is there moisture building up in the oven during cooking?

- Steam and other cooking methods generate moisture. Wait for the oven to cool, then wipe it dry.

Why is the drip tray overflowing?

- The drip tray needs to be cleaned or emptied. Wait for the oven to cool then wipe with a sponge or soft cloth, or lift up to remove and empty.

Why is there a burnt smell coming from the oven?

- There may be food burnt onto the oven base. We recommend placing a solid tray below the perforated dish to prevent drips, and cleaning up any spills as soon as they happen.

Why is the oven so loud during a SELF CLEAN cycle?

- This is normal. The oven's cooling fans operate at their highest speed in the cooling phase of a pyrolytic self-cleaning cycle.

Why can't I open the door or use the controls when SELF CLEAN is cancelled or ended?

This is normal. The door will unlock when the oven has cooled down.

If there is a fault with your oven, it will beep and display an alert.

What to do

Follow the onscreen instructions or the steps in the following table to try and fix the issue and clear the alert.

Do not turn the oven off at the wall unless it is completely cool. Turning off the power while the oven is hot may damage the oven and its surrounding cabinetry.

FAULT CODE	POSSIBLE CAUSE	WHAT TO DO
A1	The oven has overheated.	• Allow the oven to cool down. • Once the oven has cooled down and the door has unlocked, the alert code will disappear. You can now use the oven.
A2	Door lock error. The door cannot be locked after you start Self clean.	• Turn the oven off and on at the power supply. • Wait 10 seconds for lock to return to its initial position. • Ensure door is closed, then restart Self clean cycle.
A3	Door lock error. The door cannot be unlocked at the end of Self Clean.	• Turn the oven off and on at the power supply. • Press the door a few times to help the lock disengage.
F + number	Technical fault.	• Note down the alert code. • Wait until the cooling fans have stopped and the oven has completely cooled down. • Turn the power to the oven off at the wall. • Contact a Fisher & Paykel trained and supported service technician or Customer Care.

If the fault code disappears, you can continue to use your oven.

If the problem persists, note the fault code and contact Customer Care.

FISHERPAYKEL.COM

© Fisher & Paykel Appliances 2026. All rights reserved.

The models shown in this guide may not be available in all markets and are subject to change at any time.

The product specifications in this guide apply to the specific products and models described at the date of issue. Under our policy of continuous product improvement, these specifications may change at any time.

For current details about model and specification availability in your country, please go to our website or contact your local Fisher & Paykel dealer.

433894A 06.26

FOUR PYROLYTIQUE MULTIFONCTION DE 24 PO ENTRETIEN ET MAINTENANCE

Apprenez à connaître votre appareil ménager	3
Nettoyer le four	4
Exécutez un cycle de nettoyage	6
Ajuster les étagères	7
Retirez les étagères coulissantes	8
Retirez les échelles latérales	9
Ouvrir manuellement le four sans poignée.	10
Remplacer la l'ampoule du four	11
Dépannage	12
Codes de défaut	15

FISHER & PAYKEL

USCA

FOUR PYROLYTIQUE/MULTIFONCTION 24 PO

OB24SAMPUNB5, OB24SAMPUNG5, OB24SAMPUB5, OB24SAMPUG5, OB24SACPUDX5, OB24SAMPTB5, OB24SACPTDX5

Comment obtenir les meilleurs résultats de votre four

- Téléchargez l'application pour utiliser le mode À distance et obtenir des mises à jour.
- Configurez et conditionnez le four avant de l'utiliser.
- Effectuez régulièrement des cycles de NETTOYAGE.
- Enregistrez votre produit pour obtenir un soutien simplifié pour l'entretien.

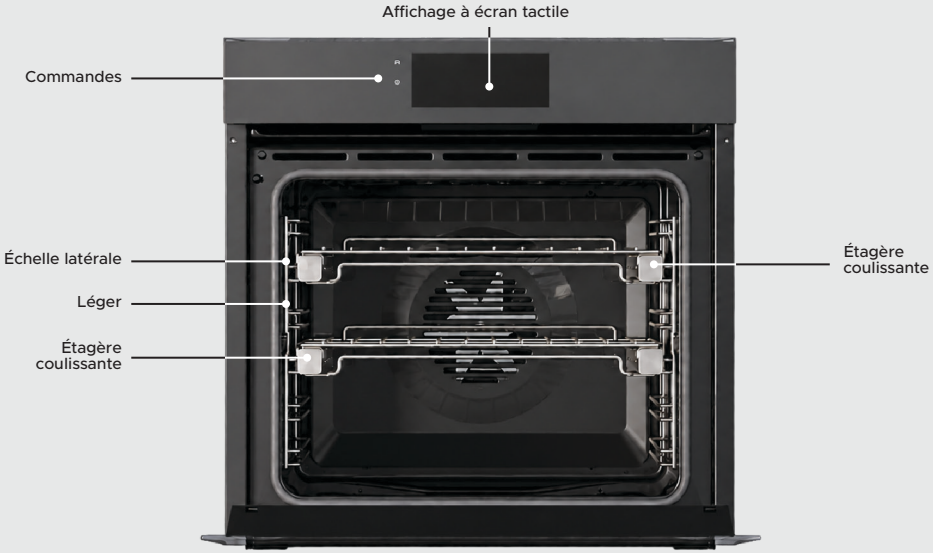

Toutes les images présentées dans ce guide sont à titre représentatif. Votre produit peut différer.



Étapes clés pour entretenir votre four

- Nettoyez les surfaces avec un chiffon humide, puis séchez-les avec un chiffon non pelucheux.
- Nettoyez la porte après chaque utilisation.
- Effectuez des CYCLES DE NETTOYAGE réguliers.
- Détartrage pour retirer les dépôts minéraux (modèles à vapeur uniquement).



Nous vous déconseillons :

- Tampons à récurer
- Nettoyants pour acier inoxydable ou polis
- Produits de nettoyage abrasifs, acides, alcalins ou solvants.

Laissez toujours le four refroidir à une température sécuritaire. Coupez l'alimentation électrique avant d'entreprendre tout nettoyage ou entretien manuel.

NE PAS NETTOYER.

Joint d'étanchéité du four

Ne nettoyez et ne retirez pas cette pièce. Veillez à ne pas frotter, endommager ou déplacer le joint d'étanchéité du four.

NETTOYEZ APRÈS CHAQUE UTILISATION

Porte du four

Essuyez avec un chiffon doux et un mélange d'eau tiède et de liquide vaisselle.

Pour les taches tenaces. Mélangez du bicarbonate de soude et de l'eau chaude avec un tampon à récurer non abrasif, puis essuyez avec un chiffon doux non pelucheux.

Cavité du four

Nettoyez rapidement les déversements et les taches d'aliments ou de graisse facilement accessibles afin d'éviter qu'ils ne s'incrustent.

Nettoyez les surfaces en émail avec un chiffon humide et une solution d'eau chaude et de détergent doux ou un nettoyant à base d'ammoniaque. Essuyez avec un chiffon doux.

Pour les débordements tenaces, vous pouvez retirer la porte du four afin de faciliter le nettoyage. Voir « Retirer la porte du four ».

Détecteur de température filaire

Essuyez avec un chiffon humide et du liquide vaisselle. Essuyez avec un chiffon en microfibre.

- Ne le mettez pas au lave-vaisselle.
- Ne pas immerger dans l'eau.
- Ne nettoyez pas avec un nettoyant pour four.

Grilles, échelles latérales, étagères en fil métallique, moules et plaques de cuisson

Nettoyez avec un détergent doux et de l'eau chaude.

Étagères glissantes

Essuyez avec un chiffon humide et du liquide vaisselle.

- N'essuyez pas le lubrifiant blanc (visible lorsque la grille est rallongée).
- Ne le mettez pas au lave-vaisselle.
- Ne pas immerger dans l'eau.
- Ne nettoyez pas avec un nettoyant pour four.

Cadre de la porte du four et agrafes de coin en plastique

Nettoyez avec un détergent doux et de l'eau chaude. Essuyez avec un chiffon en microfibre .

Panneau de commande

Utilisez uniquement un chiffon doux et légèrement humide avec un détergent doux. Tout autre élément peut rayer et endommager le verre du tableau de commande et l'écran.

- N'utilisez pas de nettoyants pour four, ni de produits agressifs ou abrasifs.
- N'utilisez pas de tampons à récurer, de laine d'acier ou de racloirs métalliques tranchants.

Cadran

Nettoyez avec une solution de détergent doux et d'eau chaude, puis essuyer. N'utilisez pas de nettoyant pour acier inoxydable ou pour four.

Surfaces en acier inoxydable

Nettoyez avec un détergent doux et de l'eau chaude. Essuyez avec un chiffon en microfibre.

Pour les taches tenaces, utilisez un nettoyant et un produit de polissage spécialement conçus pour l'acier inoxydable.

- Assurez-vous qu'il ne contient pas de composés chlorés, car ceux-ci sont corrosifs et peuvent abîmer l'apparence de votre four.
- Frottez toujours l'acier inoxydable dans le sens du grain de l'acier.

Les carreaux de verre

Essuyez avec un chiffon doux et un mélange d'eau tiède et de liquide vaisselle.

Vous pouvez retirer la vitre intérieure pour la nettoyer. Voir « Retirer la vitre intérieure ».

EXÉCUTEZ UN CYCLE DE NETTOYAGE

Les cycles pyrolytiques D'AUTO-NETTOYAGE fonctionnent à une température extrêmement élevée pour brûler les résidus d'aliments et de graisse dans votre four. Effectuez un CYCLE DE NETTOYAGE chaque année pour éviter les taches tenaces.

Assurez-vous que la cuisine est bien ventilée.



1. Allez dans le MENU et sélectionnez AUTO-NETTOYAGE, puis NETTOYAGE STANDARD ou NETTOYAGE LÉGER.

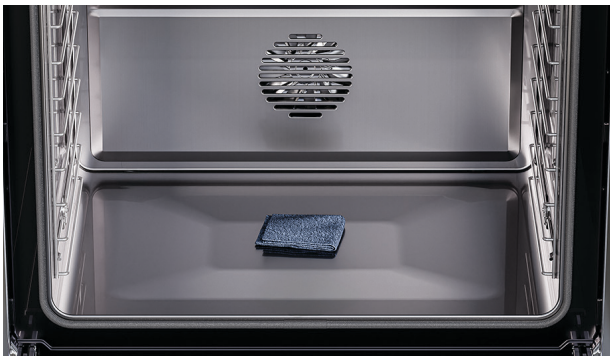

2. Veuillez retirer toutes les étagères, les échelles latérales et les accessoires. Nettoyez la porte du four pour éviter les taches, et suivez les instructions à l'écran pour lancer le cycle.

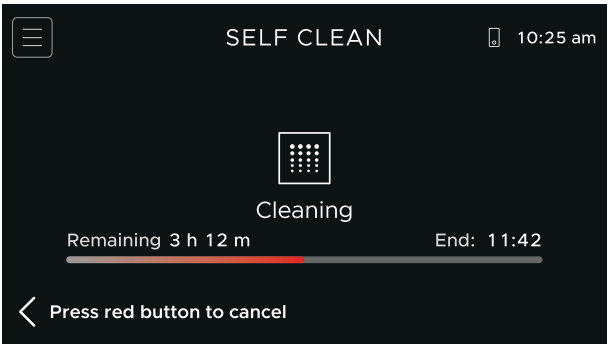

3. Une barre de progression s'affichera pendant le cycle de nettoyage et pendant le cycle de refroidissement.

Après le cycle de refroidissement, retirez les cendres et essuyer le four avec un chiffon doux.



Étagères glissantes

1. Pour retirer l'étagère, saisissez-la à l'avant, en tenant ensemble la clayette et le cadre, puis inclinez et tirez vers l'extérieur.

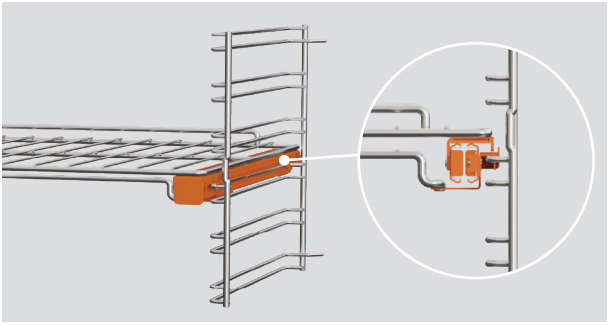

2. Pour remettre l'étagère en place, placez-la sur les supports latéraux et faites-la glisser dans le four, avec la barre de retenue à l'arrière.

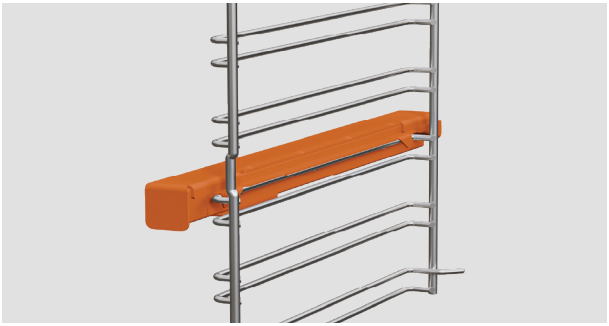

3. Assurez-vous que les étiquettes arrière sont accrochées aux grilles latérales des deux côtés.



Grilles

Inclinez et tirez pour retirer.

Pour la réinstaller, faites glisser le support entre les rails des échelles latérales. Assurez-vous que la barre de retenue est à l'arrière.

AJUSTEZ LES ÉTAGÈRES COULISSANTES

Retirez les étagères coulissantes pour les repositionner ou pour faciliter le nettoyage de l'intérieur du four. Assurez-vous que le four a d'abord refroidi.

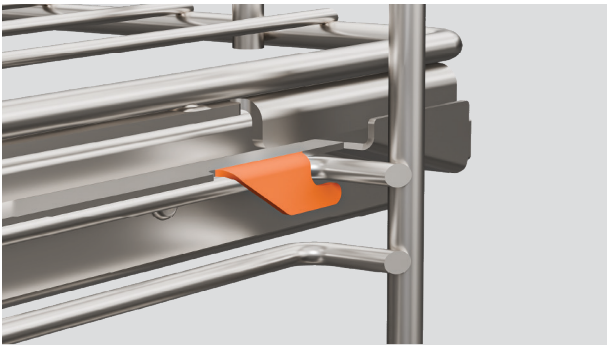

1. Assurez-vous que les glissières sont placées dans le bon sens, avec la languette triangulaire à l'avant.

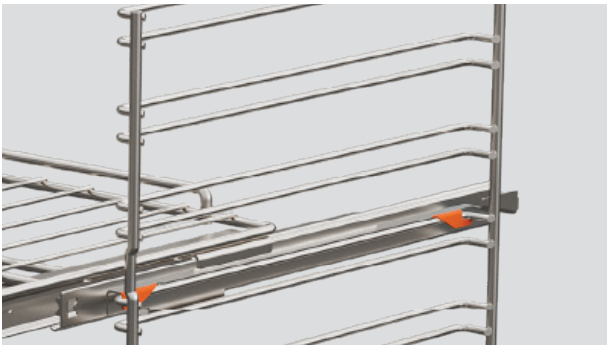

2. Raccordez les agrafes supérieurs sur l'échelle latérale. L'agrafe avant doit être raccordée aussi près que possible de l'avant de l'échelle coulissante.

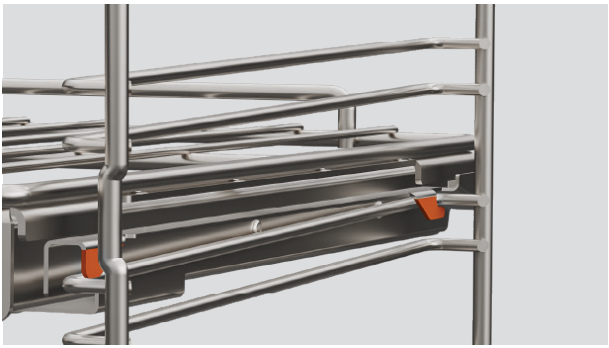

3. Faites pivoter les glissières vers le bas et cliquez sur les agrafes du bas pour les mettre en place.

AJUSTEZ LES PATINS À CLIP

Enlevez les chemins à clip pour les repositionner ou faciliter le nettoyage à l'intérieur du four. Assurez-vous que le four a refroidi d'abord.

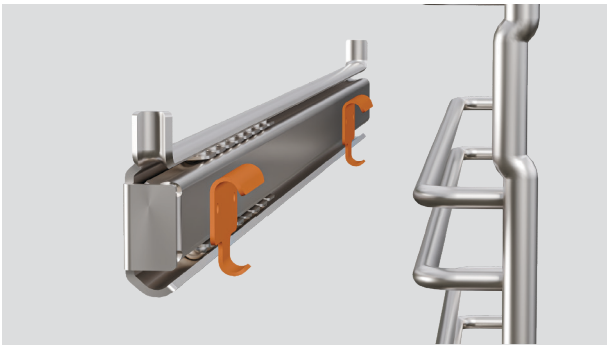

1. Assurez-vous que les patins sont bien placés autour, avec le loquet métallique tourné vers vous.

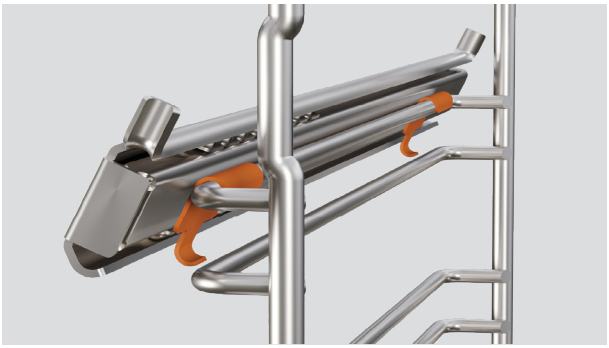

2. Placez les clips du dessus sur l'échelle latérale. Le clip avant doit être fixé le plus près possible de l'avant de l'échelle coulissante.

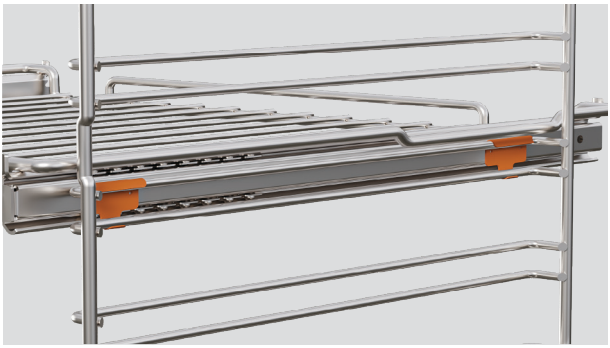

3. Faites pivoter les patins vers le bas et encliquez les clips du bas en place.

RETIREZ LES ÉCHELLES LATÉRALES

Retirez les échelles latérales pour accéder aux lumières du four ou pour faciliter le nettoyage à l'intérieur du four. Assurez-vous que le four a d'abord refroidi. Assurez-vous que le four a d'abord refroidi.



1. Retirez toutes les étagères, puis dévissez l'écrou qui maintient l'échelle en place. Utilisez une pièce de monnaie pour desserrer, si nécessaire.

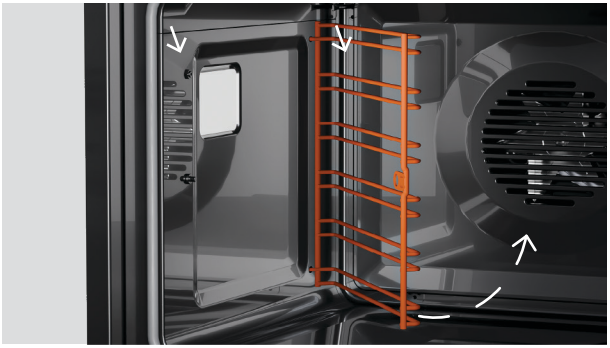

2. Tirez l'avant de l'échelle pour la dégager de la vis et faites-la glisser vers l'avant pour la retirer.



3. Pour la remettre en place, insérez les broches de l'échelle dans les trous, en veillant à ce que l'échelle soit bien à niveau contre la paroi du four. Alignez la languette avec la vis et sécurisez à l'aide de l'écrou.

Utilisez une pièce de monnaie pour serrer , si nécessaire.

OUVRIR MANUELLEMENT LE FOUR SANS POIGNÉE.

Vous pouvez ouvrir manuellement la porte de votre four sans poignée en cas de coupure de courant, ou pendant que le four est en mode Sabbat, à l'aide de l'outil fourni.



1. Tenez l'ouvre-porte par la boucle, l'extrémité courte pointant vers la droite.



2. Insérez avec précaution l'ouvre-porte en haut à droite du four, entre la grille centrale et le haut de la porte.

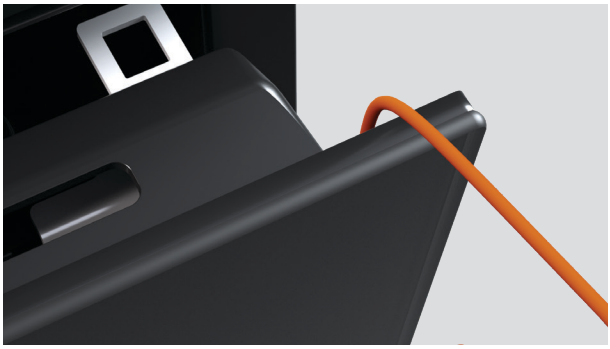

3. Faites pivoter l'ouvre-porte de 90 degrés dans le sens des aiguilles d'une montre, puis tirez doucement la porte pour l'ouvrir.

Ne forcez pas l'ouvre-porte s'il ne tourne pas librement, car cela pourrait l'endommager.

REMPLACER LA L'AMPOULE DU FOUR

Vous pouvez remplacer les ampoules du four, mais cela n'est pas couvert par votre garantie. Coupez l'alimentation électrique du four avant de remplacer la lumière.

Le four utilise des ampoules halogènes G9 220 - 240V/25W.Des ampoules de remplacement sont disponibles sur le site Web www.fisherpaykel.com.

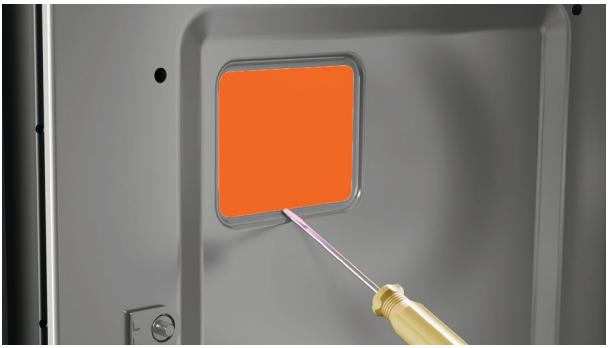

1. Retirez toutes les étagères et les échelles latérales, puis utilisez un tournevis à tête plate pour retirer soigneusement le couvercle en verre des ampoules.

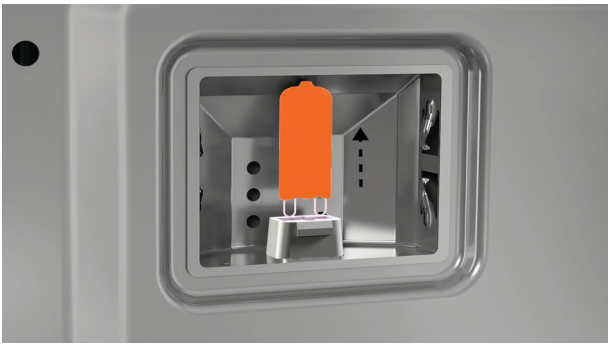

2. Retirez l'ampoule défectueuse de la douille.

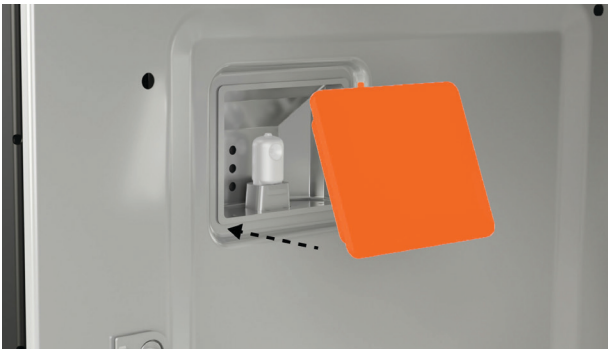

3. Tenez la nouvelle ampoule dans un chiffon doux pour éviter de la toucher, car cela risquerait de réduire sa durée de vie.

Insérez l'ampoule dans la prise, puis remettez le couvercle.

Général

Pourquoi le produit ne s'allume-t-il pas?

- Pas d'alimentation. Assurez-vous qu'il est branché et que l'interrupteur mural est allumé.
- Vérifiez le disjoncteur, ou vérifiez s'il y a une coupure de courant dans votre maison ou votre quartier. Si le produit ne s'allume toujours pas, appelez le service à la clientèle ou un centre de service autorisé.

Pourquoi l'affichage ne fonctionne-t-il pas?

- Les commandes sont peut-être verrouillées. Appuyez et maintenez l'écran pour déverrouiller.

Pourquoi le four ne chauffe-t-il pas?

- Si le four chauffe sans atteindre la température réglée, il se peut que la porte se soit pas bien fermée et que le joint n'assure pas une étanchéité parfaite.
- Vérifiez que la porte est bien fermée et n'est pas trop souvent ouverte, ou essayez de retirer et de réinstaller la porte. Reportez-vous à « Retirer la porte du four » pour voir les instructions.
- Si l'affichage fonctionne mais que le four ne chauffe pas du tout, il se peut qu'il soit en Mode Démonstration. Appelez le service à la clientèle ou un centre de service autorisé.

Pourquoi puis-je régler une température minimale?

- Pour des raisons de sécurité alimentaire, le four dispose de réglages de température minimale définis en usine, selon la fonction ou le mode de cuisson choisis. Essayez de sélectionner une autre fonction ou un mode de cuisson conçu pour des températures plus basses.

Pourquoi le ventilateur tourne-t-il pendant que le four chauffe?

- Le ventilateur fonctionne pendant le préchauffage pour aider le four à atteindre rapidement la température réglée. Selon la fonction ou le mode sélectionné(e), le ventilateur s'éteint une fois que four est chaud.

Pourquoi les lumières ne s'allument-elles pas quand j'ouvre la porte?

- Une ampoule a peut-être sautée. Consultez « Remplacer la lumière du four ».
- La porte peut ne pas être fermée correctement ou bien scellée. Vérifiez que la porte est bien fermée et n'est pas trop souvent ouverte, ou essayez de retirer et de réinstaller la porte. Reportez-vous à « Retirer la porte du four » pour voir les instructions.

Pourquoi la porte du four n'est-elle pas droite?

- La porte du four a été mal installée. Essayer de la retirer et de la réinstaller. Reportez-vous à « Retirer la porte du four » pour voir les instructions.

Que devez-vous faire si le vitre de la porte est fissurée, ébréchée ou brisée?

- N'utilisez pas le four. Communiquez avec un technicien de service formé et agréé par Fisher & Paykel ou le service à la clientèle.

Pourquoi ne puis-je pas accéder aux paramètres du four?

- Le four est allumé ou réglé pour la cuisson automatique et ne peut pas être réglé. Éteignez et rallumez le four ou attendez que la cuisson automatique se termine.

Pourquoi y a-t-il de l'air chaud qui sort des évents après que le four se soit éteint?

- Les ventilateurs de refroidissement continueront de fonctionner après l'arrêt du four pour s'assurer que le four refroidit correctement. Ils s'éteindront automatiquement une fois que le four aura refroidi.

Pourquoi y a-t-il de l'humidité qui s'accumule dans le four pendant la cuisson ?

- La vapeur et d'autres méthodes de cuisson génèrent de l'humidité. Attendez que le four soit froid, puis essuyez-le.

Pourquoi le plateau d'égouttage déborde-t-il?

- Le plateau d'égouttage doit être nettoyé ou vidé. Attendez que le four soit froid, puis essuyez le avec une éponge ou un chiffon doux, ou soulevez-le pour le retirer et le vider.

Pourquoi une odeur de brûlé se dégage-t-elle du four ?

- Il est possible que des aliments aient brûlé à la base du four. Nous recommandons de placer un plateau solide sous le plat perforé pour éviter les débordements et de nettoyer immédiatement tout déversement.

Pourquoi le four est-il si bruyant pendant un CYCLE DE NETTOYAGE?

- C'est normal. Les ventilateurs de refroidissement du four fonctionnent à leur vitesse maximale lors de la phase de refroidissement d'un cycle autonettoyant pyrolytique.

Pourquoi ne puis-je pas ouvrir la porte ni utiliser les commandes lorsque le cycle D'AUTO-NETTOYAGE est annulé ou terminé?

C'est normal. La porte se déverrouillera une fois le four refroidi.

Si votre four présente un défaut, il émettra des signaux sonores et affichera une alerte.

Que faire

Suivez les instructions à l'écran ou les étapes du tableau ci-dessous pour tenter de résoudre le problème et effacer l'alerte.

N'éteignez pas le four depuis la prise murale, à moins qu'il ne soit complètement refroidi. Le fait de couper l'alimentation pendant que le four est chaud peut endommager le four et les armoires environnantes.

CODE DE DÉFAUT	CAUSE POSSIBLE	QUE FAIRE
A1	Le four a surchauffé.	• Laissez refroidir le four. • Une fois le four refroidi et la porte déverrouillée, le code d'alerte disparaîtra. Vous pouvez alors utiliser le four.
A2	Erreur de serrure de porte. La porte ne peut pas être verrouillée après avoir commencé à se nettoyer seul.	• Éteins et rallume le four à l'alimentation. • Attendez 10 secondes que le verrou revienne à sa position initiale. • Assure-toi que la porte est fermée, puis redémarre le cycle d'autonettoyage.
A3	Erreur de serrure de porte. La porte ne peut pas être déverrouillée à la fin de Self Clean.	• Éteins et rallume le four à l'alimentation. • Appuyez plusieurs fois sur la porte pour aider la serrure à se déverrouiller.
F + numéro	Défaut technique.	• Notez le code d'alerte. • Attendez que les ventilateurs de refroidissement s'arrêtent et que le four soit entièrement refroidi. • Interrompez l'alimentation du four au niveau de la prise murale. • Communiquez avec un technicien de service formé et agréé par Fisher & Paykel ou le service à la clientèle.

Si le code d'erreur disparaît, vous pouvez continuer à utiliser votre four.

Si le problème persiste, notez le code d'erreur et contactez le service à la clientèle.

FISHERPAYKEL.COM

© Fisher & Paykel Appliances 2026. Tous droits réservés.

Les modèles présentés dans ce guide peuvent ne pas être disponibles sur tous les marchés et peuvent être modifiés à tout moment.

Les spécifications de produit présentées dans ce guide s'appliquent aux modèles et produits spécifiques qui y sont décrits à la date de publication. En vertu de notre politique d'amélioration continue des produits, ces spécifications peuvent changer à tout moment.

Pour plus de détails sur la disponibilité des modèles et spécifications dans votre pays, veuillez consulter notre site Web ou communiquez avec votre distributeur local Fisher & Paykel.

433894A 06.26

HORNO PIROLÍTICO/ MULTIFUNCIÓN DE 24 PULGADAS
CUIDADO Y MANTENIMIENTO

Familiarícese con su electrodoméstico	3
Limpia el horno	4
Ejecutar un ciclo de autolimpieza	6
Ajuste de los estantes	7
Ajusta los estantes deslizantes	8
Ajusta los patines de clip	9
Quitar las escaleras laterales	10
Abra el horno sin manija manualmente	11
Reemplazar la luz del horno	12
Solución de problemas	13
Códigos de fallas	16

FISHER & PAYKEL

USCA

HORNO PIROLÍTICO/MULTIFUNCIÓN DE 24 PULGADAS

OB24SAMPUNB5, OB24SAMPUNG5, OB24SAMPUB5, OB24SAMPUG5, OB24SACPUDX5, OB24SAMPTB5, OB24SACPTDX5

Cómo obtener los mejores resultados con el horno

- Descargue la aplicación para utilizar el modo remoto y recibir actualizaciones.
- Ajuste y acondicione el horno antes de usarlo.
- Realice ciclos regulares de limpieza CLEAN.
- Registre su producto para obtener un soporte de servicio más eficiente.

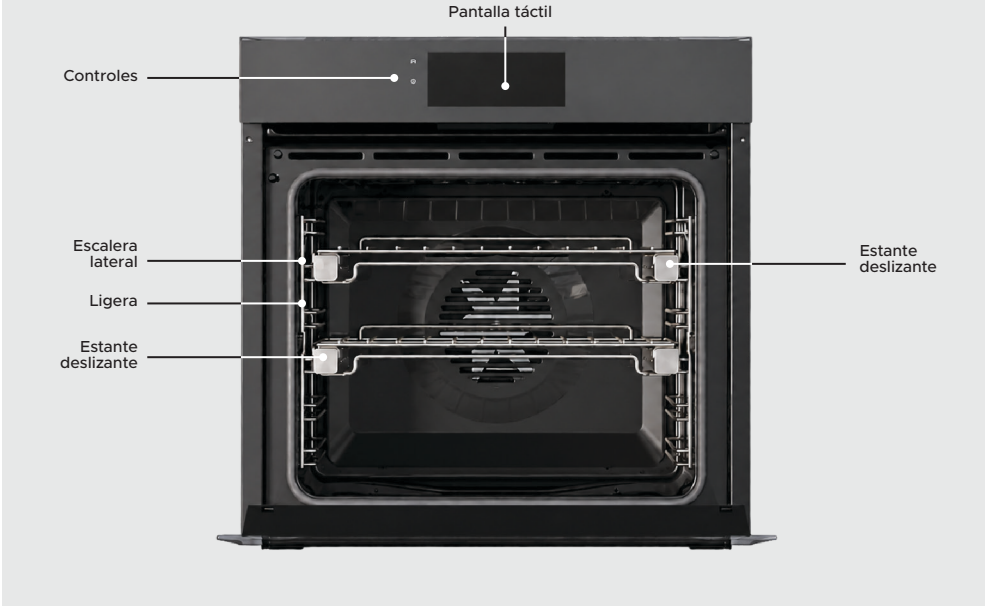

Todas las imágenes que se muestran en esta guía son ilustrativas. Su producto puede ser diferente.

Pasos clave para el mantenimiento de su horno

- Limpie las superficies con un paño húmedo y séquelas con un paño limpio que no suelte pelusa.
- Limpie la puerta después de cada uso.
- Ejecute ciclos de LIMPIEZA regulares.
- Descalcifique para eliminar la acumulación de minerales (solo para modelos de vapor).

No recomendamos:

- Almohadillas de limpieza
- Limpiadores o abrillantadores para acero inoxidable
- Productos de limpieza abrasivos, ácidos, alcalinos o con solventes.

Siempre deje que el horno se enfríe a una temperatura segura. Apague la fuente de alimentación antes de realizar cualquier limpieza o mantenimiento manual.

NO LIMPIE

Sello del horno

No limpie ni desmonte esta pieza. Tenga cuidado de no frotar, dañar o mover el sello del horno.

LIMPIE DESPUÉS DE CADA USO

Puerta del horno

Limpie con un paño suave y una mezcla de agua tibia y detergente para lavavajillas.

Para las manchas difíciles. Mezcle bicarbonato de sodio y agua tibia con una almohadilla de fregado no abrasiva, luego seque con un paño suave y sin pelusa.

Cavidad del horno

Limpie los derrames, manchas de comida o grasa de fácil acceso para evitar que se acumulen.

Limpie las superficies esmaltadas con un paño húmedo y una solución de agua caliente y detergente suave o un limpiador a base de amoniaco. Seque con un paño suave.

Para derrames persistentes, puede quitar la puerta del horno para un mayor acceso de limpieza. Consulte "Quitar la puerta del horno".

Sensor de temperatura con cable

Limpie con un paño húmedo y detergente para platos. Seque con un paño de microfibra .

- No introducir en el lavavajillas.
- No sumergir en agua.
- No limpiar con limpiador de hornos.

Racks, rejillas laterales, estantes de alambre, sartenes y bandejas

Limpie con un detergente suave y agua caliente.

Estantes deslizantes

Limpie con un paño húmedo y detergente para lavavajillas

- No quite el lubricante blanco (visible cuando el estante está extendido).
- No introducir en el lavavajillas.
- No sumergir en agua.
- No limpiar con limpiador de hornos.

Marco de la puerta del horno y pinzas esquineras de plástico

Limpie con detergente suave y agua caliente. Seque con un paño de microfibra .

Panel de control

Utilice solo un paño suave y húmedo con un detergente suave. Cualquier otra cosa puede rayar y dañar el vidrio y la pantalla del panel de control.

- No utilice limpiadores para horno, ásperos o abrasivos.
- No utilice esponjas de acero, fibra de alambre o espátulas de metal filosas.

Perilla

Limpie con una solución de detergente suave y agua caliente, luego seque con un paño. No utilice acero inoxidable ni limpiador para horno.

Superficies de acero inoxidable

Limpie con un detergente suave y agua caliente. Seque con un paño de microfibra.

Para manchas difíciles, utilice un limpiador y abrillantador de acero inoxidable adecuado.

- Asegúrese de que su limpiador de acero inoxidable no contenga compuestos de cloro, ya que son corrosivos y pueden dañar la apariencia de su horno.
- Frote siempre el acero inoxidable en la dirección de la veta del acero.

Paneles de vidrio

Limpie con un paño suave y una mezcla de agua tibia y detergente para lavavajillas.

Puede retirar el panel interior para limpiarlo. Consulte "Retirar el panel interior".

Los ciclos pirolíticos de AUTOLIMPIEZA funcionan a una temperatura extremadamente alta para quemar los restos de comida y la acumulación en su horno. Ejecute un CICLO DE LIMPIEZA anualmente para evitar las manchas quemadas.

Asegúrese de que la cocina esté bien ventilada.



1. Vaya al MENÚ y selecciona CLEAN, SELF CLEAN, luego STANDARD CLEAN o LIGHT CLEAN.

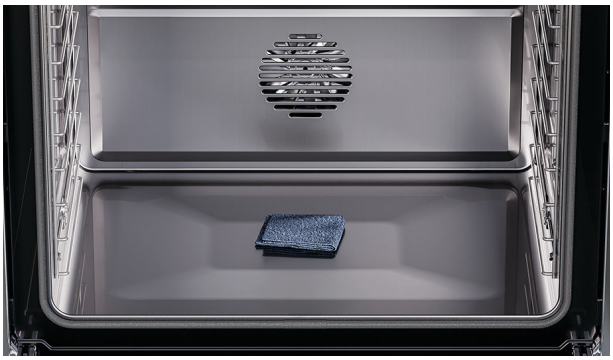

2. Retire todos los estantes, rejillas laterales y accesorios. Limpie la puerta del horno para evitar manchas y siga las instrucciones que aparecen en pantalla para iniciar el ciclo.

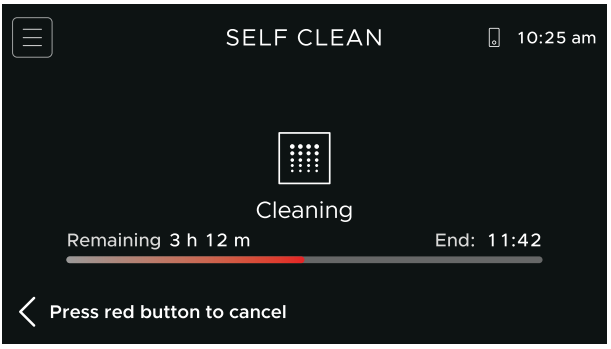

3. Se mostrará una barra de progreso mientras se ejecuta el ciclo de limpieza y de enfriamiento.

Después del ciclo de enfriamiento, retire la ceniza y limpie el horno con un paño suave.



Estantes deslizantes

1. Para retirar, sujete por la parte delantera, manteniendo el estante de alambre y el marco juntos, luego incline y extraiga el estante.

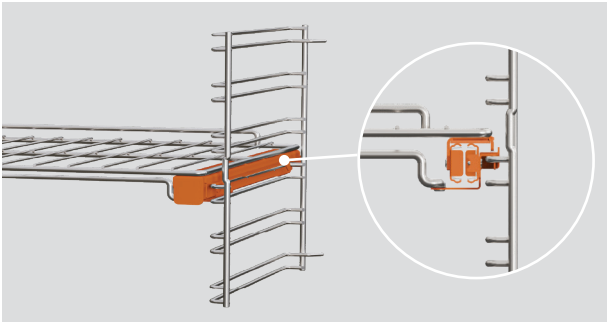

2. Para volver a montar, ponga el estante sobre las rejillas laterales y empújela dentro del horno, con la barandilla de protección hacia atrás.

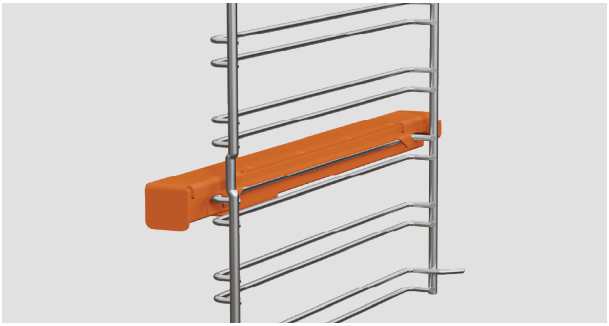

3. Asegúrese de que las pestañas traseras estén enganchadas a las rejillas laterales en ambos lados.



Rejillas de alambre

Incline y tire para retirar.

Para volver a montar, deslice la rejilla entre los rieles de las rejillas laterales. Asegúrese de que la barandilla de protección esté en la parte posterior.

AJUSTA LOS ESTANTES DESLIZANTES

Retire los estantes deslizantes para cambiarlos de posición o para facilitar la limpieza del interior del horno. Asegúrese de que el horno se haya enfriado primero.

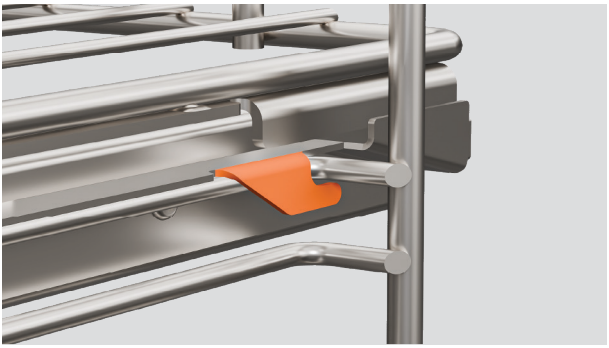

1. Asegúrese de que las correderas estén colocadas de la manera correcta, con la pestaña triangular hacia el frente.

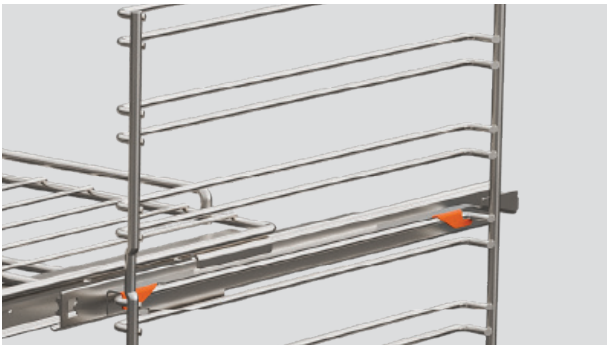

2. Coloque las pinzas superiores sobre la rejilla lateral. La pinza del frente debe ajustarse lo más cerca posible de la parte delantera de la rejilla deslizante.

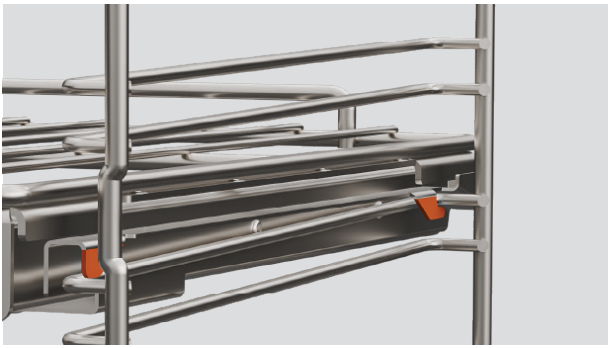

3. Gire las guías hacia abajo y enganche las pinzas inferiores en su lugar.

AJUSTA LOS PATINES DE CLIP

Quita los cables de clip para recolocarlos o para facilitar la limpieza dentro del horno. Asegúrate primero de que el horno se haya enfriado.

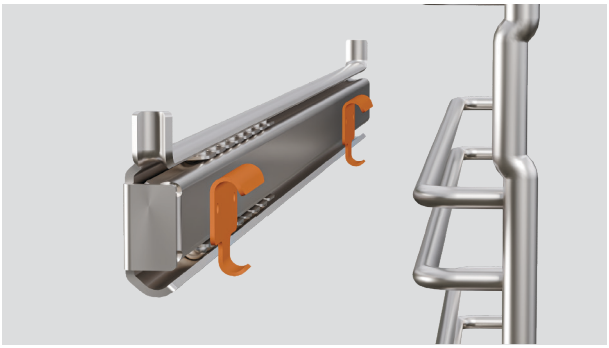

1. Asegúrate de que los corredores estén bien colocados, con el cierre metálico orientado hacia ti.

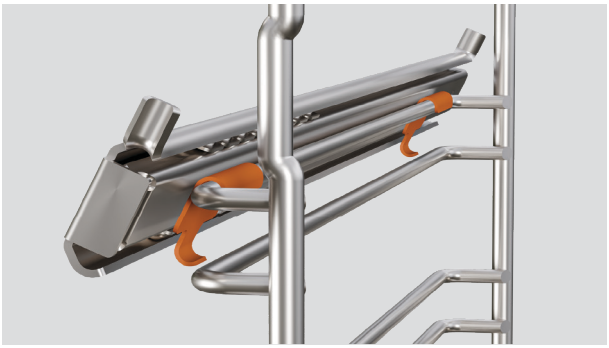

2. Coloca los clips superiores sobre la escalera lateral. El clip frontal debe colocarse lo más cerca posible de la parte delantera de la escalera deslizante.

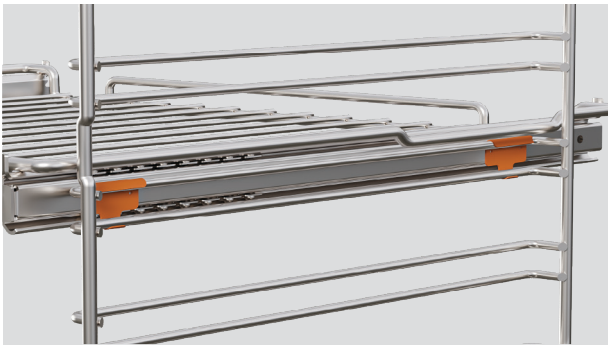

3. Gira los corredores hacia abajo y haz clic con los clips inferiores en su sitio.

QUITAR LAS ESCALERAS LATERALES

Retire las rejillas laterales para acceder a las luces del horno o para facilitar la limpieza dentro de este. Asegúrese de que el horno se haya enfriado primero.



1. Retire todos los estantes, luego desenrosque la tuerca que sostiene la rejilla en su posición. Utilice una moneda para aflojar si es necesario.

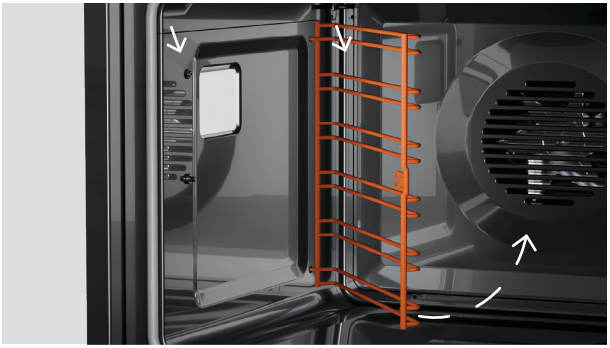

2. Tire de la parte frontal de la rejilla para separarla del tornillo y deslícela hacia delante para extraerla.



3. Para reemplazar, deslice las puntas de la rejilla en los agujeros, asegurándose de que la rejilla se asiente al ras contra el costado del horno. Alinee la pestaña con el tornillo y fíjela con la tuerca.

Utilice una moneda para apretar si es necesario.

ABRA EL HORNO SIN MANIJA MANUALMENTE

Puede abrir la puerta del horno sin manija manualmente durante un corte de energía o mientras el horno está en modo Sabático utilizando la herramienta suministrada para abrir la puerta.



1. Sostenga la herramienta para abrir la puerta por el lazo, con el extremo corto apuntando hacia la derecha.



2. Inserte con cuidado la herramienta para abrir la puerta en la parte superior derecha del horno, entre la rejilla central y la parte superior de la puerta.

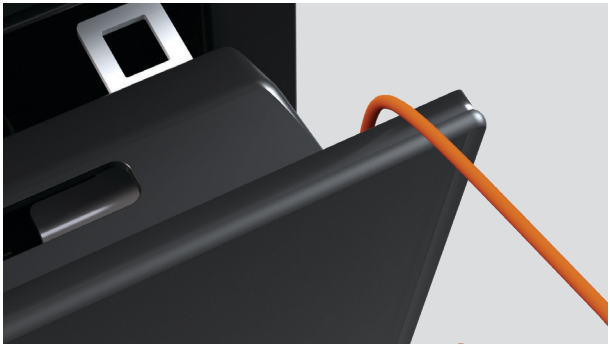

3. Gire la herramienta para abrir la puerta 90 grados en el sentido de las agujas del reloj, luego tire suavemente de la puerta para abrirla.

No fuerce la herramienta para abrir la puerta si no gira libremente, ya que podría causar daños.

REEMPLAZAR LA LUZ DEL HORNO

Puede reemplazar la luz del horno, pero esto no está cubierto por la garantía. Desconecte la fuente de alimentación del horno antes de cambiar la luz.

El horno utiliza bombillas halógenas G9 de 220-240 V/25W . Las bombillas de repuesto están disponibles en www.fisherpaykel.com.

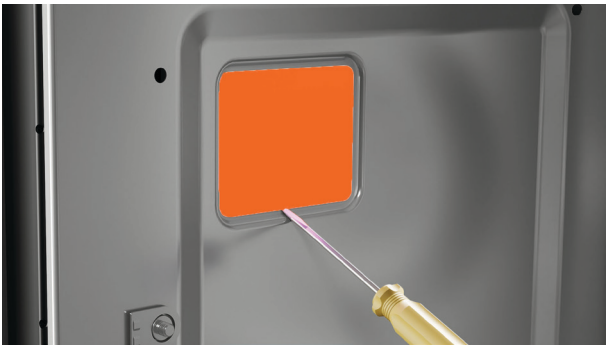

1. Retire todos los estantes y las rejillas laterales, luego use un destornillador de punta plana para levantar con cuidado la cubierta de vidrio de la bombilla.

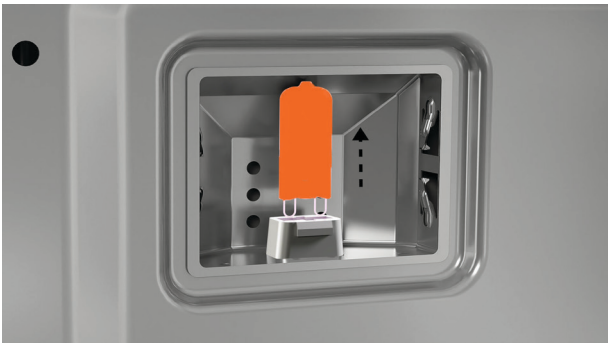

2. Retire la bombilla defectuosa del portalámparas.

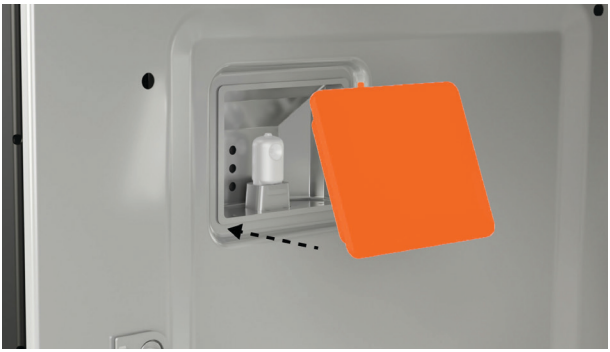

3. Sostenga la nueva bombilla con un paño suave para evitar tocarla, ya que esto reducirá su vida útil.

Inserte la bombilla en el zócalo, luego vuelva a colocar la tapa.

Generalidades

¿Por qué el producto no enciende?

- Sin alimentación. Asegúrese de que esté conectado a la fuente de alimentación y al tomacorriente.
- Verifique el disyuntor o compruebe si hay un corte de energía en su hogar o área. Si el producto sigue sin encenderse, llame al servicio de atención al cliente o a su centro de servicio autorizado.

¿Por qué no funciona la pantalla?

- Es posible que los controles estén bloqueados. Mantenga presionada la pantalla para desbloquear.

¿Por qué no se calienta el horno?

- Si el horno se calienta, pero no alcanza la temperatura establecida, es posible que la puerta no esté bien cerrada o sellada.
- Asegúrese de que la puerta esté bien cerrada y que no se abra con demasiada frecuencia o intente quitarla y volver a colocarla. Consulte "Retirar la puerta del horno" para obtener instrucciones.
- Si la pantalla funciona, pero el horno no se calienta en absoluto, es posible que esté en modo de demostración. Llame al Servicio de Atención al Cliente o a su Centro de servicio autorizado.

¿Por qué existe una temperatura mínima que puedo establecer?

- Por motivos de seguridad alimentaria, el horno tiene ajustes de temperatura mínimos predefinidos de fábrica según la función o método seleccionado. Intente seleccionar otra función o método diseñado para temperaturas más bajas.

¿Por qué está funcionando el ventilador mientras el horno se calienta?

- El ventilador funcionará como parte de la etapa de precalentamiento para ayudar a que el horno alcance la temperatura establecida rápidamente. Dependiendo de la función o método seleccionado, el ventilador se apagará después de que el horno se haya calentado.

¿Por qué no se encienden las luces al abrir la puerta?

- Es posible que la(s) bombilla(s) se hayan quemado. Consulte "Reemplazar la luz del horno".
- Es posible que la puerta no esté bien cerrada o sellada. Asegúrese de que la puerta esté bien cerrada y que no se abra con demasiada frecuencia o intente quitarla y volver a colocarla. Consulte "Retirar la puerta del horno" para obtener instrucciones.

¿Por qué la puerta del horno no está derecha?

- La puerta del horno está mal colocada. Intente quitarla y volver a colocarla. Consulte "Retirar la puerta del horno" para obtener instrucciones.

¿Qué debo hacer si el vidrio de la puerta está agrietado, astillado o estrellado?

- No use el horno. Póngase en contacto con un técnico capacitado de asistencia técnica de Fisher & Paykel o con el Servicio de Atención al Cliente.

¿Por qué no puedo obtener acceso a la configuración del horno?

- El horno está encendido o configurado para la cocción automática y no se puede ajustar. Apague y encienda el horno o espere a que finalice la cocción automática.

¿Por qué sale aire caliente por los orificios de ventilación después de apagar el horno?

- Los ventiladores de enfriamiento seguirán funcionando después de que se apague el horno para garantizar que se enfríe correctamente. Estos se apagarán de forma automática una vez que el horno se haya enfriado.

¿Por qué se acumula humedad en el horno durante la cocción?

- El vapor y otros métodos de cocción generan humedad. Espere a que el horno se enfríe, luego límpielo con un paño.

¿Por qué se desborda la bandeja de goteo?

- Es necesario limpiar o vaciar la bandeja de goteo. Espere a que el horno se enfríe, luego límpielo con una esponja o un paño suave, o levántelo para retirarlo y vaciarlo.

¿Por qué hay un olor a quemado que sale del horno?

- Puede haber comida quemada en la base del horno. Recomendamos colocar una bandeja sólida debajo del plato perforado para evitar derrames y limpiarlos tan pronto como ocurran.

¿Por qué el horno hace tanto ruido durante un CICLO DE AUTOLIMPIEZA?

- Esto es normal. Los ventiladores de enfriamiento del horno operan a su máxima velocidad durante la fase de enfriamiento de un ciclo de autolimpieza pirolítica.

¿Por qué no puedo abrir la puerta o usar los controles cuando EL CICLO DE AUTOLIMPIEZA se cancela o finaliza?

Esto es normal. La puerta se desbloqueará cuando el horno se haya enfriado.

Si hay una falla en su horno, emitirá un pitido y mostrará una alerta.

Qué hacer

Siga las instrucciones que aparecen en pantalla o los pasos de la siguiente tabla para intentar solucionar el problema y borrar la alerta.

No apague el horno en la pared, a menos que esté completamente frío. Si apaga el horno mientras está demasiado caliente, este y los gabinetes circundantes se pueden dañar.

CÓDIGO DE FALLA	POSIBLE CAUSA	QUÉ HACER
A1	El horno se sobrecalentó.	• Deje que el horno se enfríe. • Una vez que el horno se haya enfriado y la puerta se haya desbloqueado, el código de alerta desaparecerá. Ahora puede utilizar el horno.
A2	Error de cerradura de puerta. La puerta no se puede cerrar con llave luego de empezar a limpiar solo.	• Apaga y enciende el horno en la fuente de alimentación. • Espera 10 segundos a que el bloqueo vuelva a su posición inicial. • Cerciórate de que la puerta esté cerrada y luego resetear el ciclo de autolimpieza.
A3	Error de cerradura de puerta. La puerta no se puede abrir al final de Auto Limpia.	• Apaga y enciende el horno en la fuente de alimentación. • Presiona la puerta varias veces para ayudar a que se desenganche la cerradura.
F + número	Falla técnica.	• Anote el código de alerta. • Espere hasta que los ventiladores de enfriamiento se hayan detenido y el horno se haya enfriado por completo. • Desconecte la corriente al horno del tomacorriente de pared. • Póngase en contacto con un técnico capacitado de asistencia técnica de Fisher & Paykel o con el Servicio de Atención al Cliente.

Si el código de falla desaparece, puede seguir utilizando su horno.

Si el problema continúa, anote el código de falla y póngase en contacto con el Servicio de Atención al Cliente.

FISHERPAYKEL.COM

© Fisher & Paykel Appliances 2026. Todos los derechos reservados.

Los modelos ilustrados en esta guía pueden no estar disponibles en todos los mercados y están sujetos a cambio en cualquier momento.

Las especificaciones de los productos en esta guía corresponden a los productos y modelos específicos descritos a la fecha de su emisión. De acuerdo con nuestra política de mejora continua del producto, estas especificaciones pueden cambiar en cualquier momento.

Para obtener información actualizada acerca de la disponibilidad de modelos y especificaciones en su país de origen, visite nuestro sitio web o póngase en contacto con un distribuidor local de Fisher & Paykel.

433894A 06.26