FOUR
GUIDE D'INSTALLATION

Pièces requises	3
Accéder aux spécifications de votre produit	4
Déballez le produit	7
Retirer la porte	8
Raccorder à l'alimentation	10
Placer dans la cavité	15
Réajuster la porte	16
Aligner avec les armoires et appareils environnants	17
Installer dans la cavité	18
Repositionner les étagères	19
Liste de contrôle	20

US CA

MINIMAL

OS24NAMHUB5, OS24NAMHUNB5, OS24NAMHUNG5, OS24NAMVUB5, OS24NAMVUG5, OB24SAMPTB5, OB24SAMPUB5, OB24SAMPUG5, OB24SAMPUNB5, OB24SAMPUNG5, OS24SAMHUB5, OS24SAMHUNB5, OS24SAMHUNG5

STYLE CONTEMPORAIN

OS24NACVUDX5, OB24SACGB5, OB24SACGX5, OB24SACPTDX5, OB24SACPUDX5

PIÈCES REQUISES

OUTILS

Non fourni

- ☐ Perceuse alimentée
- ☐ Tournevis cruciforme

PIÈCES

fournis

- ☐ Vis (2)
- ☐ Garniture d'armoires (certains modèles uniquement)

Toutes les images présentées dans ce guide sont à titre représentatif. Votre produit peut différer.

ACCÉDER AUX SPÉCIFICATIONS DE VOTRE PRODUIT

Pour obtenir les spécifications complètes des produits, des armoires et des raccordements, consultez le guide de planification. Pour accéder au Guide de planification, scannez le code QR ou visitez fisherpaykel.com/specify. Recherchez par type d'appareil, nom de produit ou code de modèle.

STANDARD (MODÈLES MINIMALISTES ET CONTEMPORAINS)

OB24SACGB5, OB24SACGX5, OB24SACPTDX5, OB24SACPUDX5, OB24SAMPTB5, OB24SAMPUB5, OB24SAMPUG5, OB24SAMPUNB5, OB24SAMPUNG5, OS24SAMHUB5, OS24SAMHUNB5, OS24SAMHUNG5

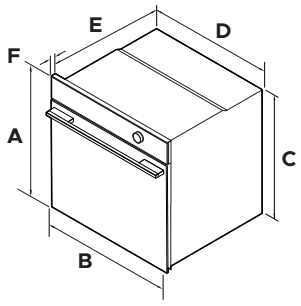

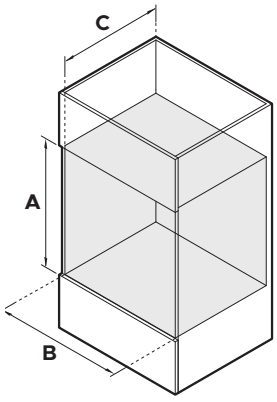

DIMENSIONS DU PRODUIT		po	mm
A	Hauteur totale	23 9/16	598
B	Largeur totale	23 7/16	596
C	Hauteur du châssis	22 5/8	575
D	Largeur du châssis	21 7/8	556
E	Profondeur du châssis	21 7/16	545
F	Épaisseur du tableau de commande	13/16	20

DIMENSIONS DE LA CAVITÉ		po	mm
A	Hauteur intérieure minimale de la cavité	22 13/16	580
B	Largeur intérieure minimale de la cavité	22 1/16	560
C	Profondeur intérieure minimale de la cavité	21 5/8	550
	Largeur d'armoire recommandée	23 5/8	600

Pour obtenir les spécifications complètes des produits, des armoires et des raccordements, consultez le guide de planification. Pour accéder au Guide de planification, scannez le code QR ou visitez fisherpaykel.com/specify. Recherchez par type d'appareil, nom de produit ou code de modèle.

COMPACT (MODÈLES MINIMALISTES ET CONTEMPORAINS)

OS24NACVUDX5, OS24NAMHUB5, OS24NAMHUNB5, OS24NAMHUNG5, OS24NAMVUB5, OS24NAMVUG5

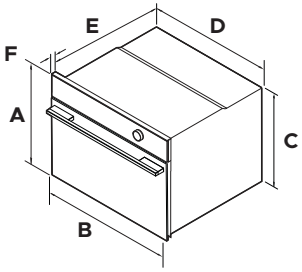

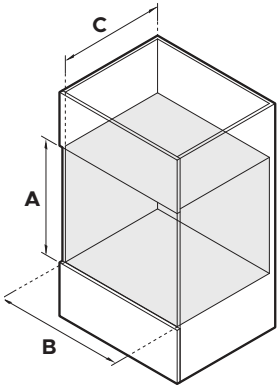

DIMENSIONS DU PRODUIT		po	mm
A	Hauteur totale	18	458
B	Largeur totale	23 7/16	596
C	Hauteur du châssis	17 1/8	435
D	Largeur du châssis	21 7/8	556
E	Profondeur du châssis	21 7/16	545
F	Épaisseur du tableau de commande	13/16	20

DIMENSIONS DE LA CAVITÉ		po	mm
A	Hauteur intérieure minimale de la cavité	17 5/16	440
B	Largeur intérieure minimale de la cavité	22 1/16	560
C	Profondeur intérieure minimale de la cavité	21 5/8	550
	Largeur d'armoire recommandée	18 1/18	600

fisherpaykel.com/specify

1. Reportez-vous au Guide de planification pour les spécifications des armoires, des cavités, des panneaux et de l'entretien.

Pour les armoires claires, assurez-vous qu'une finition a été considérée et installée.

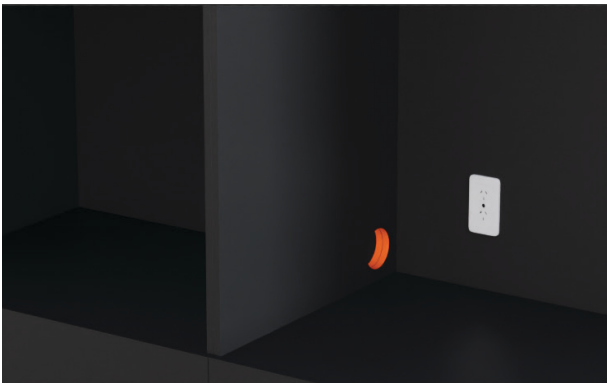

2. Assurez-vous que l'armoire respecte les spécifications minimales requises pour la cavité.

DÉBALLEZ LE PRODUIT

- Ne soulevez pas et ne déplacez pas le produit à l'aide de la poignée de porte.
- Conservez tous les matériaux d'emballage jusqu'à ce que l'appareil ait été inspecté.
- Inspectez le produit pour vous assurer qu'il n'y a aucun dommage à l'expédition. Si un dommage est détecté, contactez le distributeur ou le détaillant chez qui vous avez acheté le produit pour signaler le dommage.
- Fisher & Paykel n'est pas responsable des dommages causés par l'expédition.

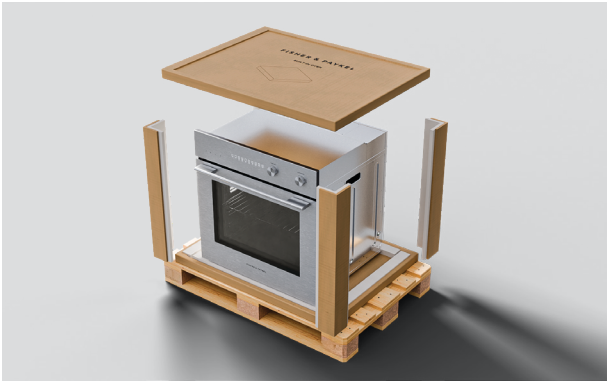

1. Coupez et retirez toutes les sangles et les emballages extérieurs. Soulevez le manchon de carton et retirez tous les matériaux d'emballage intérieurs.



2. Faites glisser le support d'emballage avant, puis soulevez le four vers le haut et vers l'avant pour le retirer de la palette.

Mettre l'emballage au rebut de manière responsable.



1. Ouvrez la porte et retirez tous les attaches de câbles et l'emballage qui maintiennent les étagères de four en place.



2. Saisissez les étagères situées à l'avant en veillant à maintenir la clayette et le cadre ensemble. Soulevez-les vers le haut et retirez-les du four. Pour plus de conseils sur le retrait des étagères, reportez-vous à la page 14.



NON VERROUILLÉ



VERROUILLÉ

3. Localisez les verrous à charnière de chaque côté de la porte. Poussez les verrous vers le haut pour les libérer.

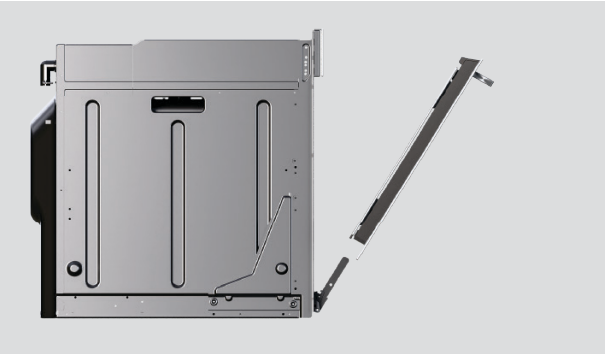

4. Tenir la porte des deux côtés, fermer partiellement la porte et la retirer soigneusement des charnières.

SPÉCIFICATIONS	MODÈLES OS24
Circuit dédié (A)	20
Alimentation nominale (W)	3200/4200
Alimentation (Hz)	60
Tension (V)	208/240
Connexion	Câblé (conduit fourni)

CONNEXION À TROIS FILS

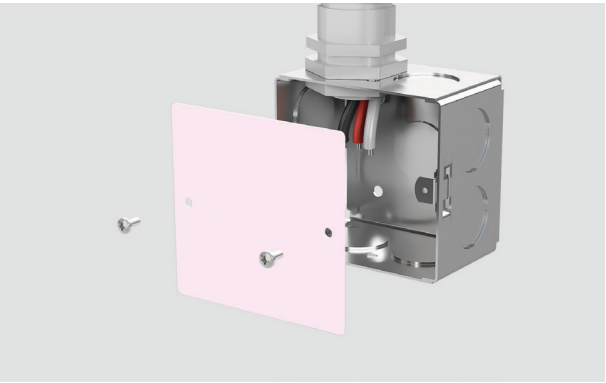

1. Déconnectez l'alimentation et retirez le couvercle de la boîte de jonction.

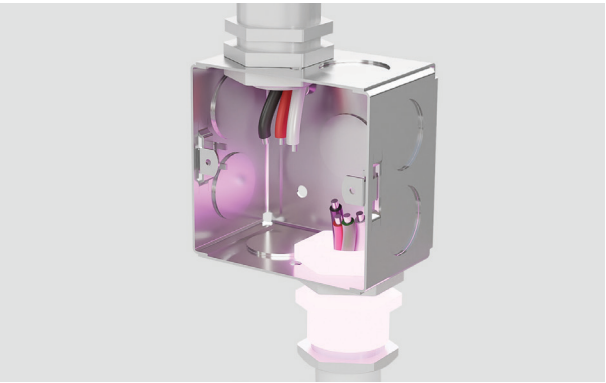

2. Connectez le câble du four à la boîte de jonction via le connecteur de conduit homologué UL.

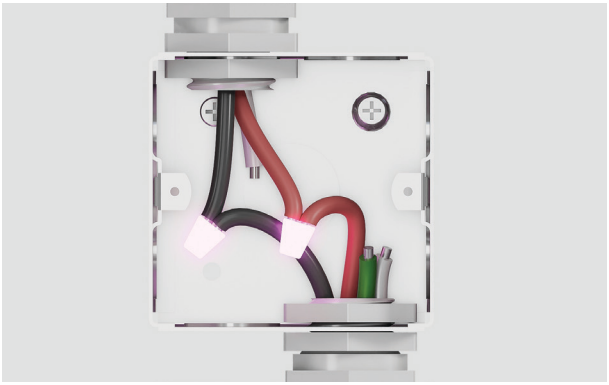

3. Connectez les deux fils noirs ensemble avec des connecteurs à visser et les deux fils rouges ensemble avec des connecteurs à visser.

Connectez la codes locaux conformément aux codes et ordonnances locaux.

CONNEXION À TROIS FILS

Si les codes locaux NE PERMETTENT PAS de connecter le conducteur de mise à la terre de l'armoire au fil neutre (blanc) dans la boîte de jonction.

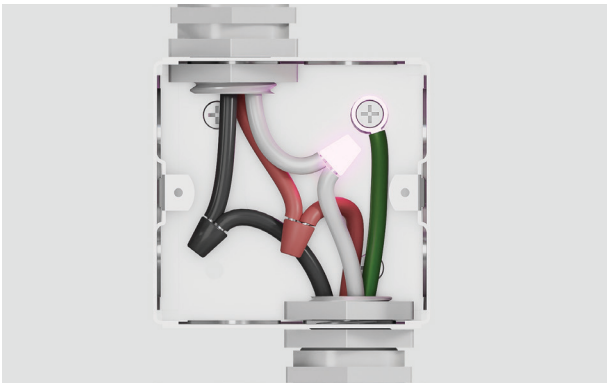

1. Séparez les câbles vert et blanc du four collés en usine. Si la boîte de connexion est mise à la terre, connectez le fil vert à la boîte de connexion en métal avec une vis avant de connecter le câble blanc du four au fil neutre (blanc) dans la boîte de connexion.

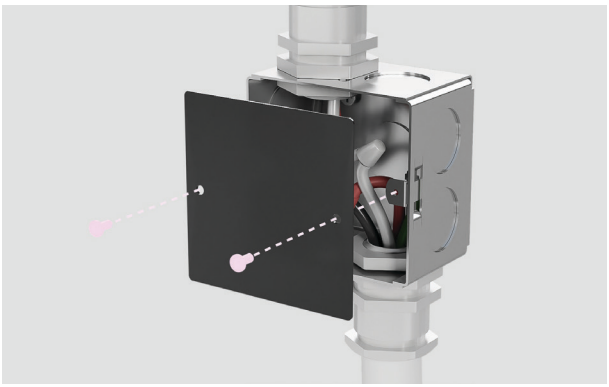

2. Remplacez la couverture de la boîte de jonction.

CONNEXION À TROIS FILS

Si les codes locaux permettent de connecter le conducteur de mise à la terre du câble neutre (blanc) dans la boîte de jonction.

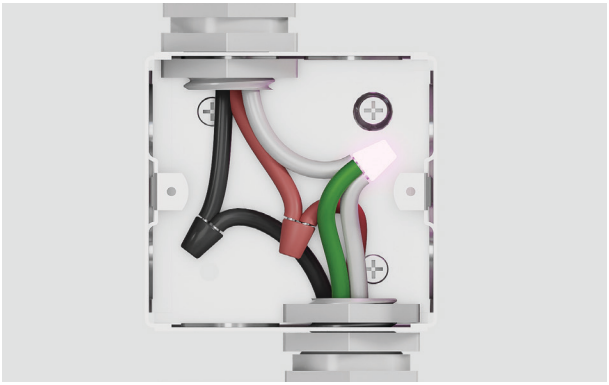

1. Connectez les fils vert et blanc du four, fixés en usine, au fil neutre (blanc) de la boîte de jonction.

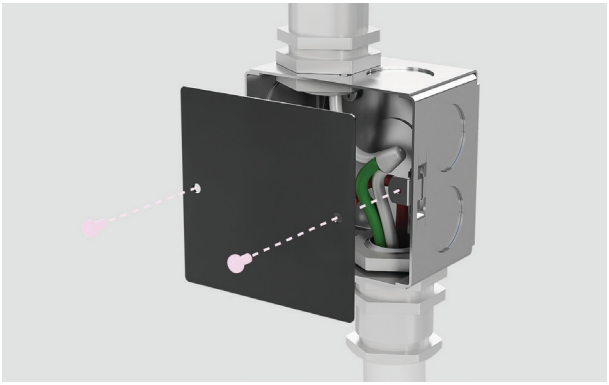

2. Remplacez la couverture de la boîte de jonction.

CONNEXION À QUATRE FILS

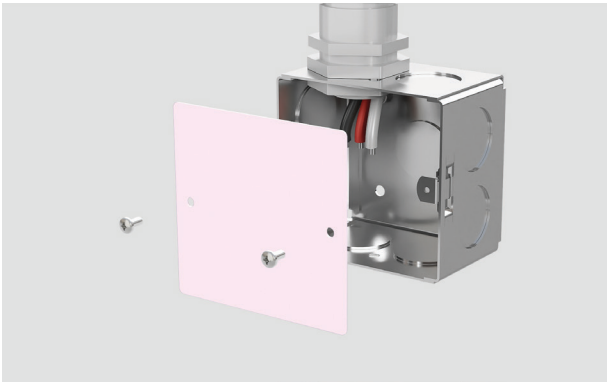

1. Déconnectez l'alimentation et retirez le couvercle de la boîte de jonction.

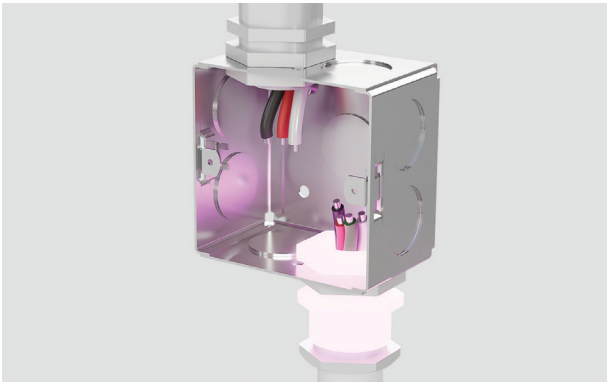

2. Connectez le câble du four à la boîte de jonction via le connecteur de conduit homologué UL.

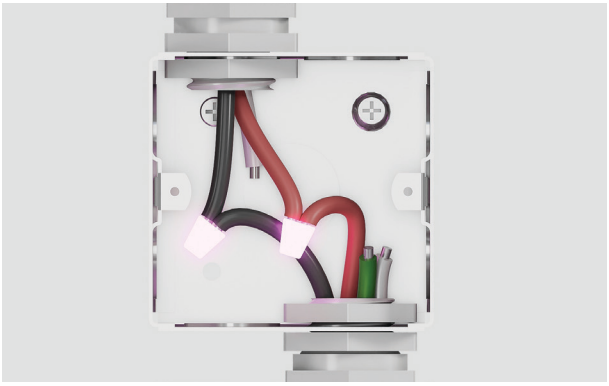

3. Connectez les deux fils noirs ensemble avec des connecteurs à visser et les deux fils rouges ensemble avec des connecteurs à visser.

Connectez la codes locaux conformément aux codes et ordonnances locaux.

CONNEXION À QUATRE FILS

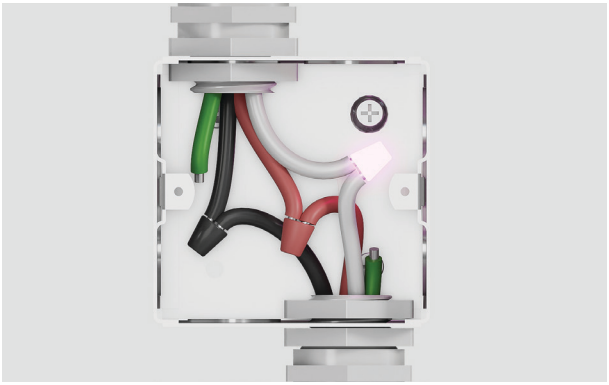

1. Séparez les câbles vert et blanc du four. Connectez le câble blanc du four au fil neutre (blanc) dans la boîte de connexion.

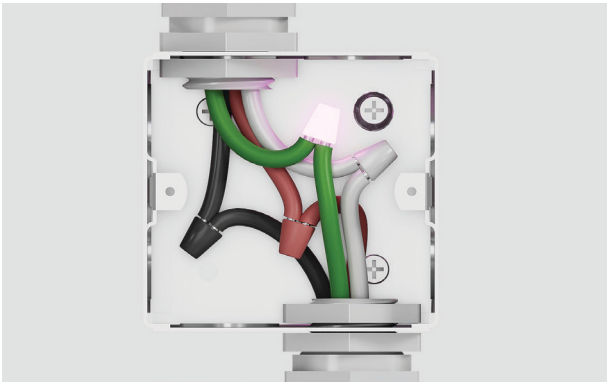

2. Connectez le câble de mise à la terre vert au fil de mise à la terre (vert) dans la boîte de jonction. Ne connectez pas le fil de mise à la terre vert au fil neutre (blanc) dans la boîte de jonction.

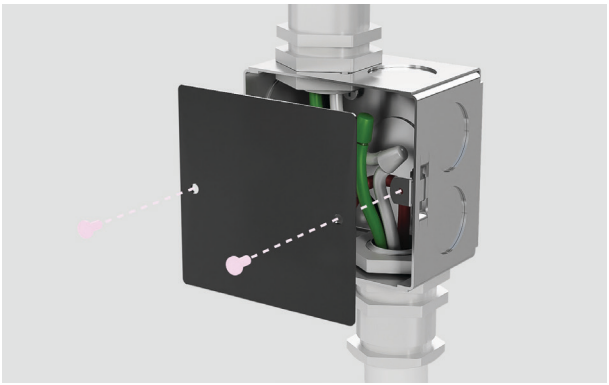

3. Remplacez la couverture de la boîte de jonction.

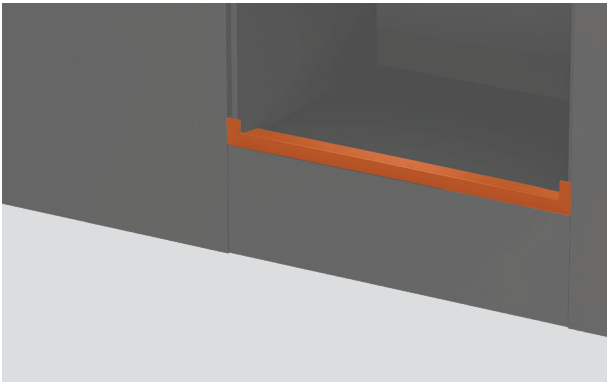

1. Pour les armoires claires, la garniture fournie peut être utilisée pour harmoniser les finitions. Pour l'installer, retirez l'adhésif de la garniture et appuyez pour la fixer à la cavité*.



2. Appliquez du ruban adhésif sur les panneaux des armoires adjacentes avant de soulever le produit pour le positionner.

*Pour acheter des découpes d'armoires en tant qu'accessoire optionnel, rendez vous sur fisherpaykel.com

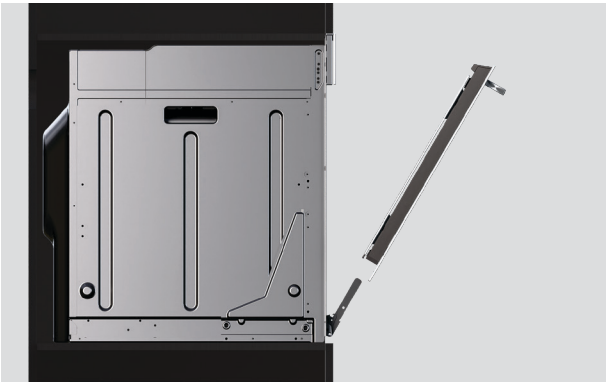

1. En tenant la porte des deux côtés, soulevez délicatement la porte sur les charnières.

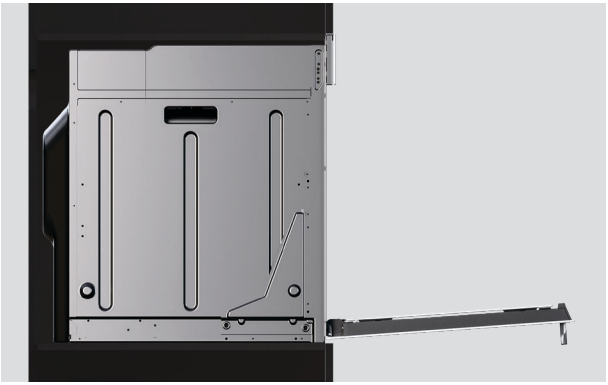

2. Ouvrez complètement la porte et poussez chaque levier de verrouillage vers le bas et verrouillez en place.

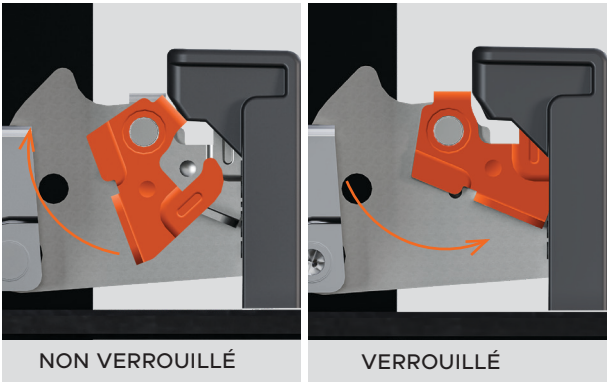

3. Assurez-vous que les deux charnières sont complètement verrouillées avant de fermer la porte.



1. Alignez le four avec les armoires et les appareils environnants.



2. Veillez à ce que les espacements verticaux soient uniformes avant de faire des ajustements à l’horizontal.



1. En utilisant le produit comme guide, pré-percez des trous pilotes de 2 x 3 mm.



2. Fixez le four à la cavité à l'aide des 2 x vis fournies.



Étagères glissantes

Remettez les étagères dans le four au niveau souhaité. Assurez-vous que les étagères sont à niveau et correctement positionnées avec la barrière de sécurité à l'arrière.



Étagères en fil

Glissez les étagères dans la cavité.

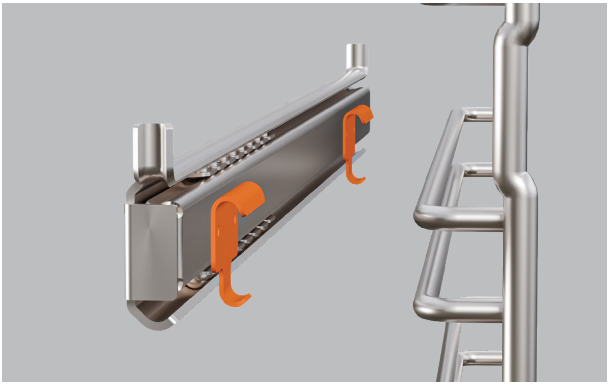

Glissières à agrafer

Posez les agrafes supérieures sur l'échelle latérale. L'agrafe avant doit être ajustée aussi près que possible de l'avant de l'échelle latérale. Enclenchez les agrafes inférieures en place.

LISTE DE CONTRÔLE

Vérifications après l'installation

- ☐ Tous les dégagements sont conformes.
- ☐ Le produit est de niveau et solidement installé dans les armoires.
- ☐ Vérifiez que la découpe inférieure n'est pas endommagée.
- ☐ Tous les emballages internes on été retirés.
- ☐ L'interrupteur d'isolement est facilement accessible.

Essai de fonctionnement

- ☐ Mettez le produit sous tension au niveau de l'alimentation électrique.
- ☐ Suivez les instructions à l'écran pour connecter le produit au Wi-Fi et régler l'horloge.

Complétez et conservez pour référence sécurisée :

Modèle _____

N° de série _____

Date d'achat _____

Acheteur _____

Adresse du distributeur _____

Nom de l'installateur _____

Signature de l'installateur _____

Entreprise d'installation _____

Date de date d'installation _____

FISHERPAYKEL.COM

© Fisher & Paykel Appliances 2026. Tous droits réservés.

Les modèles présentés dans ce guide peuvent ne pas être disponibles sur tous les marchés et peuvent être modifiés à tout moment.

Les spécifications de produit présentées dans ce guide s'appliquent aux modèles et produits spécifiques qui y sont décrits à la date de publication. En vertu de notre politique d'amélioration continue des produits, ces spécifications peuvent changer à tout moment.

Pour plus de détails sur la disponibilité des modèles et spécifications dans votre pays, veuillez consulter notre site Web ou communiquez avec votre distributeur local Fisher & Paykel.

433918A 07.26