FOURS DE 24 PO ET APPAREILS COMPLÉMENTAIRES DE STYLE MINIMALISTE

GUIDE DE PLANIFICATION

Four autonettoyant Série 7 | OB24SAMPTB5
Four compact à convection rapide Série 7 | OM24NMTB5
Tiroir-réchaud Série 9 | WB24SMB3

© FISHER & PAYKEL APPLIANCES LIMITED 2026

INTRODUCTION

Ce guide de planification complet vous fournit le cadre et les outils nécessaires pour obtenir le résultat souhaité avec les appareils électroménagers Fisher & Paykel. Dans ce guide, vous trouverez une gamme d'informations conceptuelles, détaillées et dimensionnelles sur les produits pour donner vie à vos idées et créer des espaces qui reflètent vraiment votre vision.

ASSISTANCE

Pour une planification de conception et un soutien d'installation supplémentaires, veuillez contacter l'équipe de soutien de conception Fisher & Paykel.
designsupport@fisherpaykel.com

REMARQUES

Les modèles présentés dans ce Guide de planification peuvent ne pas être disponibles sur tous les marchés et sont susceptibles de changer à tout moment. Consultez notre site Web fisherpaykel.com pour obtenir la version la plus récente du document. Les spécifications du produit peuvent différer de celles indiquées. Ce Guide de planification ne doit pas être utilisé comme guide d'installation pour un produit. Des conseils d'installation spécifiques [illegible]uit à la livraison ainsi que sur notre site

Informations de produit de haut niveau pour les premières étapes de la conceptualisation et du raffinement de votre conception.

Informations détaillées, y compris les spécifications et les dimensions du produit, pour vous aider dans les étapes de conception avancées.

TABLE DES MATIÈRES

CONCEPTION CONCEPTUELLE | **[illegible] ÉLABORÉE ET DÉTAILLÉE** | **[illegible]ÉE ET DÉTAILLÉE** | **PAGE**

CHOIX DE DESIGN
- Styles
- Style minimaliste **5**
- Options d'installation **6**
- Aperçu **7**

GUIDE DE SPÉCIFICATION
- Four autonettoyant **9**
- Four rapide à convection, modèle compact **10**
- Tiroir-réchaud **11**
- Dimensions **12**
- Services **13**

[illegible]NIQUES
- [illegible]toyant
- Four à convection rapide compact **16**
- Tiroir-réchaud **17**

[illegible]ANIFICATION
- [illegible] **19**
- Ventilation **20**
- Hauteur d'empilage **21**

SERVICES
- Connexion et alimentation électrique **23**

© FISHER & PAYKEL APPLIANCES LIMITED 2026

CHOIX DE DESIGN

© FISHER & PAYKEL APPLIANCES LIMITED 2026



STYLE MINIMAL - SANS POIGNÉES



STYLE MINIMALISTE



STYLE CONTEMPORAIN

Célébrant une esthétique singulière pour se fondre harmonieusement dans la cuisine, les fours de style minimaliste se caractérisent par des contrastes subtils de textures et de tons pour un sentiment de raffinement et de pureté.

Définis par des lignes épurées et des éléments de design intemporels, les fours de style contemporain apportent un sens d'équilibre et de raffinement. Une esthétique polyvalente qui s'harmonise avec une variété de styles de cuisine.

Ce guide de planification est destiné aux fours de 24 po et aux appareils complémentaires de style minimaliste. Pour obtenir des informations sur les autres styles, veuillez consulter le site Web de Fisher & Paykel. Pour connaître les modèles offerts, consultez la section « Aperçu » de ce guide de planification.

Les modèles présentés dans le présent Guide de planification peuvent ne pas être disponibles sur tous les marchés et sont susceptibles de changer à tout moment. Les spécifications du produit peuvent différer de celles indiquées. Ce guide de planification ne doit pas être utilisé comme guide d'installation pour un produit. De plus amples informations sont nécessaires pour installer correctement et en toute sécurité les produits présentés ici. Des conseils d'installation spécifiques seront disponibles avec le produit à la livraison et sur notre site Web fisherpaykel.com

FINI

Noir

FOURS

AUTONETTOYANT **CONVECTION RAPIDE**

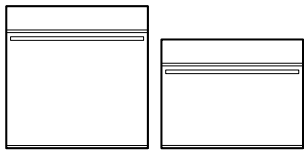

PRODUITS COMPLÉMENTAIRES

TIROIR CHAUFFANT



OPTIONS D'INSTALLATION

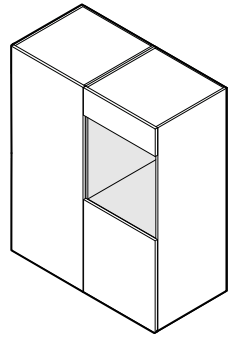

Installation dans le mur

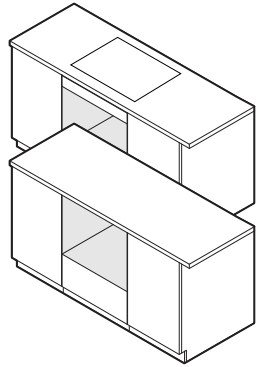

Installation sous le banc

Les modèles présentés dans le présent Guide de planification peuvent ne pas être disponibles sur tous les marchés et sont susceptibles de changer à tout moment. Les spécifications du produit peuvent différer de celles indiquées. Ce guide de planification ne doit pas être utilisé comme guide d'installation pour un produit. De plus amples informations sont nécessaires pour installer correctement et en toute sécurité les produits présentés ici. Des conseils d'installation spécifiques seront disponibles avec le produit à la livraison et sur notre site Web fisherpaykel.com

CONSIDÉRATIONS

Différentes configurations possibles, veuillez considérer les hauteurs pour les installations en grille et en rangée.

HAUTEUR D'EMPILAGE

La hauteur d'empilage correspond à la hauteur totale du produit avec un dégagement minimal entre le panneau avant de l'appareil et le panneau avant de l'armoire supérieure ou de l'appareil.

INSTALLATION SUPERPOSÉE

Hauteur de la pile
41 3/4" (1060 mm)

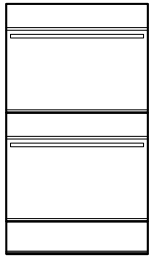

Hauteur de la pile
47 1/4" (1 200mm)

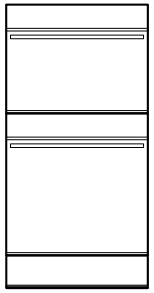

INSTALLATION DE GRILLE

Hauteur de la pile
23 5/8" (600mm)

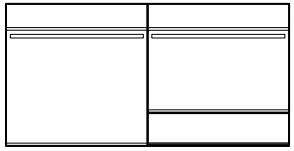

INSTALLATION EN RANGÉE

Hauteur de la pile
23 5/8" (600mm)

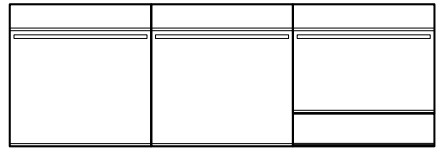

Les modèles présentés dans le présent Guide de planification peuvent ne pas être disponibles sur tous les marchés et sont susceptibles de changer à tout moment. Les spécifications du produit peuvent différer de celles indiquées. Ce guide de planification ne doit pas être utilisé comme guide d'installation pour un produit. De plus amples informations sont nécessaires pour installer correctement et en toute sécurité les produits présentés ici. Des conseils d'installation spécifiques seront disponibles avec le produit à la livraison et sur notre site Web fisherpaykel.com

ÉLÉVATION AVANT

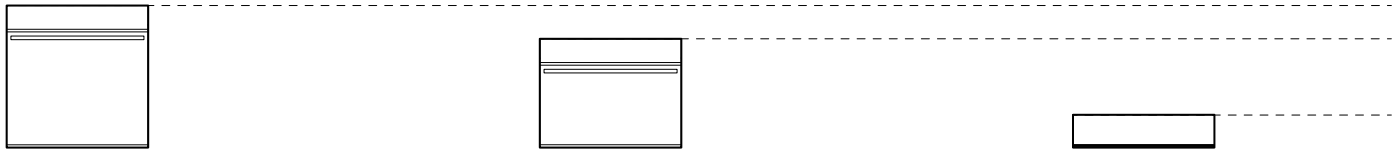

ÉLÉVATION LATÉRALE

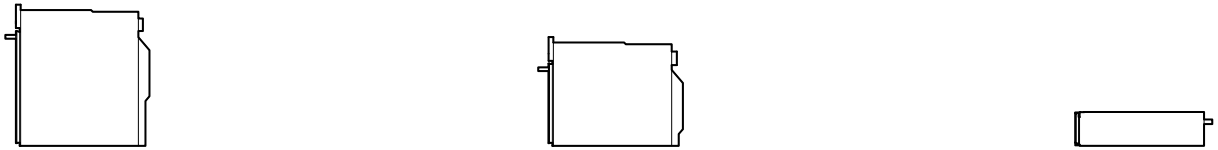



	FOUR AUTONETTOYANT	FOUR COMPACT À CONVECTION RAPIDE	TIROIR CHAUFFANT
Série	Série 7	Série 7	Série 9
Noir	OB24SAMPTB5	OM24NMTB5	WB24SMB3
Interface	Écran tactile de 5"	Écran tactile de 5"	-
Hauteur totale	23 9/16" (598 mm)	18" (458mm)	5 1/2" (140mm)
Largeur totale	23 7/16" (596mm)	23 7/16" (596mm)	23 7/16" (596mm)
Épaisseur du tableau de commande / panneau avant	13/16" (20mm)	13/16" (20mm)	13/16" (20mm)

Les modèles présentés dans le présent Guide de planification peuvent ne pas être disponibles sur tous les marchés et sont susceptibles de changer à tout moment. Les spécifications du produit peuvent différer de celles indiquées. Ce guide de planification ne doit pas être utilisé comme guide d'installation pour un produit. De plus amples informations sont nécessaires pour installer correctement et en toute sécurité les produits présentés ici. Des conseils d'installation spécifiques seront disponibles avec le produit à la livraison et sur notre site Web fisherpaykel.com

© FISHER & PAYKEL APPLIANCES LIMITED 2026

GUIDE DE SPÉCIFICATION

SÉRIES 7 ET 9

© FISHER & PAYKEL APPLIANCES LIMITED 2026





APERÇU

Conçu pour s'harmoniser avec les appareils de style minimaliste, ce four offre une finition affleurante et uniforme, idéale pour les cuisines modernes. La fonction autonettoyante pyrolytique décompose les résidus alimentaires pour un nettoyage facile, tandis que des méthodes de cuisson précises avec des recommandations de température et de type de chaleur pour une grande variété de types d'aliments sont facilement accessibles via l'écran tactile et SmartHQ™.

PRODUITS

OB24SAMPTB5 - Noir
Four autonettoyant minimaliste, 24 po, Série 7

SÉRIE ET STYLE

Série 7
Minimal

ACCESSOIRES

1 Supports latéraux résistants à l'autonettoyage

2 Glissières télescopiques

3 Clayette (x2)

FONCTIONNALITÉS

1 Le style minimaliste est conçu pour s'intégrer parfaitement aux armoires. Correspond à notre famille d'appareils de style minimaliste

2 La fonction auto-nettoyage à pyrolyse décompose les résidus alimentaires pour un nettoyage facile

3 Porte à ouverture et fermeture amorties de qualité supérieure

4 Capacité utile généreuse de 2,5 pi^3

5 L'écran tactile de 5 pouces est intuitif et facile à utiliser

6 Créez des résultats parfaits avec des méthodes de cuisson précises, avec des recommandations de température et de type de chaleur pour votre type d'aliment.

7 Contrôle de l'humidité et répartition uniforme de la chaleur grâce à la technologie ActiveVent™ et AeroTech™

8 Comprend un capteur de température câblé pour la surveillance en temps réel des températures de cuisson

9 La capacité de connexion via l'application SmartHQ™ offre des commandes et une visibilité de n'importe où et à tout moment

ACCESSOIRES

4 Plateau de friture à l'air chaud multifonctionnel

5 Plat à rôtir

6 Détecteur de température à fil

Les modèles présentés dans le présent Guide de planification peuvent ne pas être disponibles sur tous les marchés et sont susceptibles de changer à tout moment. Les spécifications du produit peuvent différer de celles indiquées. Ce guide de planification ne doit pas être utilisé comme guide d'installation pour un produit. De plus amples informations sont nécessaires pour installer correctement et en toute sécurité les produits présentés ici. Des conseils d'installation spécifiques seront disponibles avec le produit à la livraison et sur notre site Web fisherpaykel.com





APERÇU

Conçu pour s'harmoniser avec les appareils de style minimaliste, ce four offre une finition affleurante et uniforme, idéale pour les cuisines modernes. Les options de cuisson polyvalentes, y compris le micro-ondes ou la convection, offrent un chauffage efficace pour une variété de plats. Grâce à l'écran tactile et SmartHQ™, il est très facile de paramétrer des modes de cuisson précis avec des recommandations de température et de type de chaleur selon un vaste éventail d'aliments.

PRODUITS

OM24NMTB5 - Noir
Four à convection rapide compact minimaliste, 24 po, Série 7

SÉRIE ET STYLE

Série 7
Style minimal

FONCTIONNALITÉS

1. Le style minimaliste est conçu pour s'intégrer parfaitement aux armoires. Correspond à notre famille d'appareils de style minimaliste
2. Combine une cuisson au micro-ondes avec une chaleur par convection uniforme pour un chauffage polyvalent et efficace de divers plats
3. Avec une ouverture et une fermeture en douceur, la porte CoolTouch peut être touchée sans danger de l'extérieur, ce qui protège les mains et les armoires environnantes
4. Capacité utile compacte de 1,3 pi^3
5. L'écran tactile de 5 pouces est intuitif et facile à utiliser
6. Créez des résultats parfaits avec des méthodes de cuisson précises, avec des recommandations de température et de type de chaleur pour votre type d'aliment.
7. Fonctions polyvalentes pour micro-ondes uniquement, convection uniquement ou combi-micro-ondes pour s'adapter à une gamme de styles de cuisson
8. Comprend un capteur de température câblé pour la surveillance en temps réel des températures de cuisson
9. La capacité de connexion via l'application SmartHQ™ offre des commandes et une visibilité de n'importe où et à tout moment

ACCESSOIRES

1. Échelles latérales en chrome
2. Étagère en fil de fer
3. Étagère métallique abaissable
4. Plateau en verre
5. Grille de grillade
6. Détecteur de température à fil

Les modèles présentés dans le présent Guide de planification peuvent ne pas être disponibles sur tous les marchés et sont susceptibles de changer à tout moment. Les spécifications du produit peuvent différer de celles indiquées. Ce guide de planification ne doit pas être utilisé comme guide d'installation pour un produit. De plus amples informations sont nécessaires pour installer correctement et en toute sécurité les produits présentés ici. Des conseils d'installation spécifiques seront disponibles avec le produit à la livraison et sur notre site Web fisherpaykel.com





APERÇU

Conçu pour s'harmoniser avec les appareils de style minimaliste, ce tiroir-réchaud offre une finition affleurante et harmonieuse, idéale pour les designs de cuisines modernes. Il est doté d'un mécanisme d'ouverture par pression, de commandes tactiles intuitives et d'une base en verre lisse facile à nettoyer. Avec six programmes sur mesure et un espace pour 6 couverts, il garde les repas prêts à servir.

PRODUITS

WB24SMB3 - Noir
Tiroir-réchaud minimaliste, 24 po, série 9

SÉRIE ET STYLE

Série 9
Style minimal

FONCTIONNALITÉS

1. Le style minimaliste est conçu pour s'intégrer parfaitement aux armoires. Correspond à notre famille d'appareils de style minimaliste
2. Tiroir à ouverture à pression, conçu pour plus de commodité
3. Commandes tactiles simples et intuitives pour un fonctionnement sans effort
4. Base en verre facile à nettoyer
5. Fonctionnalité d'arrêt automatique et de démarrage différé pour aider à garder les plats chauds jusqu'au moment de servir
6. Espace pour 6 services de taille standard
7. Six programmes personnalisés, dont le réchauffage, la levée de pâte, la déshydratation et la cuisson lente, offrent commodité et flexibilité.

Les modèles présentés dans le présent Guide de planification peuvent ne pas être disponibles sur tous les marchés et sont susceptibles de changer à tout moment. Les spécifications du produit peuvent différer de celles indiquées. Ce guide de planification ne doit pas être utilisé comme guide d'installation pour un produit. De plus amples informations sont nécessaires pour installer correctement et en toute sécurité les produits présentés ici. Des conseils d'installation spécifiques seront disponibles avec le produit à la livraison et sur notre site Web fisherpaykel.com

DIMENSIONS DU PRODUIT

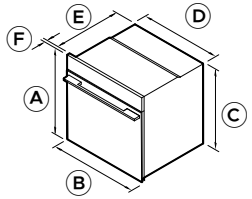

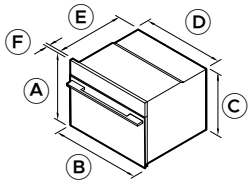

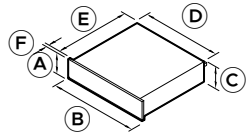

DIMENSIONS DE LA CAVITÉ

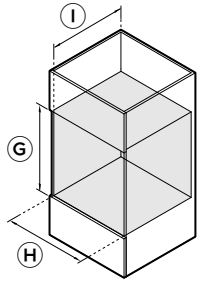

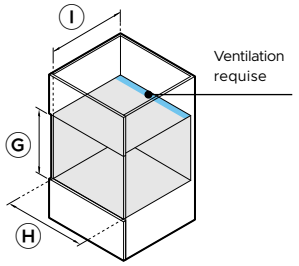

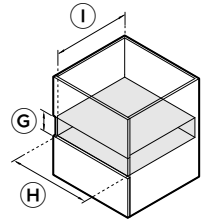

		FOUR AUTONETTOYANT OB24SAMPTB5		FOUR À CONVECTION RAPIDE COMPACT OM24NMTB5		TIROIR CHAUFFANT WB24SMB3	
DIMENSIONS DU PRODUIT		po	mm	po	mm	po	mm
A	Hauteur totale du produit	23 9/16	598	18	458	5 1/2	140
B	Largeur totale du produit	23 7/16	596	23 7/16	596	23 7/16	596
C	Hauteur du châssis	22 5/8	575	17 1/8	435	5 1/2	140
D	Largeur du châssis	21 7/8	556	21 7/8	556	21 3/8	543
E	Profondeur du châssis	21 7/16	545	21 7/16	545	21 9/17*	547*
F	Profondeur du cadre avant (hors poignée)	13/16	20	13/16	20	13/16	20
	Hauteur du panneau avant	-	-	-	-	5 3/8	136
	Largeur du panneau avant	-	-	-	-	23 7/16	596
	Profondeur d'ouverture de la porte à 90° (de l'avant du produit)	18 1/4	463	12 3/4	324	-	-
	Extension de tiroir	-	-	-	-	max. 16 5/16	Max 414

*Incluant la prise électrique.

DIMENSIONS DE LA CAVITÉ		po	mm	po	mm	po	mm
G	Hauteur de cavité	min 22 13/16	min. 580	min 17 5/16	min 440	min 5 9/16	min 142
H	Largeur de la cavité	min 22 1/16	min. 560	min 22 1/16	min. 560	min 22 1/16	min. 560
I	Profondeur de la cavité (à partir du repère avant du châssis)	min 21 5/8	min 550	min 21 5/8*	min 550*	min 21 5/8	min 550

*Une surface de ventilation totale minimale de 43,4 po (280 cm²) est requise. L'ouverture de ventilation doit être située à l'arrière de la cavité et peut être positionnée à la base, sur les côtés ou sur le dessus de la cavité.
Note : Les fours Fisher et Paykel de 24 po peuvent être installés directement sur le tiroir. Une étagère intermédiaire n'est pas nécessaire.

Les modèles présentés dans le présent Guide de planification peuvent ne pas être disponibles sur tous les marchés et sont susceptibles de changer à tout moment. Les spécifications du produit peuvent différer de celles indiquées. Ce guide de planification ne doit pas être utilisé comme guide d'installation pour un produit. De plus amples informations sont nécessaires pour installer correctement et en toute sécurité les produits présentés ici. Des conseils d'installation spécifiques seront disponibles avec le produit à la livraison et sur notre site Web fisherpaykel.com

VUE ISOMÉTRIQUE

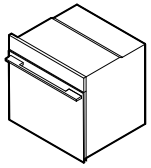

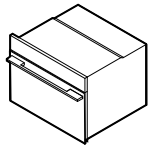

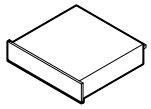

	FOUR AUTONETTOYANT OB24SAMPTB5	FOUR À CONVECTION RAPIDE COMPACT OM24NMTB5	TIROIR CHAUFFANT WB24SMB3
EXIGENCES RELATIVES AU PRODUIT			
Circuit dédié (A)	20	20	15
Alimentation nominale (W)	4200/3200	3300 / 3900	930
Alimentation (Hz)	60	60	60
Tension (V)	208/240	208/240	120
Connexion	Câblé 48 po (1220 mm)*	Câblé min 70 7/8 po (1800 mm)*	Cordon flexible 70 7/8 po (1800 mm)*

*Fourni avec le produit.
Note : Pour les installations multi-résidentielles, utilisez la puissance nominale pour calculer la demande.

CAPACITÉ			
Capacité totale du four	3cu ft (85L)	1,7 pi (49 L)	-
Capacité totale du réservoir d'eau	-	-	-

Remarque : toutes les machines à café ont des réservoirs d'eau internes qui doivent être remplis manuellement. Aucun approvisionnement en eau externe n'est requis.

POIDS			
Emballé	119 lb (54 kg)	106 lb (48 kg)	40lb (18kg)
Non emballé	99 lb (45 kg)	84lb (38kg)	37lb (17kg)

Les modèles présentés dans le présent Guide de planification peuvent ne pas être disponibles sur tous les marchés et sont susceptibles de changer à tout moment. Les spécifications du produit peuvent différer de celles indiquées. Ce guide de planification ne doit pas être utilisé comme guide d'installation pour un produit. De plus amples informations sont nécessaires pour installer correctement et en toute sécurité les produits présentés ici. Des conseils d'installation spécifiques seront disponibles avec le produit à la livraison et sur notre site Web fisherpaykel.com

© FISHER & PAYKEL APPLIANCES LIMITED 2026

FICHES TECHNIQUES

© FISHER & PAYKEL APPLIANCES LIMITED 2026

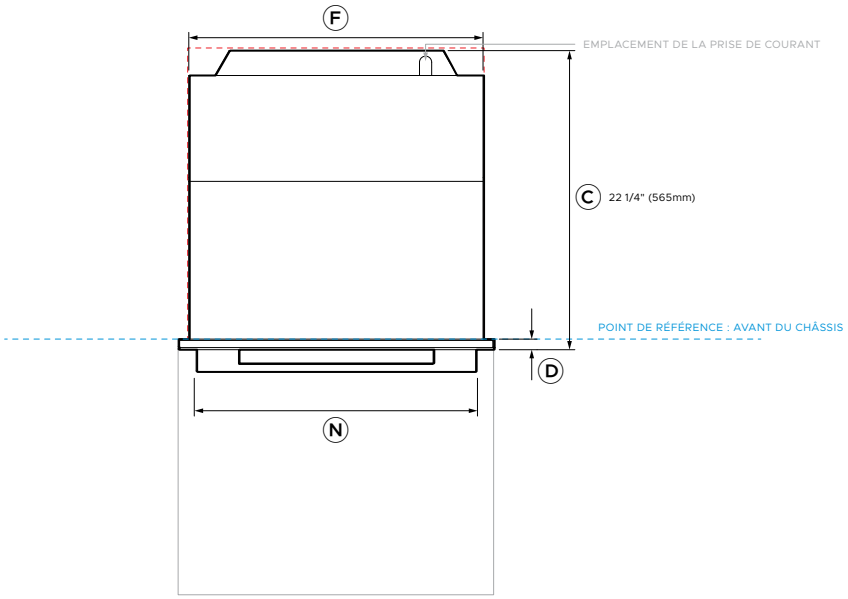

VUE DU PLAN

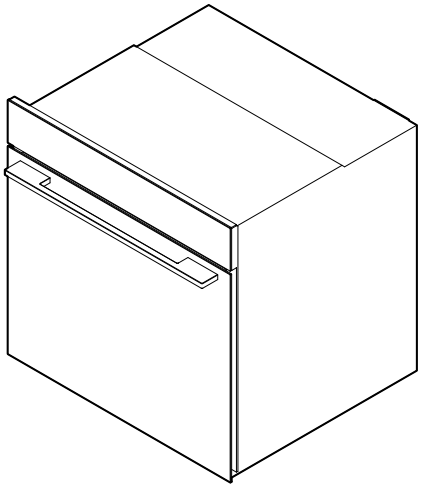

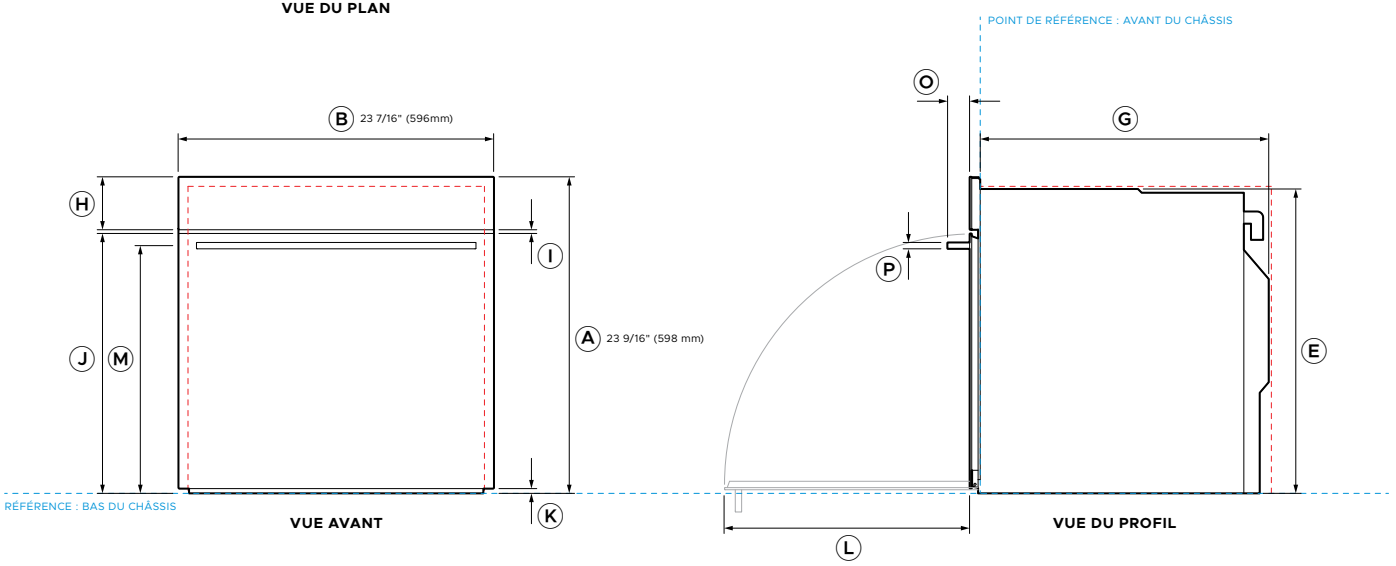

VUE AVANT **VUE DU PROFIL**

0 5 10 20 Pouces

No. de modèle :

OB24SAMPTB5 Four autonettoyant minimaliste, 24 po, Série 7 - noir

Dimensions du produit		**po**	**mm**
A	Hauteur totale du produit	23 9/16	598
B	Largeur totale du produit	23 7/16	596
C	Profondeur totale du produit (poignée exclue)	22 1/4	565
D	Profondeur du cadre avant (hors poignée)	13/16	20
E	Hauteur du châssis	22 5/8	575
F	Largeur du châssis	21 7/8	556
G	Profondeur du châssis	21 7/16	545
H	Hauteur du tableau de commande	3 15/16	100
I	Espacement entre la porte et le tableau de commande	9/32	7
J	Hauteur du bord supérieur de la porte (à partir du point de référence de la base du châssis)	19 5/16	491
K	Hauteur du bord inférieur de la porte (à partir du point de référence de la base du châssis)	3/8	9
L	Profondeur d'ouverture de la porte à90° (depuis l'avant du produit)	8 1/4	463
M	Hauteur de la ligne centrale de la poignée (à partir du point de référence de la base du châssis)	18 7/16	468
N	largeur de la poignée	20 13/16	528
O	Profondeur de la poignée (projection)	1 21/32	42
P	Épaisseur de la poignée	15/32	12

Dégagements minimaux	**po**	**mm**
Hauteur de cavité	min 22 13/16	min. 580
Largeur de la cavité	min 22 1/16	min. 560
Profondeur de la cavité (à partir du repère avant du châssis)	min 21 5/8	min 550
Dégagement du cadre avant – dessus et côtés	min 1/16	min. 2

- - - - - INDIQUE LE POINT DE RÉFÉRENCE DU PRODUIT
- - - - - INDIQUE LES DÉGAGEMENTS AUTOUR DES ARMOIRES

REMARQUE IMPORTANTE : Dans ce guide, les dimensions peuvent varier de ±2 mm (1/16 po). Veuillez lire le manuel d'installation pour obtenir des informations détaillées sur l'installation du produit. Pour les instructions d'installation et spécifications complètes, visitez le site fisherpaykel.com

© FISHER & PAYKEL APPLIANCES LIMITED 2026

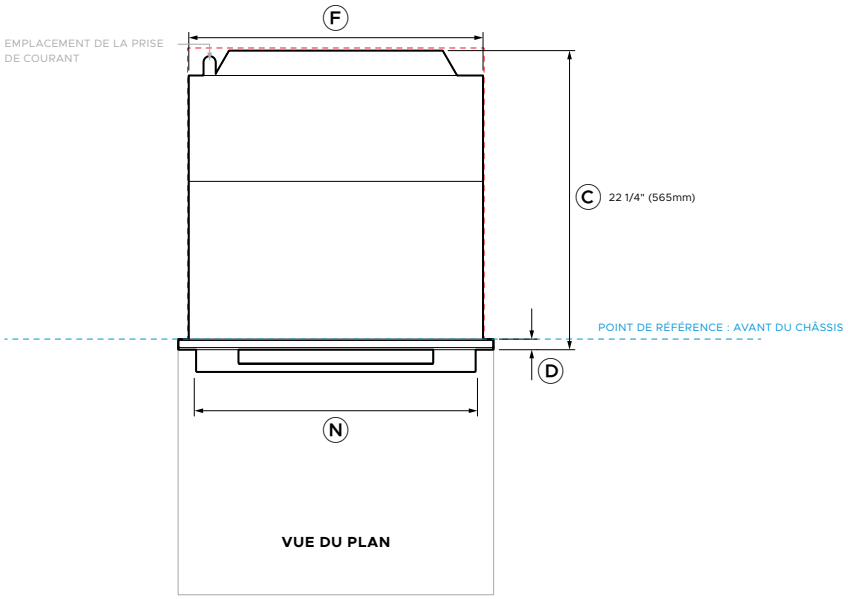

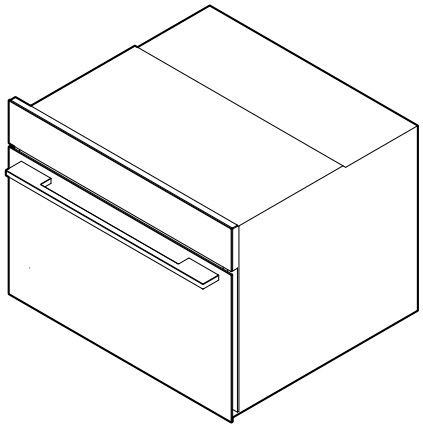

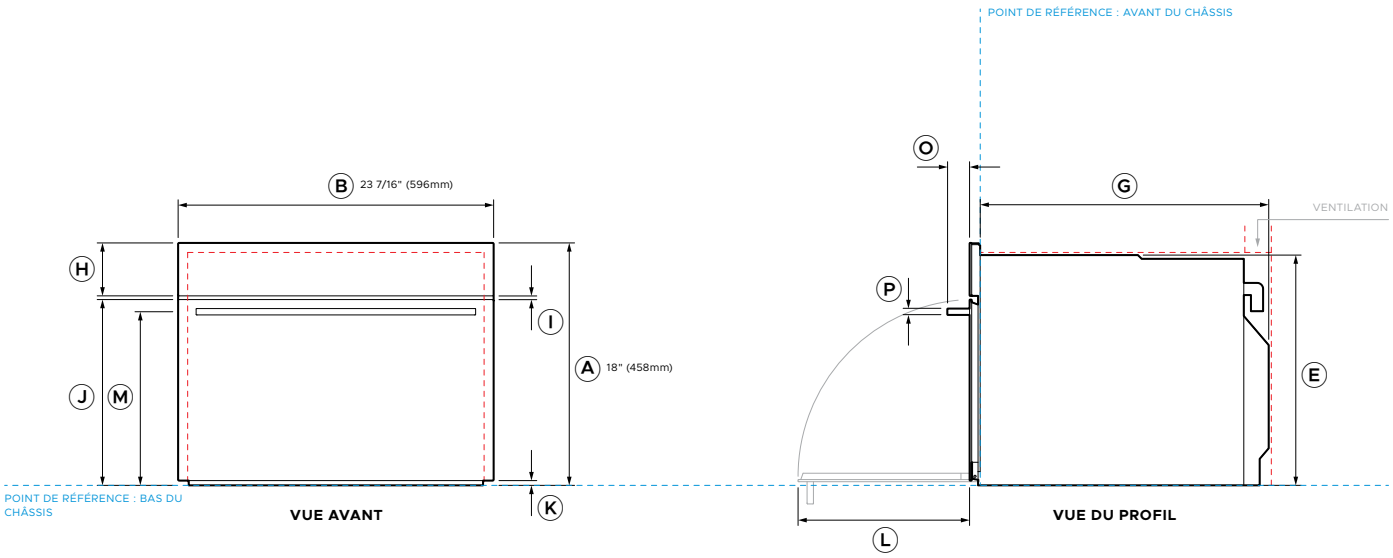



No. de modèle :

OM24NMTB5	Four compact à convection rapide minimaliste, 24 po, Série 7 - noir

Dimensions du produit		**po**	**mm**
A	Hauteur totale du produit	18	458
B	Largeur totale du produit	23 7/16	596
C	Profondeur totale du produit (poignée exclue)	22 1/4	565
D	Profondeur du cadre avant (hors poignée)	13/16	20
E	Hauteur du châssis	17 1/8	435
F	Largeur du châssis	21 7/8	556
G	Profondeur du châssis	21 7/16	545
H	Hauteur du tableau de commande	3 15/16	100
I	Espacement entre la porte et le tableau de commande	9/32	7
J	Hauteur du bord supérieur de la porte (à partir du point de référence de la base du châssis)	13 13/16	351
K	Hauteur du bord inférieur de la porte (à partir du point de référence de la base du châssis)	3/8	9
L	Profondeur d'ouverture de la porte à90° (depuis l'avant du produit)	12 3/4	324
M	Hauteur de la ligne centrale de la poignée (à partir du point de référence de la base du châssis)	12 29/32	328
N	largeur de la poignée	20 13/16	528
O	Profondeur de la poignée (projection)	1 21/32	42
P	Épaisseur de la poignée	15/32	12

Dégagements minimaux	**po**	**mm**
Hauteur de cavité	min 17 5/16	min 440
Largeur de la cavité	min 22 1/16	min. 560
Profondeur de la cavité (à partir du repère avant du châssis)	min 21 5/8	min 550
Dégagement du cadre avant – dessus et côtés	min 1/16	min. 2

Exigences en matière de ventilation	**po**	**mm**
Hauteur de l'ouverture de la ventilation arrière*	min. 2	min 50
Largeur de l'ouverture de ventilation arrière*	min 22 1/16	min. 560

*Une surface de ventilation totale minimale de 43,4 po (280 cm²) est requise. L'ouverture de ventilation doit être située à l'arrière de la cavité et peut être positionnée à la base, sur les côtés ou dans le haut de la cavité.

- - - - - - INDIQUE LE POINT DE RÉFÉRENCE DU PRODUIT
- - - - - - INDIQUE LES DÉGAGEMENTS AUTOUR DES ARMOIRES

REMARQUE IMPORTANTE : Dans ce guide, les dimensions peuvent varier de ±2 mm (1/16 po). Veuillez lire le manuel d'installation pour obtenir des informations détaillées sur l'installation du produit. Pour les instructions d'installation et spécifications complètes, visitez le site fisherpaykel.com

© FISHER & PAYKEL APPLIANCES LIMITED 2026

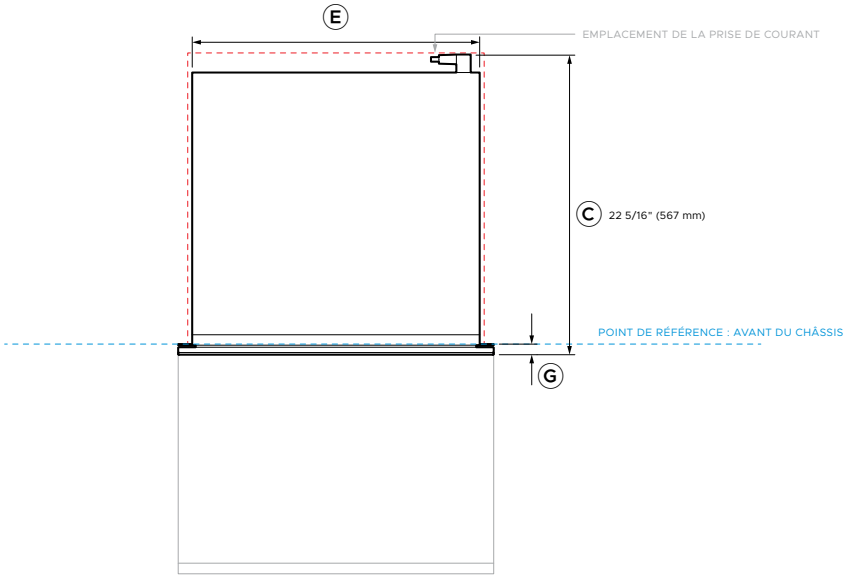

VUE DU PLAN

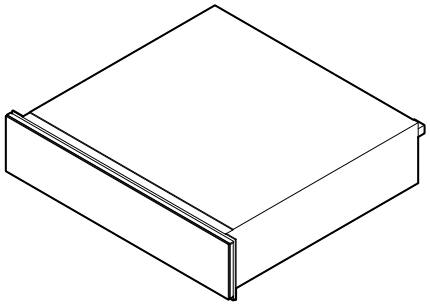

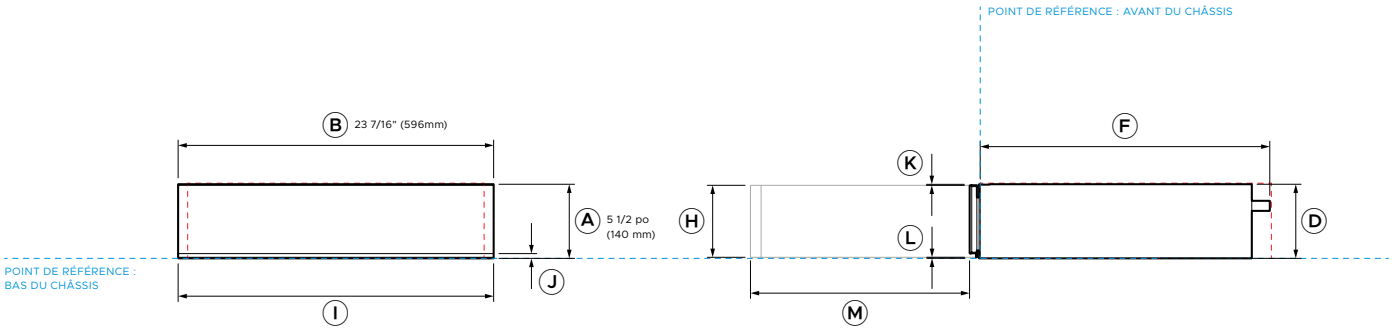

VUE AVANT **VUE DU PROFIL**



No. de modèle :

WB24SMB3 Tiroir-réchaud minimaliste, 24 po, Série 9 - noir

Dimensions du produit		**po**	**mm**
A	Hauteur totale du produit	5 1/2	140
B	Largeur totale du produit	23 7/16	596
C	Profondeur globale du produit (prise électrique incluse)	22 5/16	567
D	Hauteur du châssis	5 1/2	140
E	Largeur du châssis	21 3/8	543
F	Profondeur du châssis	21 9/17	547
G	Profondeur du cadre avant (incluant la collerette d'encastrement et le panneau avant)	13/16	20
H	Hauteur du panneau avant	5 3/8	136
I	Largeur du panneau avant	23 7/16	596
J	Hauteur du bord visuel inférieur du panneau avant (à partir du point de référence de la base du châssis)	3/8	9
K	Du bord supérieur du panneau avant jusqu'au dessus du châssis	1/16	2
L	Hauteur du bord véritable inférieur du panneau avant (à partir du point de référence de la base du châssis)	1/16	2
M	Extension de tiroir	max. 16 5/16	Max 414

Dégagements minimaux	**po**	**mm**
Hauteur de cavité - installation d'un appareil seul - installation empilée	 min 5 9/16 5 1/2	 min 142 140
Largeur de la cavité	min 22 1/16	min. 560
Profondeur de la cavité (à partir du repère avant du châssis)	min 21 5/8	min 550
Dégagement du cadre avant – dessus et côtés	min 1/16	min. 2

Note : Les fours Fisher et Paykel de 24 po peuvent être installés directement sur le tiroir. Une étagère intermédiaire n'est pas nécessaire.

- - - - - INDIQUE LE POINT DE RÉFÉRENCE DU PRODUIT
- - - - - INDIQUE LES DÉGAGEMENTS AUTOUR DES ARMOIRES

REMARQUE IMPORTANTE : Dans ce guide, les dimensions peuvent varier de ±2 mm (1/16 po). Veuillez lire le manuel d'installation pour obtenir des informations détaillées sur l'installation du produit. Pour les instructions d'installation et spécifications complètes, visitez le site fisherpaykel.com

© FISHER & PAYKEL APPLIANCES LIMITED 2026

CONSIDÉRATIONS DE PLANIFICATION

© FISHER & PAYKEL APPLIANCES LIMITED 2026

DÉGAGEMENTS DES ARMOIRES

DÉGAGEMENTS		po	mm
A	Dégagement du panneau avant / personnalisé - côtés	min 1/16	min. 2
B	Dégagement du panneau personnalisé - dessus	min 1/16	min. 2

SOUS-BANC

Si vous installez une surface de cuisson au-dessus du four, veillez à ce qu'un dégagement suffisant soit prévu pour la table de cuisson, conformément aux instructions du fabricant de la table de cuisson.

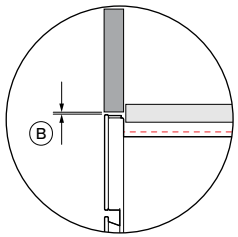

DÉTAIL 1
VUE DU PROFIL

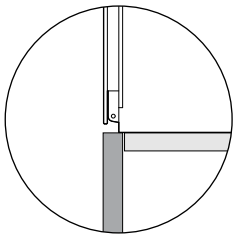

DÉTAIL 2
VUE DU PROFIL

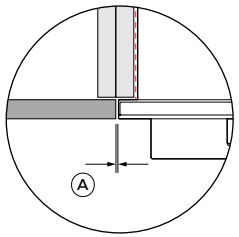

DÉTAIL 3
VUE EN PLAN

Les produits ne nécessitent aucun dégagement au bas entre le produit et le panneau avant de l'armoire ou l'appareil électroménager.

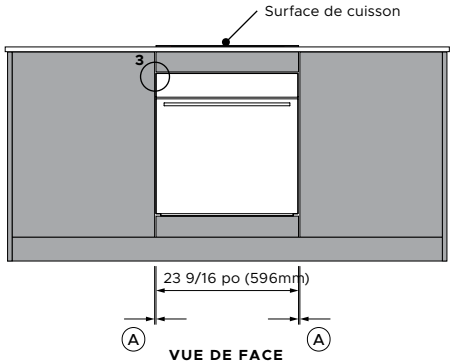

VUE DE FACE

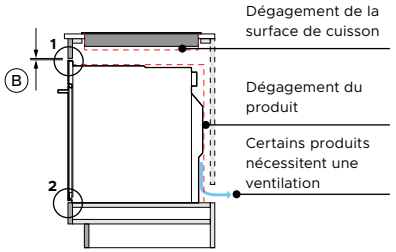

VUE DU PROFIL

INSTALLATION

UNIQUE

Rendez-vous à la section « Fiches de données » de ce guide de planification.
pour plus de détails.

EMPILÉ OU EN GRILLE

Rendez-vous à la section « Hauteur d'empilage » dans ce guide de planification.
pour plus de détails.

REVÊTEMENT NOIR

Il est recommandé d'appliquer un revêtement noir sur tous les bords avant et les ouvertures aux endroits où se trouvent les produits, ainsi que sur les panneaux latéraux des armoires lorsqu'elles sont en feuillure.

ÉTAGÈRE DE SÉPARATION

Si la façade de l'appareil est plus épaisse que celle du meuble, réglez la profondeur de l'étagère de séparation pour que le four soit au même niveau que la façade du meuble.

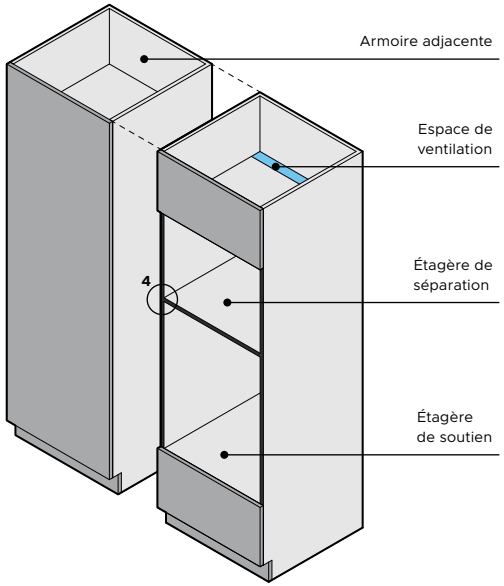

FINITION D'ARMOIRE POUR FOUR (EN OPTION)

Une finition d'armoire noire en option est fournie avec tous les fours.
Avant l'installation, vérifiez la hauteur de la bande de jonction par rapport aux étagères de séparation ou de support. Si nécessaire, marquez et coupez la bande de jonction à la hauteur appropriée pour éviter les interférences.

Note : Les fours à micro-ondes ont une largeur de moulure différente. Assurez-vous que la bonne moulure est utilisée pour chaque appareil.

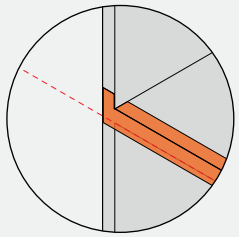

DÉTAIL 4
VUE ISOMÉTRIQUE

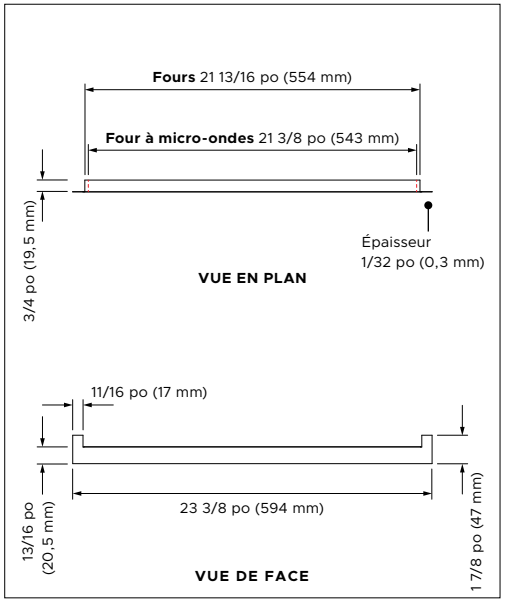

Les modèles présentés dans le présent Guide de planification peuvent ne pas être disponibles sur tous les marchés et sont susceptibles de changer à tout moment. Les spécifications du produit peuvent différer de celles indiquées. Ce guide de planification ne doit pas être utilisé comme guide d'installation pour un produit. De plus amples informations sont nécessaires pour installer correctement et en toute sécurité les produits présentés ici. Des conseils d'installation spécifiques seront disponibles avec le produit à la livraison et sur notre site Web fisherpaykel.com

© FISHER & PAYKEL APPLIANCES LIMITED 2026

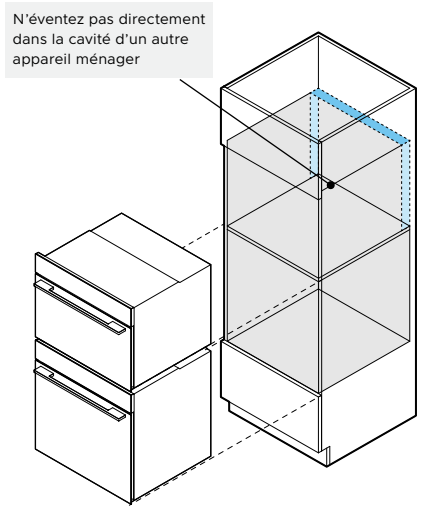

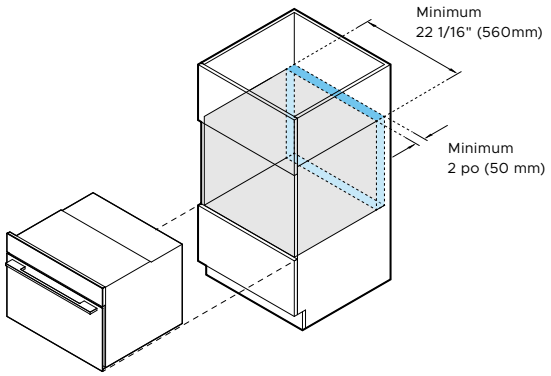

Options pour la surface totale minimum de ventilation

VENTILATION

La ventilation est nécessaire pour garantir le bon fonctionnement de certains produits.

Emplacements possibles des évents :

- Espace derrière l'armoire
- Cavité supérieure (pas une cavité de produit)
- Cavité de coup-de-pied
- Armoires adjacentes (pas une cavité de produit)

Armoire avec panneau arrière ou installée contre un mur :
Sélectionnez l'un des emplacements de ventilation mentionnés ci-dessus, en fournissant la surface minimale de ventilation requise.

Armoire sans panneau arrière :
Si l'armoire est fabriquée sans panneau arrière et n'est pas positionnée directement contre un mur, l'arrière ouvert fournira une ventilation suffisante.

N'éventez pas directement dans la cavité d'un autre appareil ménager.

FOUR COMPACT À CONVECTION VITESSE

OM24NMTB5

POSITIONNEMENT DE LA VENTILATION

Surface totale minimale de ventilation	43,4 po (280 cm²) ou 2 po x 22 1/16 po (50 mm x 560 mm)
Options de ventilation de la cavité	base, côtés, dessus ou arrière

Les modèles présentés dans le présent Guide de planification peuvent ne pas être disponibles sur tous les marchés et sont susceptibles de changer à tout moment. Les spécifications du produit peuvent différer de celles indiquées. Ce guide de planification ne doit pas être utilisé comme guide d'installation pour un produit. De plus amples informations sont nécessaires pour installer correctement et en toute sécurité les produits présentés ici. Des conseils d'installation spécifiques seront disponibles avec le produit à la livraison et sur notre site Web fisherpaykel.com

© FISHER & PAYKEL APPLIANCES LIMITED 2026

HAUTEUR DE LA PILE

*La hauteur d'empilage correspond à la hauteur totale du produit avec un dégagement minimal au-dessus du panneau de commande de l'appareil ou du panneau avant.

A Hauteur totale du produit

+

B Dégagement minimal au-dessus de la façade de l'appareil ou du panneau personnalisé jusqu'à l'appareil supérieur

=

C Hauteur de la cheminée

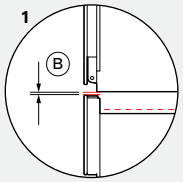

DÉTAIL 1
VUE DU PROFIL

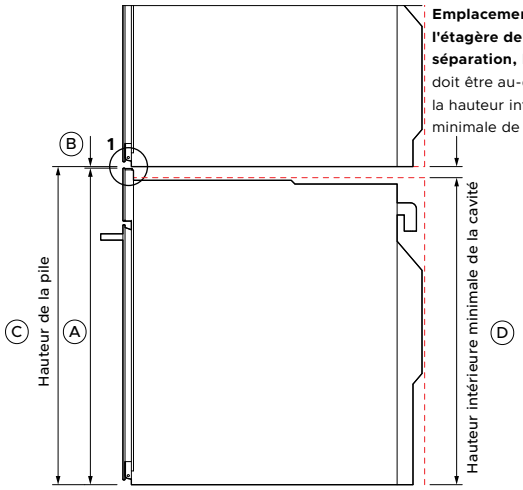

Emplacement de l'étagère de séparation, l'étagère doit être au-dessus de la hauteur intérieure minimale de la cavité.

VUE DU PROFIL

Pour certains produits, un évent est nécessaire à l'arrière des armoires.

Des étagères de division sont nécessaires pour soutenir les appareils empilés et pour obtenir un dégagement correct.

Les étagères de séparation doivent être construites dans un matériau capable de supporter le poids des appareils. Assurez-vous que le produit ne supporte aucun poids provenant des armoires ou des produits installés au-dessus.

Les tiroirs peuvent supporter entièrement un four Fisher & Paykel de 24 po. Une étagère intermédiaire n'est pas requise.

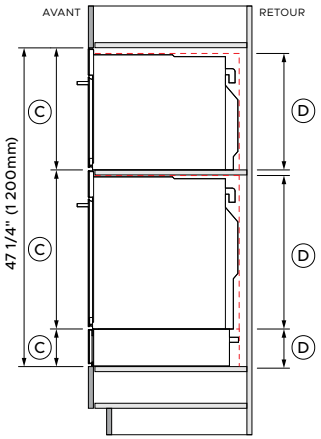

EXEMPLE
VUE DU PROFIL

HAUTEUR INTÉRIEURE MINIMALE DE LA CAVITÉ

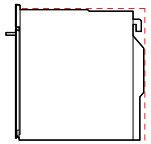

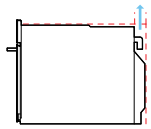



		FOUR AUTONETTOYANT OB24SAMPTB5		FOUR COMPACT À CONVECTION RAPIDE OM24NMTB5		TIROIR CHAUFFANT WB24SMB3	
DIMENSIONS		**po**	**mm**	**po**	**mm**	**po**	**mm**
A	Hauteur totale du produit	23 9/16	598	18	458	5 1/2	140
B	Dégagement minimal au-dessus du panneau avant de l'appareil ménager/panneau personnalisé	1/16	2	1/16	2	-	-
C	Hauteur de la pile	23 5/8	600	18 1/8	460	5 1/2	140*
D	Hauteur minimum de la cavité	22 13/16	580	17 5/16	440	5 1/2	140

*Les fours Fisher et Paykel de 24 po peuvent être installés directement sur le tiroir. Une étagère intermédiaire n'est pas nécessaire. Remarque : L'installation autonome des tiroirs nécessite un dégagement minimal au-dessus. Consultez la section « Fiches techniques » de ce Guide de planification pour plus de détails.

Les modèles présentés dans le présent Guide de planification peuvent ne pas être disponibles sur tous les marchés et sont susceptibles de changer à tout moment. Les spécifications du produit peuvent différer de celles indiquées. Ce guide de planification ne doit pas être utilisé comme guide d'installation pour un produit. De plus amples informations sont nécessaires pour installer correctement et en toute sécurité les produits présentés ici. Des conseils d'installation spécifiques seront disponibles avec le produit à la livraison et sur notre site Web fisherpaykel.com

SERVICES

© FISHER & PAYKEL APPLIANCES LIMITED 2026

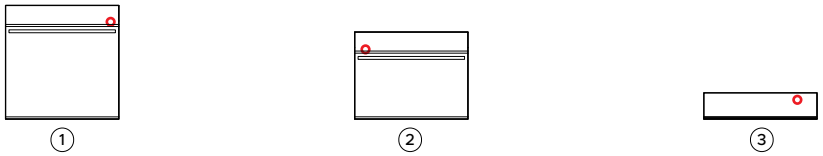

VUE DE FACE

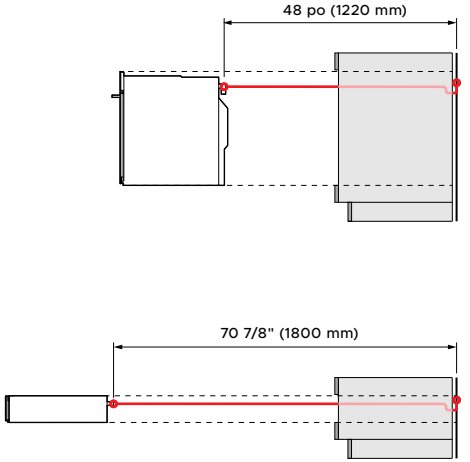

VUE DU PROFIL

CONNEXION

Les connexions peuvent être situées dans une armoire adjacente d'un côté ou de l'autre de l'appareil. Veillez à ce que l'alimentation électrique reste accessible après l'installation afin de permettre l'accès à tout entretien futur du produit.

CONNEXION ÉLECTRIQUE — EMPLACEMENT DU RÉSERVOIR D'EAU

Câblé

Pour plus d'informations sur les exigences électriques, reportez-vous au guide d'installation.

		FOUR AUTONETTOYANT		FOUR COMPACT À CONVECTION RAPIDE		TIROIRS-RÉCHAUDS
SÉRIE 9	**1**	OB24SAMPTB5	**2**	OM24NMTB5	**3**	WB24SMB3
CONNEXION ÉLECTRIQUE						
Connexion		Câblé 48 po (1220 mm)		Câblé 70 7/8" (1800 mm)		Cordon flexible 70 7/8" (1800 mm)
Lieu		En haut à droite		En haut à gauche		En haut à droite
ÉLECTRIQUE						
Circuit dédié (A)		20		20		15
Alimentation nominale (W)		4200/3200		3300 / 3900		930
Alimentation (Hz)		60		60		60
Tension (V)		208/240		208/240		120

Remarque : L'installation de plusieurs produits nécessite la conception de prises de courant conformément aux réglementations locales.

Les modèles présentés dans le présent Guide de planification peuvent ne pas être disponibles sur tous les marchés et sont susceptibles de changer à tout moment. Les spécifications du produit peuvent différer de celles indiquées. Ce guide de planification ne doit pas être utilisé comme guide d'installation pour un produit. De plus amples informations sont nécessaires pour installer correctement et en toute sécurité les produits présentés ici. Des conseils d'installation spécifiques seront disponibles avec le produit à la livraison et sur notre site Web fisherpaykel.com

FISHER & PAYKEL