HORNO
GUÍA DE INSTALACIÓN

Componentes necesarios	3
Acceder a las especificaciones de su producto	4
Desembalar el producto	7
Retirar la puerta	8
Conectar la alimentación	10
Posición en la cavidad	15
Volver a colocar la puerta	16
Alinear con el entorno	17
Asegurar a la cavidad	18
Volver a colocar los estantes	19
Lista de verificación	20

US CA

MINIMAL

OS24NAMHUB5, OS24NAMHUNB5, OS24NAMHUNG5, OS24NAMVUB5, OS24NAMVUG5, OB24SAMPTB5, OB24SAMPUB5, OB24SAMPUG5, OB24SAMPUNB5, OB24SAMPUNG5, OS24SAMHUB5, OS24SAMHUNB5, OS24SAMHUNG5

CONTEMPORARY

OS24NACVUDX5, OB24SACGB5, OB24SACGX5, OB24SACPTDX5, OB24SACPUDX5

COMPONENTES NECESARIOS

HERRAMIENTAS

No incluidas

- ☐ Destornillador eléctrico
- ☐ Destornillador Philips

PIEZAS

Incluidas

- ☐ Tornillos (2)
- ☐ Molduras para gabinetes (solo en algunos modelos)

Todas las imágenes que se muestran en esta guía son ilustrativas. Su producto puede ser diferente.

ACCEDER A LAS ESPECIFICACIONES DE SU PRODUCTO

Para conocer todas las especificaciones en cuanto al producto, los gabinetes y el mantenimiento y servicio, consulte la Guía de planificación. Para acceder a la Guía de planificación, escanee el código QR o visite fisherpaykel.com/specify. Busque por tipo de electrodoméstico, nombre del producto o código de modelo.

ESTÁNDAR (MODELOS MINIMALISTAS Y CONTEMPORÁNEOS)

OB24SACGB5, OB24SACGX5, OB24SACPTDX5, OB24SACPUDX5, OB24SAMPTB5, OB24SAMPUB5, OB24SAMPUG5, OB24SAMPUNB5, OB24SAMPUNG5, OS24SAMHUB5, OS24SAMHUNB5 y OS24SAMHUNG5

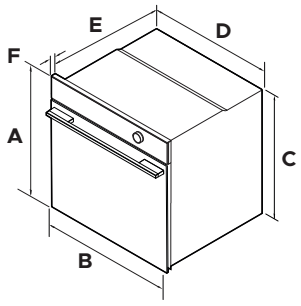

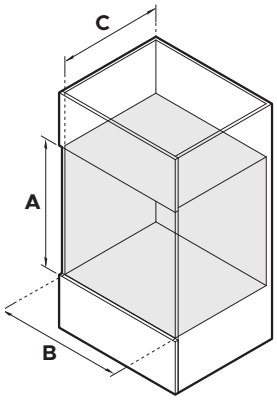

DIMENSIONES DEL PRODUCTO		pulgadas	mm
A	Altura total	23 9/16	598
B	Ancho total	23 7/16	596
C	Altura de la carcasa	22 5/8	575
D	Ancho de la carcasa	21 7/8	556
E	Profundidad de la carcasa	21 7/16	545
F	Espesor del panel de control	13/16	20

DIMENSIONES DE LA CAVIDAD		pulgadas	mm
A	Altura interior mínima de la cavidad	22 13/16	580
B	Ancho interior mínimo de la cavidad	22 1/16	560
C	Profundidad interior mínima de la cavidad	21 5/8	550
	Ancho recomendado del gabinete	23 5/8	600

ACCEDER A LAS ESPECIFICACIONES DE SU PRODUCTO

Para conocer todas las especificaciones en cuanto al producto, los gabinetes y el mantenimiento y servicio, consulte la Guía de planificación. Para acceder a la Guía de planificación, escanee el código QR o visite fisherpaykel.com/specify. Busque por tipo de electrodoméstico, nombre del producto o código de modelo.

COMPACTO (MODELOS MINIMALISTAS Y CONTEMPORÁNEOS)

OS24NACVUDX5, OS24NAMHUB5, OS24NAMHUNB5, OS24NAMHUNG5, OS24NAMVUB5, OS24NAMVUG5

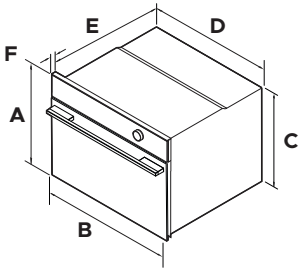

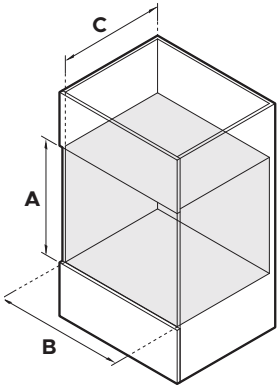

DIMENSIONES DEL PRODUCTO		pulgadas	mm
A	Altura total	18	458
B	Ancho total	23 7/16	596
C	Altura de la carcasa	17 1/8	435
D	Ancho de la carcasa	21 7/8	556
E	Profundidad de la carcasa	21 7/16	545
F	Espesor del panel de control	13/16	20

DIMENSIONES DE LA CAVIDAD		pulgadas	mm
A	Altura interior mínima de la cavidad	17 5/16	440
B	Ancho interior mínimo de la cavidad	22 1/16	560
C	Profundidad interior mínima de la cavidad	21 5/8	550
	Ancho recomendado del gabinete	18 1/18	600

fisherpaykel.com/specify

1. Consulte la Guía de planificación para conocer las especificaciones de gabinetes, cavidades, paneles y servicios.

En el caso de gabinetes claros, considere instalar una moldura que resalte el acabado.

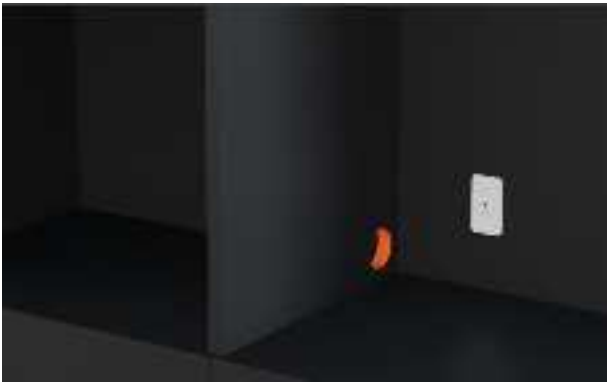

2. Asegúrese de que el gabinete cumpla con las especificaciones mínimas de cavidad requeridas.

DESEMBALE EL PRODUCTO

- No levante ni mueva el producto con la manija de la puerta.
- Guarde todos los materiales de embalaje hasta que se haya inspeccionado la unidad.
- Inspeccione el producto para asegurarse de que no se haya dañado durante el envío. Si se detecta algún daño, comuníquese con el distribuidor o la tienda minorista desde donde retiró el producto para informar el daño.
- Fisher & Paykel no se hace responsable de los daños que se hayan producido durante el envío.

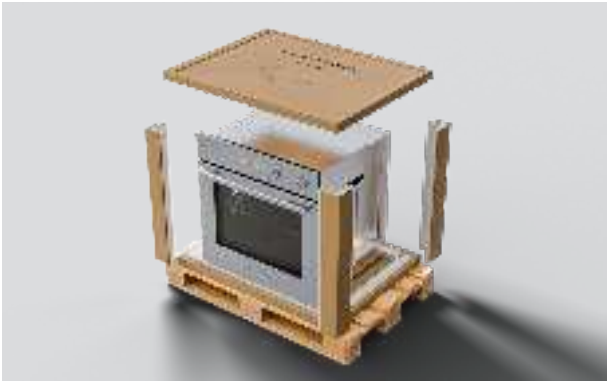

1. Corte y retire todas las correas y el embalaje exterior. Retire la funda de la caja y cualquier material de embalaje interno.



2. Deslice el soporte de embalaje frontal hacia afuera, luego levante el horno hacia arriba y hacia adelante para retirarlo de la plataforma de carga.

Deseche el embalaje de manera responsable.



1. Abra la puerta y retire todos los sujetacables y embalajes que sostienen los estantes del horno.

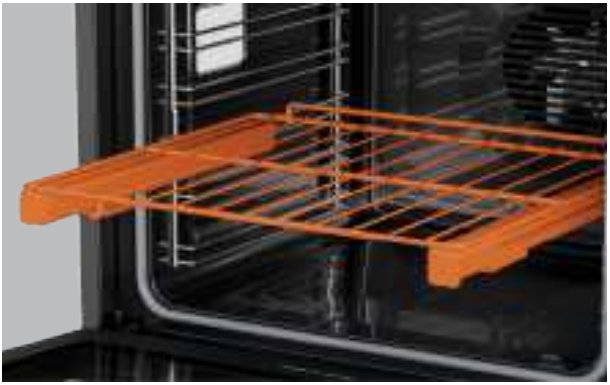

2. Sujete los estantes por la parte delantera asegurándose de mantener juntos el estante de alambre y el marco. Levántelos hacia arriba y retírelos del horno. Para obtener más directrices sobre cómo quitar los estantes, consulte la página 14.



DESBLOQUEADO



BLOQUEADO

3. Localice los cierres de las bisagras a ambos lados de la puerta. Empuje los cierres hacia arriba para soltarlos.



4. Sostenga la puerta por ambos lados, ciérrela parcialmente y separe con cuidado la puerta de las bisagras.

ESPECIFICACIONES	MODELOS OS24
Circuito dedicado (A)	20
Potencia nominal (W)	3200/4200
Suministro (Hz)	60
Voltaje (V)	208/240
Conexión	Conexión fija (conducto suministrado)

CONEXIÓN DE TRES HILOS

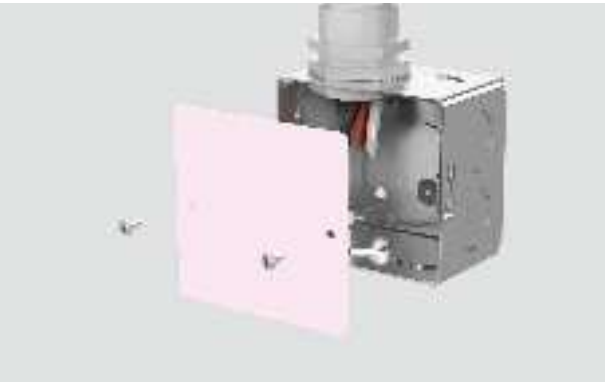

1. Desconecte la fuente de alimentación y retire la cubierta de la caja de conexiones.



2. Conecte el cable del horno a la caja de conexiones a través del conector del conducto con certificación UL.



3. Conecte los dos cables negros juntos con los conectores de rosca y los dos cables rojos juntos con conectores de rosca.

Realice la conexión eléctrica de acuerdo con los códigos y las ordenanzas locales.

CONEXIÓN DE TRES HILOS

Si los códigos locales NO PERMITEN conectar el conductor de conexión a tierra del gabinete al cable neutro (blanco) en la caja de conexiones:



1. Separe los cables del horno verde y blanco precintados de fábrica. Si la caja de conexiones está conectada a tierra, conecte el cable verde a la caja de conexiones metálica con un tornillo antes de conectar el cable blanco del horno al cable neutro (blanco) de la caja de conexiones.

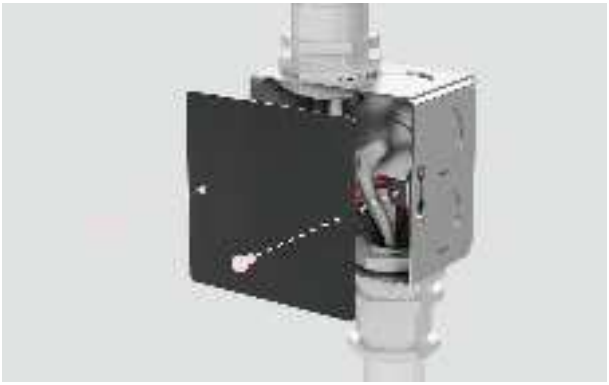

2. Vuelva a colocar la cubierta de la caja de conexiones.

CONEXIÓN DE TRES HILOS

Si los códigos locales permiten conectar el conductor de conexión a tierra del gabinete al cable neutro (blanco) en la caja de conexiones:



1. Conecte los cables del horno verde y blanco precintados de fábrica al cable neutro (blanco) en la caja de conexiones.

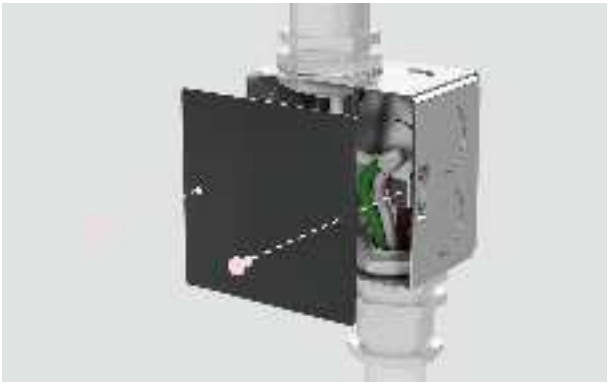

2. Vuelva a colocar la cubierta de la caja de conexiones.

CONEXIÓN DE CUATRO CABLES

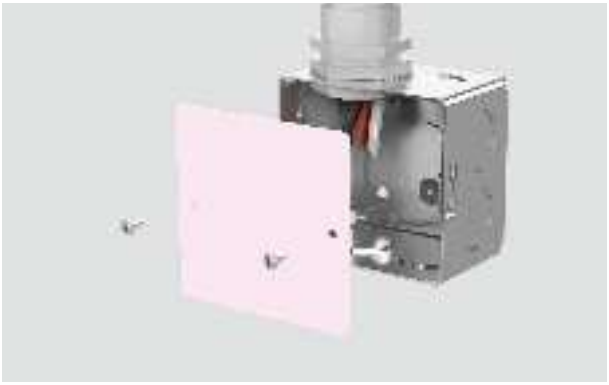

1. Desconecte la fuente de alimentación y retire la cubierta de la caja de conexiones.



2. Conecte el cable del horno a la caja de conexiones a través del conector del conducto con certificación UL.



3. Conecte los dos cables negros juntos con los conectores de rosca y los dos cables rojos juntos con conectores de rosca.

Realice la conexión eléctrica de acuerdo con los códigos y las ordenanzas locales.

CONEXIÓN DE CUATRO CABLES



1. Separe los cables verde y blanco del horno. Conecte el cable blanco del horno al cable neutro (blanco) en la caja de conexiones.



2. Conecte el cable de conexión a tierra verde del horno al cable de conexión a tierra (verde) de la caja de conexiones. No conecte el cable de conexión a tierra verde al cable neutro (blanco) en la caja de conexiones.

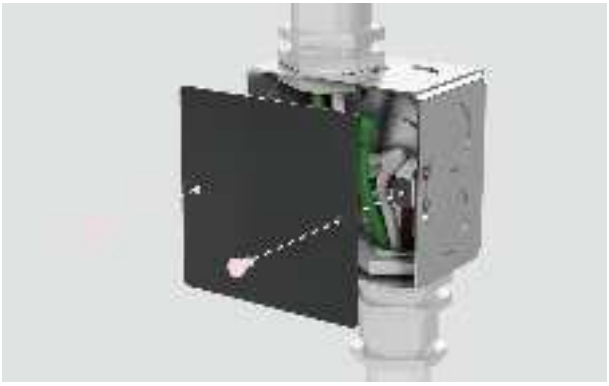

3. Vuelva a colocar la cubierta de la caja de conexiones.

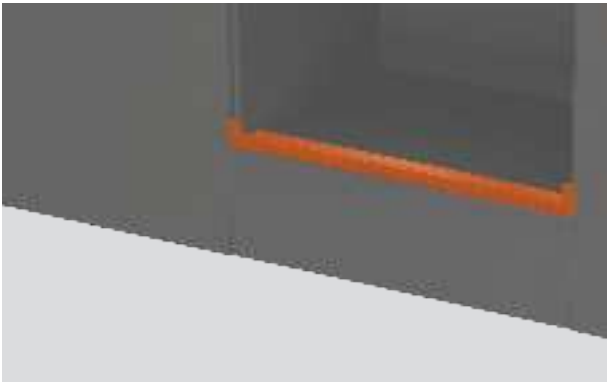

1. Para gabinetes claros, se puede utilizar la moldura suministrada para mejorar el acabado contrastante. Para instalarla, retire el adhesivo de la moldura y presione para fijarla a la cavidad*.



2. Aplique cinta protectora a los paneles de gabinetes adyacentes antes de colocar el producto en su lugar.

* Para comprar una moldura para gabinete como accesorio opcional, visite fisherpaykel.com



1. Sostenga la puerta por ambos lados y levántela con cuidado para volver a colocarla en las bisagras.



2. Abra la puerta completamente y empuje cada palanca de bloqueo hacia abajo para asegurarla.



DESBLOQUEADO



BLOQUEADO

3. Asegúrese de que ambas bisagras estén completamente bloqueadas antes de cerrar la puerta.



1. Alinee el horno con los gabinetes y electrodomésticos que lo rodean.



2. Asegúrese de que los espacios verticales sean uniformes antes de realizar cualquier ajuste horizontal.



1. Use el producto para guiarse y perfore 2 orificios guía de 3 mm.



2. Asegure el horno a la cavidad con los 2 tornillos incluidos.

VUELVA A COLOCAR LOS ESTANTES



Estantes deslizantes

Vuelva a colocar los estantes en el horno al nivel deseado. Asegúrese de que los estantes estén nivelados y colocados correctamente con la barandilla de protección en la parte posterior.



Estantes de alambre

Deslice los estantes dentro de la cavidad.



Guías con clip

Coloque las pinzas superiores sobre la rejilla lateral. La pinza del frente debe ajustarse lo más cerca posible de la parte delantera de la rejilla lateral. Enganche las pinzas de la parte inferior en su lugar.

LISTA DE VERIFICACIÓN

Comprobaciones de instalación

- ☐ Todos los espacios libres son correctos.
- ☐ El producto está nivelado y bien fijado a los gabinetes.
- ☐ Verifique que la moldura inferior no esté dañada.
- ☐ Se ha retirado todo el embalaje interno.
- ☐ Se puede acceder al interruptor de aislamiento fácilmente.

Prueba de funcionamiento

- ☐ Encienda el producto en la fuente de alimentación.
- ☐ Siga las instrucciones en pantalla para conectar el producto al wifi y ajustar el reloj.

Complete y conserve esta lista como referencia segura:

Modelo _____

N.° de serie _____

Fecha de compra _____

Comprador _____

Dirección del distribuidor _____

Nombre del instalador _____

Firma del instalador _____

Empresa de instalación _____

Fecha de instalación _____

FISHERPAYKEL.COM

© Fisher & Paykel Appliances 2026. Todos los derechos reservados.

Los modelos ilustrados en esta guía pueden no estar disponibles en todos los mercados y están sujetos a cambio en cualquier momento.

Las especificaciones de los productos en esta guía corresponden a los productos y modelos específicos descritos a la fecha de su emisión. De acuerdo con nuestra política de mejora continua del producto, estas especificaciones pueden cambiar en cualquier momento.

Para obtener información actualizada acerca de la disponibilidad de modelos y especificaciones en su país de origen, visite nuestro sitio web o póngase en contacto con un distribuidor local de Fisher & Paykel.

433918A 07.26