FRIGIDAIRE

Tout à propos de

l'utilisation & l'entretien

de votre **lave-vaisselle**

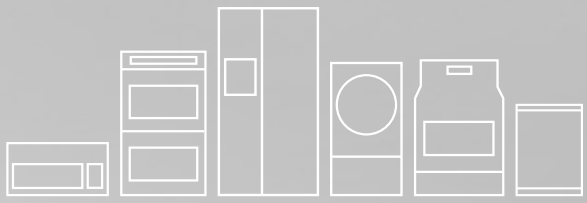

TABLE DES MATIÈRES

Consignes de sécurité importantes 2

Enregistrement du produit 3

Aperçu des caractéristiques 4

Mode d'emploi 5

Préparation et chargement des plats 7

Distributeur de détergent et de produit de rinçage 9

Entretien et nettoyage 11

Avant l'appel 13

Garantie sur les gros appareils électroménagers 16

Droit à la réparation au Québec 17

A15931102 RevB (Octobre 2025)

www.frigidaire.com USA 1-800-944-9044 www.frigidaire.ca Canada 1-800-265-8352

CONSIGNES DE SÉCURITÉ IMPORTANTES

AVERTISSEMENT

Pour votre sécurité, veuillez suivre les informations contenues dans ce manuel afin de réduire les risques d'incendie, d'explosion, de choc électrique et de prévenir les dommages matériels ou les blessures corporelles.

Installation correcte

Veuillez lire attentivement les instructions relatives à l'installation et suivre toutes les instructions lors de l'installation du lave-vaisselle.

- Ce manuel ne couvre pas toutes les conditions et situations possibles qui peuvent survenir. Faites preuve de bon sens et de prudence lors de l'installation, de l'utilisation et de l'entretien de tout appareil.
- La température d'entrée de l'eau doit se situer entre 48,9°C (120°F) et 57,2°C (135°F).
- Jetez l'appareil et le matériel d'emballage mis au rebut de façon appropriée.
- Le lave-vaisselle doit être correctement mis à la terre, sinon il peut entraîner un risque de choc électrique. Consultez les instructions d'installation pour de plus amples détails.
- Si le lave-vaisselle est endommagé, veuillez communiquer avec votre détaillant, n'essayez pas de réparer ou de remplacer une pièce vous-même.

Précautions de base avant utilisation

- Lisez toutes les instructions avant d'utiliser le lave-vaisselle.
- Le manuel ne couvre pas toutes les conditions et situations possibles qui peuvent survenir.

N'utilisez le lave-vaisselle que pour la fonction prévue, telle que décrite dans ce manuel. Lors du chargement des articles à laver :

- Chargez les objets pointus et les couteaux de façon à ce qu'ils ne risquent pas d'endommager le joint de porte et le bac.
- Chargez les objets tranchants et les couteaux avec les poignées orientées vers le haut pour réduire le risque de blessure.
- Ne lavez pas les articles en plastique à moins qu'ils ne soient lavables au lave-vaisselle. S'il n'est pas marqué, vérifiez auprès du fabricant pour connaître les recommandations. Les articles qui ne vont pas au lave-vaisselle peuvent fondre et causer un risque d'incendie.
- Si le lave-vaisselle s'écoule dans un broyeur d'aliments, assurez-vous que le broyeur est complètement vide avant de faire fonctionner le lave-vaisselle.
- Ne modifiez pas les commandes.
- Ne faites pas fonctionner votre lave-vaisselle à moins que tous les panneaux d'enceinte ne soient bien en place.
- Ne touchez pas l'élément chauffant pendant ou immédiatement après l'utilisation, surtout si l'option d'assainissement a été sélectionnée.
- Pour réduire les risques de blessures, ne laissez pas les enfants jouer dans ou sur le lave-vaisselle.
- Ne laissez pas les enfants s'asseoir, se tenir debout sur ou jouer avec la porte ou les grilles du lave-vaisselle.
- **Dans certaines conditions, de l'hydrogène gazeux peut être produit dans un système à eau chaude qui n'a pas été utilisé depuis deux semaines ou plus. L'HYDROGÈNE GAZEUX EST EXPLOSIF. Si le système à eau chaude n'a pas été utilisé depuis une certaine période, ouvrir tous les robinets d'eau chaude et laisser couler l'eau pendant plusieurs minutes avant d'utiliser le lave-vaisselle. Cela permet d'évacuer tout hydrogène gazeux accumulé. L'hydrogène gazeux est inflammable. Ne pas fumer ou ne pas utiliser une flamme nue en présence de ce gaz.**
- Ne pas entreposer ou utiliser des matériaux combustibles, ni de la gazoline ou tout autre liquide ou vapeur inflammable à proximité de tout appareil y compris celui-ci.
- Utiliser uniquement des détergents ou des produits de rinçage recommandés pour le lave-vaisselle et les garder hors de la portée des enfants.
- Tenir les jeunes enfants et les nourrissons à loin du lave-vaisselle lorsqu'il est en marche.
- Ne pas utiliser le lave-vaisselle s'il est endommagé et ne pas brancher le lave-vaisselle dans une prise de courant endommagée. Le non-respect de ces instructions peut entraîner un choc électrique.
- Retirer la porte du compartiment de lavage lorsque vous mettez un vieux lave-vaisselle hors service ou que vous le jetez.

AVERTISSEMENT

Pour réduire les risques d'incendie, d'électrocution ou de blessures lors de l'utilisation de votre lave-vaisselle, suivez toutes les précautions de base suivantes.

ENREGISTREMENT DU PRODUIT

Merci d'avoir choisi **Frigidaire.**

Ce guide d'utilisation et d'entretien fait partie de notre engagement à vous satisfaire et à vous fournir un produit de qualité pendant toute la durée de vie de votre nouvel appareil.

Nous considérons votre achat comme le début d'une relation intéressante. Utilisez cette page pour consigner des renseignements importants sur votre produit et pour assurer notre capacité de continuer à vous servir.

_____

Date d'achat

_____

Numéro du modèle

_____

Numéro de série

L'enregistrement de votre produit auprès de Frigidaire améliore notre capacité de répondre à vos besoins. Vous pouvez vous enregistrer en ligne sur le site **www.frigidaire.com** ou en envoyant votre carte d'enregistrement du produit par la poste.

REMARQUE

Tous les cycles et options ne sont pas disponibles sur tous les modèles.

Spécifications du produit :

Capacité du produit	10 couverts
Dimensions	23,5 x 22,6 x 32,4 pouces 598 x 575 x 825 mm (W x D x H)
Alimentation électrique	120v, 60Hz
Puissance nominale utilisation	moteur de lavage 100W, radiateur 700W
Pression d'alimentation en eau	20 psi–120 psi (0.14 MPa–0.82 MPa)

Pour commencer

1. Charger le lave-vaisselle. (Consulter les sections Préparation de la vaisselle et Chargement)
2. Ajout du détergent. (Consulter Remplissage du distributeur de détergent)
3. Ajouter un produit de rinçage au besoin. (Consulter Produit de rinçage)
4. Fermer la porte.
5. Sélectionner le CYCLE souhaité. (Consulter le Tableau des cycles)
6. Sélectionner les OPTIONS souhaitées. Le voyant s'allume lorsqu'il est sélectionné. (Consulter Panneau de commande)
7. Faire couler le robinet d'eau chaude le plus proche du lave-vaisselle jusqu'à ce que l'eau soit chaude, puis coupez l'eau.
8. Pour commencer, appuyer sur **START/Cancel**. (Consulter Panneau de commande)

APERÇU DES CARACTÉRISTIQUES

Votre lave-vaisselle, illustré ci-dessous, nettoie en pulvérisant un mélange d'eau chaude, d'eau propre et de détergent sur les surfaces sales de votre vaisselle et de votre vaisselle. Le lave-vaisselle se remplit d'eau couvrant la surface du filtre. L'eau est ensuite pompée à travers le filtre multiple et les bras de pulvérisation. Les particules de terre séparées s'écoulent dans le drain au fur et à mesure que l'eau est pompée et remplacée par de l'eau propre. Le nombre de remplissages d'eau varie en fonction du cycle utilisé.

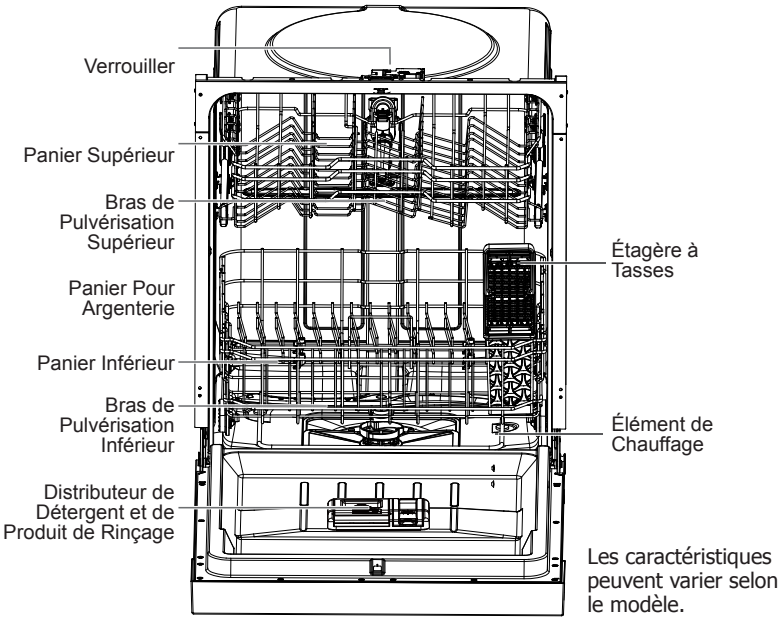

Les caractéristiques peuvent varier selon le modèle.

Système de lavage intelligent

Ce lave-vaisselle est équipé d'un système de lavage intelligent. Il peut déterminer le type de cycle requis et ajuster automatiquement le cycle pour nettoyer la vaisselle plus efficacement. Lorsqu'un chargement partiel de vaisselle légèrement sale est placé dans l'appareil, un cycle de lavage similaire à un lavage court est automatiquement effectué. Lorsqu'une pleine charge de vaisselle très sale est placée dans l'appareil, un cycle de lavage intensif est automatiquement effectué.

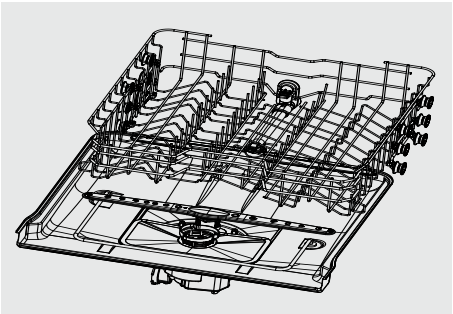

Système à filtres multiples

Ce lave-vaisselle est équipé d'un système à filtre multiple. Dans le système, il y a trois filtres à mailles. Il peut séparer l'eau souillée et l'eau propre dans différentes chambres.

Le système à filtres multiples permet d'obtenir de meilleures performances avec moins d'eau et moins d'énergie.

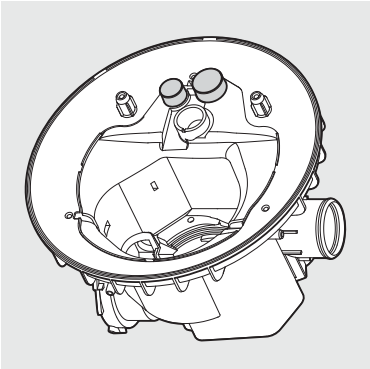

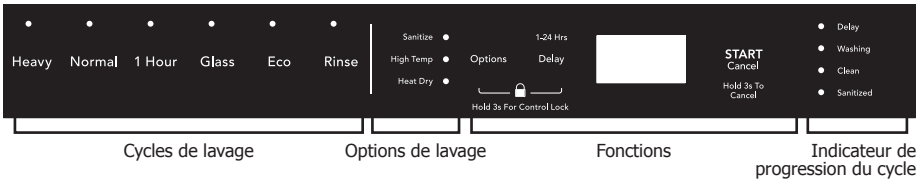

Sélection du cycle de lavage

Les durées de cycle sont approximatives et varient selon les options choisies. L'eau chaude est nécessaire pour activer le détergent et faire fondre les graisses alimentaires. Un capteur automatique vérifiera la température de l'eau à l'arrivée. S'il n'est pas à la température appropriée, la minuterie retardera le cycle pour permettre le chauffage automatique de l'eau pendant le lavage principal. Lorsque le **High Temp** lavage (haute température) est sélectionné, une température encore plus élevée est assurée pour supporter des charges de sol plus lourdes.

Cycles de lavage

Heavy (intensif)
Recommandé pour les poêles, chaudrons, casseroles et vaisselle peu sale à très sale.

Normal (Inormale)

Recommandé pour les charges légèrement à fortement souillées.

1 Hour (1 heure)
Un lavage plus court recommandé pour les charges légèrement sales qui n'ont pas besoin d'être séchées.

Glass(porcelaine et cristal)

Recommandé pour la porcelaine et le cristal légèrement souillé.

Eco (économiseur d'énergie)

Recommandé pour la vaisselle et services de couverts prérincés légèrement souillés.

Rinse (rinçage uniquement)

Recommandé pour le prérinçage de la vaisselle ou des verres. Il ne s'agit que d'un rinçage qui empêche les aliments de sécher sur la vaisselle; il réduit l'accumulation d'odeurs dans le lave-vaisselle jusqu' à ce que vous soyez prêt à laver toute la vaisselle. Ne pas utiliser de détergent.

Options de lavage

Appuyez sur la touche **Options** pour faire défiler les options. Le voyant s'allumera lorsque l'option est sélectionnée.

Sanitize (cycle hygiénique)
Lorsque **Sanitize** est sélectionné, la température de l'eau sera maintenue à 69°C (156,2°F) max. La température maximale peut ne pas être atteinte si la température de l'eau à l'entrée n'est pas correcte. Les lave-vaisselle résidentiels certifiés ne sont pas destinés aux établissements de services alimentaires.

AVERTISSEMENT

L'option **Sanitize** n'est disponible qu'avec les cycles **Heavy Wash** et **Normal Wash**.

High Temp (température élevée)
Lorsque **High Temp** est sélectionnée, la température de l'eau sera maintenue à 140°F (60°C) max.

Heat Dry (séchage à chaud)
Lorsque **Heat Dry** est sélectionnée, le radiateur fonctionnera pendant le processus de séchage.

Fonctions

START/Cancel (démarrer/annuler)
Appuyer sur **START/Cancel** pour démarrer un cycle de lavage. Appuyer sur **START/Cancel** et maintenir enfoncé pendant **3 secondes** pour annuler un cycle déjà en cours.

Delay (délai)
L'option **Delay** vous permet de retarder le démarrage du lave-vaisselle de 1 à 24 heures. Pour programmer un délai de 1 à 24 heures, appuyez sur le bouton **Delay** jusqu'à ce que le délai souhaité s'affiche, puis appuyez sur le bouton **START/Cancel**. Un voyant s'allume pour indiquer que le délai de démarrage est activé et reste allumé jusqu'à ce que le cycle débute. Pour annuler l'option Délai et démarrer le cycle avant que le délai soit écoulé, appuyez sur le bouton **START/Cancel** et maintenez-le enfoncé pendant **3 secondes**.

Control Lock (verrouillage de commande)
Utiliser pour verrouiller toutes les commandes et empêcher les enfants de faire démarrer ou de changer accidentellement le cycle du lave-vaisselle.

Appuyez sur **Option** et **Delay**, et maintenez, en même temps, pendant **3 secondes** pour verrouiller. Une fois la fonction sélectionnée, l'icône de commande de verrouillage s'allume. Appuyez une fois encore sur **Option** et **Delay** et maintenez pendant **3 secondes** pour déverrouiller.

Display window (fenêtre d'affichage)
Cet écran LED affiche les minutes restantes dans un cycle en cours, les heures de temporisation avant le démarrage de l'appareil, les codes d'erreur, etc.

- Si l'appareil est en cours de fonctionnement, le temps restant (minutes) du cycle sélectionné s'affiche dans la fenêtre d'affichage.
- Lorsque **Delay** l'option est sélectionnée, le nombre d'heures de temporisation (1h-24h) s'affiche dans la fenêtre d'affichage. Après le démarrage de l'appareil, le temps restant du cycle sélectionné s'affiche dans la fenêtre d'affichage.

REMARQUE

Le temps restant peut soudainement augmenter ou diminuer de plusieurs minutes. Cela signifie que le Smart Sensor a vérifié le niveau du sol et ajusté le nombre de cycles de remplissage.

- En cas d'erreur critique pour le fonctionnement de l'appareil et la sécurité de fonctionnement, la commande doit s'arrêter et indiquer un code d'erreur dans la fenêtre d'affichage. (Affichez les Codes d'erreur)

Si des codes d'erreur s'affichent, contactez le revendeur ou le centre de service agréé. Ils seront disposés à vous aider à résoudre le problème et/ou pour localiser et faire appel à un technicien de service autorisé si nécessaire.

Indicateur de progression du cycle

Les voyants indicateurs de progression du cycle s'allument à chaque étape du cycle de lavage.

Delay (temporisation)
a été retardé, le voyant de temporisation s'allume.

Washing (lavage)
Lorsque le lave-vaisselle effectue un lavage de la charge, le voyant de lavage s'allume.

Clean (propre)
Une fois le cycle terminé, le voyant Propre s'allume jusqu'à ce que la porte du lave-vaisselle soit ouverte.

Sanitize (cycle hygiénique)
Lorsque **Sanitize** est sélectionné, le voyant de **Sanitized** s'allume, une fois le cycle terminé.

Tableau des cycles

Cycle	Options disponibles	Consommation d'eau	Temps de cycle
Heavy (lavage intensif)	Sanitize, High Temp, ou Heat Dry	5.7 gal. 21.5 litres	167–172 mins.
Normal (lavage normale)	Sanitize, High Temp, ou Heat Dry	2.8–5.7 gal. 10.5–21.5 litres	115–175 mins.
Eco (économiseur d'énergie)	--	4.8 gal. 18 litres	135 mins.
Glass (porcelaine et cristal)	Heat Dry	4.8 gal. 18 litres	110 mins.
1 Hour (1 heure)	Heat Dry	3.7 gal. 14 litres	60–100 mins.
Rinse (rinçage uniquement)	Heat Dry	2 gal. 7.5 litres	20–55 mins.

Préparation de la vaisselle

Enlevez les gros morceaux d'aliments, os, noyaux, cure-dents, etc. Le système de lavage à filtration continue éliminera les particules alimentaires restantes. Les aliments brûlés doivent être ramollis avant le chargement. Videz les liquides des verres et tasses. Des aliments tels que la moutarde, la mayonnaise, le vinaigre, le jus de citron et les produits à base de tomate peuvent provoquer une décoloration de l'acier inoxydable et des plastiques s'ils restent en contact pendant une longue

À moins que le lave-vaisselle ne soit mis en marche immédiatement, il est préférable de rincer ces résidus alimentaires. Si le lave-vaisselle est raccordé à un broyeur d'aliments, assurez-vous que le broyeur est complètement vide avant de démarrer le lave-vaisselle

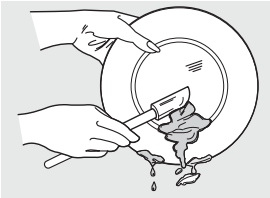

Chargement du panier supérieur

Les caractéristiques et l'apparence des paniers et du panier à couverts illustrés peuvent différer de votre modèle.

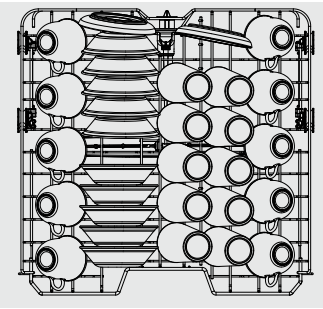

10 couverts

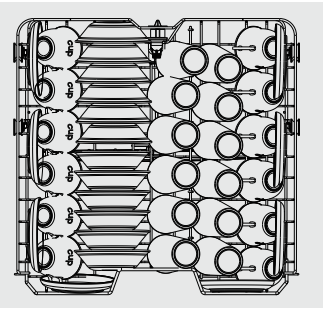

12 couverts

Le panier supérieur a été conçu pour les petites assiettes, tasses, verres et articles en plastique portant la mention « lavable au lave-vaisselle », etc. Pour de meilleurs résultats, placez les bols, tasses et verres avec la surface sale orientée vers le bas ou vers le centre. Inclinez légèrement pour un meilleur drainage. Placez les petites assiettes et les bols en deux demi-rangées

de sorte que l'avant de chaque assiette soit tourné vers l'arrière de l'assiette placée devant elle, et que les côtés ouverts des assiettes placées au centre du lave-vaisselle se fassent face.

Lors du chargement de la vaisselle, tirez suffisamment le panier supérieur afin de pouvoir le charger sans heurter le plan de travail.

AVERTISSEMENT

Assurez-vous que la vaisselle chargée n'entrave pas la rotation du bras d'aspersion situé au fond du panier supérieur. (Vérifiez cela en faisant tourner le bras d'aspersion à la main.)

Chargement du panier inférieur

Les caractéristiques et l'apparence des paniers et du panier à couverts illustrés peuvent différer de votre modèle.

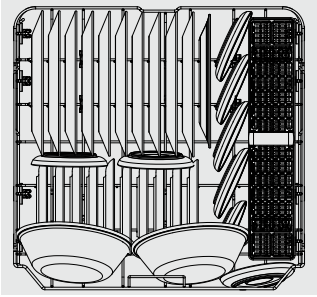

10 couverts

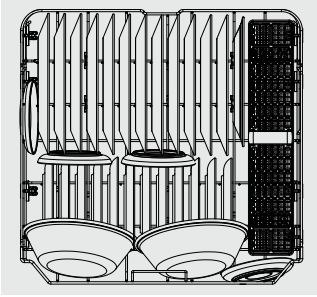

12 couverts

Le panier inférieur est conçu pour charger des assiettes, bols à soupe, assiettes, soucoupes et ustensiles de cuisson.

- L'espace de panier réglable vous permettra de charger des articles d'une hauteur maximale de 28 cm.
- Les picots rabattables du panier inférieur facilitent le chargement des articles très grands difficiles à placer. Les picots peuvent être laissés relevés pour une utilisation normale ou rabattus pour un chargement plus flexible. Rabattez-les pour disposer de plus d'espace afin de charger de grandes casseroles ou poêles

Placez vos assiettes dans le lave-vaisselle en deux demi-rangées, de sorte que l'avant de chaque assiette soit tourné vers l'arrière de l' assiette devant elle, et que les côtés ouverts des assiettes au centre du lave-vaisselle se fassent face

PRÉPARATION ET CHARGEMENT DE LA VAISSELLE

Les gros articles doivent être placés de façon à ce que l'intérieur soit orienté vers le bas. Chargez les grands articles tels que les casseroles et poêles dans le lave-vaisselle en orientant leurs côtés ouverts vers le bas. Nous recommandons de placer les tasses, verres à pied et petites assiettes dans le panier supérieur

Les articles plus volumineux doivent être placés sur les bords afin de ne pas gêner la rotation du bras d' aspersion. Vérifiez qu'ils ne bloquent pas l'ouverture du distributeur de détergent.

AVERTISSEMENT

Assurez-vous que la vaisselle chargée n'entrave pas la rotation du bras d'aspersion situé au fond du panier supérieur. (Vérifiez cela en faisant tourner le bras d'aspersion à la main.)

Chargement du panier à couverts

Les caractéristiques et l'apparence des paniers et du panier à couverts illustrés peuvent différer de votre modèle.

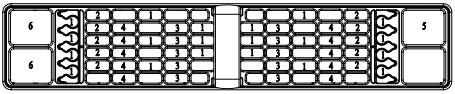

10 couverts

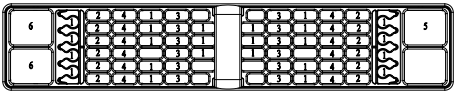

12 couverts

1. Cuillères
2. Couteaux
3. Fourchettes à salade
4. Fourchettes
5. Grandes cuillères
6. Grandes fourchettes

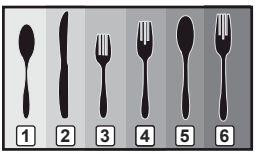

AVERTISSEMENT

Chargez les objets tranchants (couteaux, brochettes, etc.) pointe vers le bas.

Le non-respect de cette consigne peut entraîner des blessures.

AVERTISSEMENT

Assurez-vous que les articles chargés n'entravent pas la rotation du bras d'aspersion situé au bas du panier supérieur. (Vérifiez cela en faisant tourner le bras d'aspersion à la main.)

Ajout d'un plat

Pour ajouter ou retirer des articles après le démarrage du cycle de lavage :

1. Assurez-vous qu'un cycle de lavage complet reste à effectuer afin que tous les articles ajoutés soient soigneusement lavés et rincés
2. Ouvrez la porte légèrement jusqu'à ce que l'action de lavage s'arrête avant de l'ouvrir complètement.
3. Ajoutez l'article.
4. Fermez la porte fermement pour l'enclencher et appuyez sur le bouton START/Cancel pour reprendre le cycle de lavage.

AVERTISSEMENT

POUR ÉVITER LES BRÛLURES : Ouvrez la porte légèrement et attendez que les bras d'aspersion et l'action de lavage s'arrêtent. De l'eau chaude peut jaillir du lave-vaisselle. Le non-respect de cette consigne peut entraîner des blessures.

DISTRIBUTEUR DE DÉTERGENT ET DE PRODUIT DE RINÇAGE

Le distributeur de détergent et de produit de rinçage libère de manière automatique la quantité mesurée de détergent et de produit de rinçage au moment opportun pendant les cycles du lave-vaisselle.

L'utilisation d'un produit de rinçage améliore considérablement le séchage et réduit les taches d'eau et le filmage. Sans produit de rinçage, votre vaisselle et l'intérieur du lave-vaisselle conservent une humidité excessive.

De plus, l'option **Heat Dry** ne fonctionne pas convenablement sans produit de rinçage. Le distributeur de produit de rinçage, situé à côté du réservoir pour détergent, libère automatiquement une quantité mesurée de produit de rinçage au cours du dernier rinçage.

Vérifiez le hublot d'observation situé au-dessus du distributeur de produit de rinçage afin de déterminer si le niveau du produit de rinçage est bas. Remplir au besoin.

REMARQUE

Votre lave-vaisselle est conçu pour utiliser un produit de rinçage liquide. L'utilisation de produit de rinçage améliore considérablement les performances de séchage après le rinçage final. N'utilisez pas de produits de rinçage solides ou en barre. Dans des conditions normales, le produit de rinçage dure environ un mois. Il est préférable de le maintenir plein, mais ne le remplissez pas trop.

Remplissage du distributeur de détergent

1. Poussez le loquet de libération du couvercle du distributeur pour ouvrir le compartiment principal du détergent de lavage.

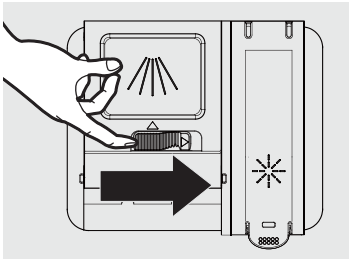

REMARQUE

Le volet s'ouvre toujours à la fin du cycle de lavage.

2. Ajoutez la quantité de détergent recommandée dans le compartiment à détergent.

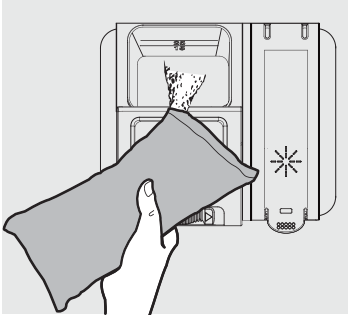

3. Appuyez sur le couvercle pour le fixer.

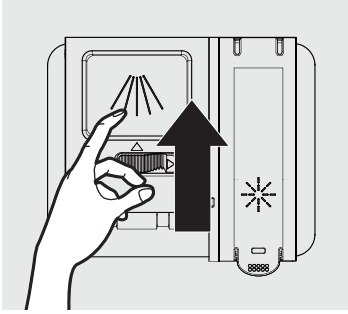

Remplissage du distributeur de produit de rinçage

Le produit de rinçage améliore les performances de séchage du lave-vaisselle.

Ce lave-vaisselle **utilise uniquement des produits de rinçage liquide**. L'utilisation d'un produit de rinçage en poudre est susceptible d'obstruer l'ouverture du réservoir et causer un dysfonctionnement du lave-vaisselle.

AVERTISSEMENT

- ÉVITEZ D'ajouter du détergent ordinaire dans le distributeur de produit de rinçage.
- ÉVITEZ D'utiliser un produit de rinçage en poudre dans le distributeur de produit de rinçage.

DISTRIBUTEUR DE DÉTERGENT ET DE PRODUIT DE RINÇAGE

REMARQUE

Vérifiez visuellement le hublot d'observation pour déterminer si le niveau du produit de rinçage est bas. Remplir au besoin.

Pour remplir le distributeur de produit de rinçage :

1. Soulevez la languette d'extrémité du couvercle du produit de rinçage pour ouvrir.

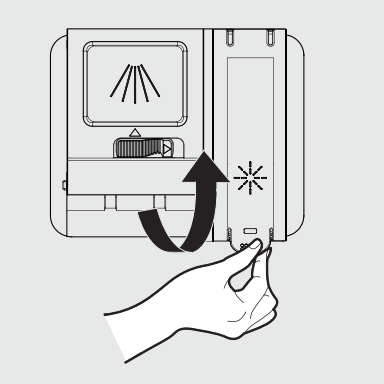

2. Remplissez le distributeur de produit de rinçage avec du produit de rinçage liquide jusqu'à ce qu'il soit plein. NE PAS déborder.

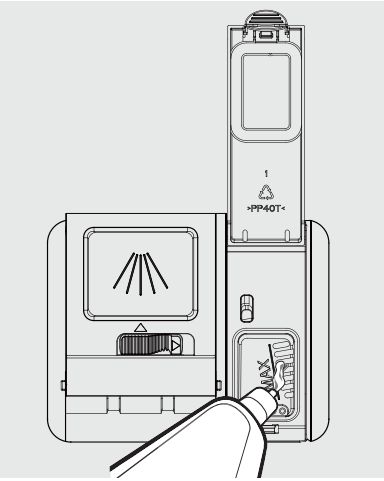

REMARQUE

Utilisez le hublot d'observation lors du remplissage du réservoir de produit de rinçage.

AVERTISSEMENT

Ne remplissez pas le réservoir au-delà du niveau minimum indiqué. L'excès de produit de rinçage peut déborder pendant le cycle de lavage.

3. Appuyez fermement sur le couvercle du distributeur de produit de rinçage pour le fermer.

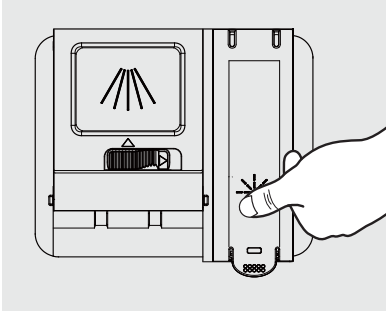

Nettoyage du lave-vaisselle

Gardez votre lave-vaisselle propre améliore son rendement, réduit les réparations inutiles et prolonge sa durée de vie.

Nettoyage de la partie extérieure

Il est préférable de nettoyer les déversements à l'extérieur de votre lave-vaisselle dès qu'ils se produisent. Utilisez un chiffon doux et humide sur le panneau de commande pour essuyer délicatement les déversements et la poussière. N'utilisez pas de benzène, de cire, de diluant, d'eau de Javel ou d'alcool. Ces matériaux peuvent décolorer les parois intérieures et causer des taches. Ne nettoyez pas le lave-vaisselle en l'arrosant d'eau et évitez de laisser l'eau entrer en contact avec les pièces électriques.

REMARQUE

Si votre lave-vaisselle est muni d'un panneau de porte en acier inoxydable, vous pouvez le nettoyer à l'aide d'un nettoyant pour acier inoxydable utilisé pour les appareils ménagers en acier inoxydable ou d'un produit semblable à l'aide d'un chiffon propre et doux.

Nettoyage de la partie intérieure

AVERTISSEMENT

DANGER DE BRÛLURE

Laissez refroidir l'élément chauffant avant de nettoyer l'intérieur. Le non-respect de cette consigne peut entraîner des brûlures.

Nettoyez périodiquement l'intérieur de votre lave-vaisselle pour enlever la saleté ou les particules alimentaires. Essuyez l'intérieur du lave-vaisselle et la partie intérieure de la porte à l'aide d'un torchon humide. Nous recommandons de remplir le distributeur de détergent avec du détergent à vaisselle, puis de faire fonctionner le lave-vaisselle à vide périodiquement en utilisant le cycle Normal ou Express 60 avec l'option cycle hygiénique. Cette opération permettra de garder votre lave-vaisselle propre.

Si des taches blanches et des odeurs sont toujours présentes dans votre lave-vaisselle, faites-le fonctionner au cycle normal à vide et sans détergent jusqu'à ce qu'il soit rincé. Ensuite, interrompez le cycle et versez une tasse de vinaigre blanc de 8 onces dans le panier inférieur. Fermez le lave-vaisselle et laissez le cycle se terminer.

AVERTISSEMENT

Ne retirez pas le joint avant de la cuve (le long joint en caoutchouc qui renferme l'ouverture du lave-vaisselle).

1. Mettez l'appareil hors tension.

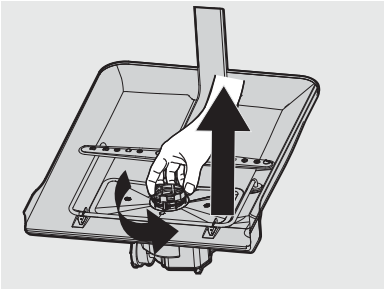

2. Tournez la cartouche filtrante dans le sens horaire d'une montre pour la desserrer, puis démontez la cartouche filtrante.

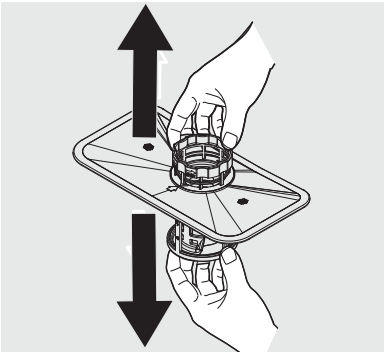

3. Retirez le filtre fin (plat, rectangulaire).

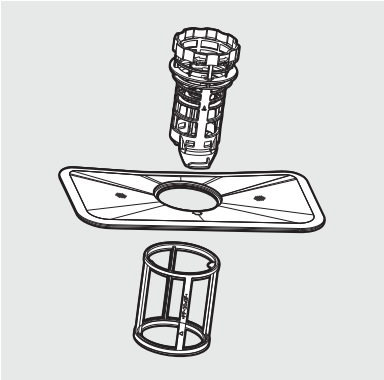

4. Retirez toutes les saletés ou autres débris des filtres, puis rincez-les à l'eau courante.

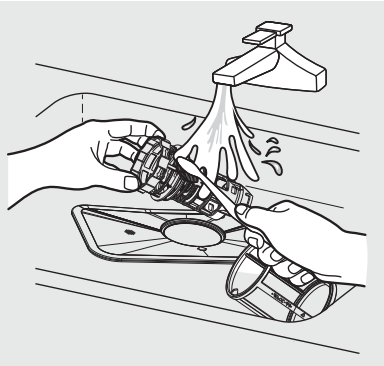

5. Remontez les filtres dans le sens inverse du démontage, remplacez la cartouche filtrante et tournez dans le sens horaire vers la flèche de fermeture.

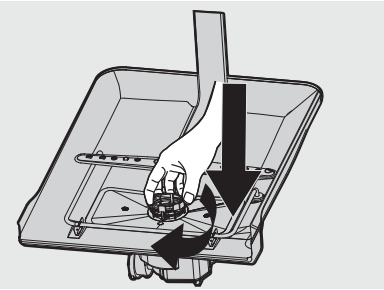

ATTENTION

Lorsque la cartouche filtrante n'est pas correctement fermée, ses performances seront diminuées.

Nettoyage du bras de pulvérisation inférieur

Si votre lave-vaisselle n'effectue pas correctement le lavage ou si les buses du bras de pulvérisation semblent obstruées, retirez le bras de pulvérisation inférieur et nettoyez-le. Retirez le bras de pulvérisation avec précaution pour éviter de l'endommager.

Retirez le bras de pulvérisation inférieur

1. Vérifiez si les orifices des buses sont obstrués par des particules alimentaires.
2. Si un nettoyage est nécessaire, retirez le bras de pulvérisation en le tirant vers le haut.
3. Nettoyez les buses, puis remettez le bras de pulvérisation en place.
4. Tournez le bras de pulvérisation pour vérifier qu'il est bien en place.

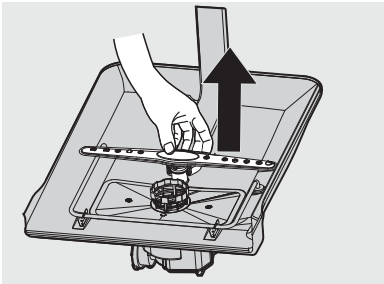

Nettoyage du joint de porte

Si la porte du lave-vaisselle ne se ferme pas correctement ou si de l'eau s'échappe de la porte pendant le cycle, vérifiez que le joint de porte est exempt de débris. Si nécessaire, nettoyez le joint de porte à l'aide d'un chiffon humide pour enlever les particules alimentaires et assurer une étanchéité parfaite.

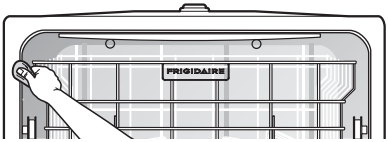

Avant d'appeler le service après-vente, consultez cette liste. Cela peut vous faire économiser du temps et de l'argent. Cette liste comprend les expériences courantes qui ne résultent pas d'un défaut de fabrication ou de matériaux dans votre lave-vaisselle.

PROBLÈME	CAUSES PROBABLES	SOLUTION HABITUELLE
Impossible de mettre le lave-vaisselle en marche	• Impossible de mettre le lave-vaisselle en marche. • L'alimentation électrique ou la ligne électrique n'est pas branchée. • L'option de temporisation a été sélectionnée. • Verrouillage des commandes activé (sélectionnez les modèles).	• Fermez complètement la porte en vous assurant qu'elle est bien verrouillée. • Vérifiez et branchez l'alimentation électrique. • Reportez-vous à la section Temporisation dans ce manuel pour la réinitialisation. • Désactivez le verrouillage de la commande, reportez-vous à la section Verrouillage de commande de ce manuel.
Le lave-vaisselle émet un bip à la fin du cycle	• Le cycle de lavage émet un bip pour indiquer la fin du cycle.	
Lave-vaisselle fonctionne trop longtemps	• Le lave-vaisselle est raccordé à l'eau froide. • La durée du cycle varie en fonction du sol. • L'option cycle hygiénique est sélectionnée.	• Vérifiez le lave-vaisselle et assurez-vous qu'il est correctement branché à l'alimentation en eau chaude. • Lorsque l'appareil détecte une vaisselle très sale, certains cycles augmentent automatiquement leur durée. • Lorsque l'option cycle hygiénique est sélectionnée, la durée du cycle est augmentée pour répondre à la demande de température désinfectée.
La vaisselle n'est pas assez propre	• La pression d'eau est temporairement faible. • La température de l'eau à l'entrée est basse. • Les assiettes sont chargées trop près l'une de l'autre. • Une mauvaise utilisation du détergent. • Le cycle sélectionné n'est pas adapté aux conditions de salissure alimentaire. • Les bras de pulvérisation sont bloqués par quelques articles.	• Utilisez le lave-vaisselle lorsque la pression d'eau est normale. • Assurez-vous que le lave-vaisselle est branché à l'alimentation en eau chaude. Essayez de ne pas utiliser votre lave-vaisselle lorsque l'eau chaude est utilisée ailleurs dans la maison. • Chargez à nouveau la vaisselle comme indiqué dans le manuel. • Ajoutez du détergent selon la dureté de l'eau et du cycle que vous avez choisi. Utilisez du détergent frais. • Choisissez un cycle d'anthères pour un temps de lavage plus long. • Assurez-vous que le bras de pulvérisation tourne librement.

AVANT L'APPEL

PROBLÈME	CAUSES PROBABLES	SOLUTION HABITUELLE
La vaisselle n'est pas assez sèche	• Le distributeur de produit de rinçage est vide. • Chargement incorrect de la vaisselle. • Le cycle que vous avez choisi ne comprenait pas le séchage.	• Remplissez le distributeur de produit de rinçage ou augmentez la quantité de produits de rinçage. • Chargez à nouveau la vaisselle comme indiqué dans le manuel. • Choisissez le bon cycle de séchage.
Taches et film sur la vaisselle	• La dureté de l'eau est trop élevée. • Chargement incorrect de la vaisselle. • Un ancien produit de rinçage est utilisé. • Le distributeur de produit de rinçage est vide.	• Pour l'eau extrêmement dure, installez un adoucisseur d'eau. • Chargez à nouveau la vaisselle comme indiqué dans le manuel. • Utilisez un produit de rinçage frais. • Ajoutez le produit de rinçage au distributeur.
Marquage	• Utilisation d'une très grande quantité de détergent. • La température de l'eau à l'entrée dépasse 158°F (70°C).	• Utilisez moins de détergent si vous avez de l'eau douce. • Baissez la température de l'eau à l'entrée.
Du détergent laissé dans le réservoir de détergent	• Le détergent est peut-être trop ancien. • Le bras de pulvérisation est bloqué.	• Utilisez du détergent frais. • Chargez la vaisselle en vous assurant que les bras de pulvérisation ne sont pas bloqués.
Le distributeur de détergent ne se ferme pas	• Dysfonctionnement du couvercle du réservoir de détergent.	• Ajoutez le détergent et le produit de rinçage comme indiqué dans le manuel.
L'eau reste dans le lave-vaisselle	• Le cycle précédent n'est pas terminé ou a été interrompu.	• Sélectionnez le cycle approprié expliqué dans le manue.
Le lave-vaisselle ne se vidange pas correctement	• Le tuyau de vidange est bouché. • Le tuyau de vidange est entortillé.	• Vérifiez l'entrefer si vous en avez un. Assurez-vous que le broyeur est vide si le lave-vaisselle est connecté au broyeur. • Assurez-vous que le tuyau de vidange est correctement raccordé à l'évier.
Présence de mousse dans la cuve	• Un détergent inapproprié est utilisé.	• Assurez-vous de n'utiliser que le détergent pour lave-vaisselle automatique.
Le lave-vaisselle fuit	• Mousses excessives causées par l'utilisation d'un détergent inapproprié. • Le lave-vaisselle n'est pas à niveau.	• Assurez-vous de n'utiliser que le détergent pour lave-vaisselle approprié. • Mettez le lave-vaisselle à niveau.
Taches noires ou grises sur les plats	• Les ustensiles en aluminium se frottent contre les plats.	• Disposez à nouveau la vaisselle.

PROBLÈME	CAUSES PROBABLES	SOLUTION HABITUELLE
Présence de taches sur la cuve	• Tache de café et de thé. • Tache rougeâtre.	• Enlevez la saleté à l'aide d'un nettoyeur de taches approprié. • Certains aliments à base de tomates peuvent causer ce genre de tache; l'utilisation du cycle de rinçage juste après le chargement permet de diminuer les taches.
Bruit	• Ouverture du réservoir pour détergent. \ Bruit de la pompe de vidange. • Un objet dur est entré dans le module de lavage. Lorsque l'objet est broyé, le bruit devrait s'arrêter.	• Ce phénomène est normal. • Si le bruit persiste après un cycle complet, appelez un technicien.
Le lave-vaisselle ne se remplit pas d'eau	• La vanne d'eau est fermée. • Le loquet de la porte n'est peut-être pas correctement positionné.	• Vérifiez si la vanne d'eau est ouverte. • Assurez-vous que la porte est fermée.

Codes d'erreur

Les codes d'erreur s'affichent sur la fenêtre d'affichage lorsque les erreurs suivantes se produisent :

Code	Signification	Causes probables
i1	L'appareil charge pendant une longue période	Le robinet n'est pas ouvert, l'entrée d'eau est bloquée ou la pression d'eau est trop basse.
i4	L'appareil fuit	Certaines parties du lave-vaisselle fuient.

AVERTISSEMENT

- En cas de débordement, coupez le système d'approvisionnement en eau principal avant de contacter le fournisseur de service.
- Si la base de la cuve contient de l'eau en raison d'un débordement ou de fuites mineures, retirez cette eau avant de remettre le lave-vaisselle en marche.

GARANTIE SUR LES GROS APPAREILS ÉLECTROMÉNAGERS

Votre appareil est couvert par une garantie limitée d'un an. Pendant un an à compter de la date de livraison initiale, Electrolux réparera ou remplacera toute pièce de cet appareil qui s'avère défectueuse en termes de matériaux ou de fabrication lorsque ledit appareil est installé, utilisé et entretenu conformément aux instructions fournies. La cuve en acier inoxydable et le revêtement de porte de votre appareil sont couverts par une garantie à vie limitée. Pendant la durée de vie de l'appareil, Electrolux fournira une cuve en acier inoxydable ou un revêtement de porte de remplacement qui ne parvient pas à contenir l'eau en raison d'un défaut de matériaux ou de fabrication si l'appareil est installé, utilisé et entretenu conformément aux instructions fournies. De plus, les paniers de lave-vaisselle et le module de commande électronique de votre appareil sont couverts par une garantie limitée de deux à cinq ans. Pendant la 2e à la 5e année à compter de la date d'achat d'origine, Electrolux fournira un panier de lave-vaisselle ou un module de commande électronique de remplacement pour votre appareil qui s'est avéré défectueux en termes de matériaux ou de fabrication lorsque ledit appareil est installé, utilisé et entretenu

Exclusions:

Cette garantie ne couvre pas ce qui suit :

1. Les produits dont les numéros de série d'origine ont été retirés, modifiés ou ne peuvent pas être facilement déterminés.
2. Le produit qui a été transféré de son propriétaire d'origine à une autre partie ou retiré en dehors des États-Unis, de Porto Rico ou du Canada.
3. Rouille à l'intérieur ou à l'extérieur de l'unité.
4. Les produits achetés "tels quels" ne sont pas couverts par cette garantie.
5. Perte alimentaire due à des défaillances de réfrigérateur ou de congélateur.
6. Produits utilisés dans un cadre commercial.
7. Appels de service qui ne concernent pas de dysfonctionnement ou de défauts de matériaux ou de fabrication, ou pour des appareils non utilisés de manière ordinaire dans un foyer ou utilisés autrement que conformément aux instructions fournies
8. Appels de service pour corriger l'installation de votre appareil ou pour vous expliquer comment utiliser votre appareil.
9. Frais pour rendre l'appareil accessible pour l'entretien, tels que le retrait de garnitures, placards, étagères, etc., qui ne font pas partie de l'appareil lorsqu'il est expédié de l'usine.
10. Appels de service pour réparer ou remplacer les ampoules d'appareils électroménagers, les filtres à air, les filtres à eau, d'autres consommables, ou les boutons, poignées ou autres pièces cosmétiques.
11. Coûts de main-d'œuvre ou de service à domicile pendant les périodes de garantie limitée supplémentaires au-delà de la première année à partir de la date d'achat d'origine.
12. Frais de ramassage et de livraison; votre appareil est conçu pour être réparé à domicile.
13. Les frais supplémentaires comprennent, sans s'y limiter, tout appel de service en dehors des heures normales, les week-ends ou les jours fériés, les péages, les frais de traversée en ferry, ou les frais de kilométrage pour les appels de service dans des zones éloignées, y compris l'État de l'Alaska.
14. Dommages à la finition de l'appareil ou de la maison survenus pendant le transport ou l'installation, y compris, mais sans s'y limiter, les sols, les armoires, les murs, etc.
15. Dommages causés par : des services effectués par des entreprises de service non autorisées ; utilisation de pièces autres que des pièces authentiques Electrolux ou des pièces obtenues auprès de personnes autres que des entreprises de service autorisées ; ou causes externes telles que mauvais traitement, utilisation abusive, alimentation électrique inadéquate, accidents, incendies, ou cas de force majeure.

EXCLUSION DES GARANTIES IMPLICITES ; LIMITATION DES RECOURS

LE RECOURS EXCLUSIF DU CLIENT EN VERTU DE CETTE GARANTIE LIMITÉE SERA LA RÉPARATION OU LE REMPLACEMENT COMME INDIQUÉ ICI. LES RÉCLAMATIONS BASÉES SUR LES GARANTIES IMPLICITES, Y COMPRIS LES GARANTIES DE QUALITÉ MARCHANDE OU D'ADÉQUATION À UN USAGE PARTICULIER, SONT LIMITÉES À UN AN OU À LA PÉRIODE LA PLUS COURTE AUTORISÉE PAR LA LOI, MAIS PAS MOINS D'UN AN. ELECTROLUX NE SERA PAS RESPONSABLE DES DOMMAGES INDIRECTS OU ACCESSOIRES TELS QUE LES DOMMAGES MATÉRIELS ET LES DÉPENSES ACCESSOIRES RÉSULTANT DE TOUTE VIOLATION DE CETTE GARANTIE LIMITÉE ÉCRITE OU DE TOUTE GARANTIE IMPLICITE. CERTAINS ÉTATS ET PROVINCES N'AUTORISENT PAS L'EXCLUSION OU LA LIMITATION DES DOMMAGES ACCESSOIRES OU INDIRECTS, OU LES LIMITATIONS DE LA DURÉE DES GARANTIES IMPLICITES, CES LIMITATIONS OU EXCLUSIONS PEUVENT NE PAS S'APPLIQUER À VOUS. CETTE GARANTIE ÉCRITE VOUS DONNE DES DROITS LÉGAUX SPÉCIFIQUES. VOUS POUVEZ ÉGALEMENT AVOIR D'AUTRES DROITS QUI VARIENT D'UN ÉTAT À L'AUTRE. Si Vous Avez Besoin de **Service**

Conservez votre reçu, votre bon de livraison ou tout autre justificatif de paiement approprié pour établir la période de garantie en cas de besoin de service. Si un service est effectué, il est dans votre intérêt de obtenir et conserver tous les reçus. Le service sous cette garantie doit être obtenu en contactant Electrolux aux adresses ou numéros de téléphone ci-dessous.

Cette garantie s'applique uniquement aux États-Unis, à Porto Rico et au Canada. Aux États-Unis et à Porto Rico, votre appareil est garanti par Electrolux Consumer Products, Inc. Au Canada, votre appareil est garanti par Electrolux Canada Corp. Electrolux n'autorise aucune personne à modifier ou ajouter à ses obligations en vertu de cette garantie. Les obligations de service et de pièces en vertu de cette garantie doivent être effectuées par Electrolux ou une entreprise de service autorisée. Les caractéristiques ou spécifications du produit telles que décrites ou illustrées sont sujettes à modification

États-Unis
1-800-374-4432
Electrolux Consumer
Products, Inc.
10200 David Taylor Drive
Charlotte, NC 28262

Electrolux

Canada
1.800.265.83
Electrolux Canada Corp. **52**
5855 Terry Fox Way
Mississauga, Ontario, Canada
L5V 3E4

FRIGIDAIRE

Droit à la réparation au Québec

Bien qu'Frigidaire fait tout son possible pour mettre à la disposition des consommateurs les pièces de rechange, les services de réparation et les informations nécessaires à l'entretien ou à la réparation de ses produits, les pièces, le service et les informations ne sont pas garantis, conformément à l'article 39 de la Loi sur la protection du consommateur, RLRQ, c. P-40.1 et aux articles 79.18 à 79.20 du Règlement d'application de la Loi sur la protection du consommateur, RLRQ, c P-40.1, r. 3. Si vous avez besoin de pièces de rechange, appelez-nous au 1 (800) 265-8352 pour être servi en français ou achetez-les en ligne à Frigidaire Parts | Shop Frigidaire Replacement Parts & Accessories - Frigidaire Appliance Parts.

Vous pouvez réserver des services de réparation en ligne à Réserver un service ou une réparation | Frigidaire. Autrement, vous trouverez notre bibliothèque de ressources à Bibliothèque de ressources | Frigidaire pour vous aider à diagnostiquer et résoudre les problèmes pouvant survenir au cours de la durée de vie de votre appareil.

Bien que la plupart des pièces soient disponibles à l'achat, sauf indisponibilité à court terme, les appareils et pièces suivantes ne sont pas réparables

Légende:

Disponibilité des pièces de rechange, des services de réparation et des renseignements pour l'entretien ou la réparation.	
⚠	Partiellement disponible
☒	Non disponible
✓	Disponible

Réfrigérateurs,	⚠	Armoire, 14 pi³ et moins sans pièce de système scellé.
Congélateurs	⚠	9 pi³ et moins sans pièce de système scellé.
Distributeurs de boissons	⚠	Distributeur de boissons : seules sont disponibles les pièces décoratives
Laveuses et sécheuses	✓	Pièces de rechange, services de réparation et renseignements sur la réparation et l'entretien disponibles.
Lave-vaisselle	⚠	Les ensembles de cuve de rechange ne sont pas disponibles.
Cuisinières	⚠	Les revêtements et les cadres de rechange ne sont pas disponibles.
Fours	⚠	Les revêtements et les cadres de rechange ne sont pas disponibles.

Tables de cuisson	✓	Pièces de rechange, services de réparation et renseignements sur la réparation et l'entretien disponibles.
Micro-ondes	⚠	Micro-ondes sur comptoir : Aucune pièce de rechange disponible Four micro-ondes avec hotte intégrée : le revêtement et le cadre ne sont pas disponibles
Hottes/évacuation	⚠	Seules quelques pièces décoratives sont disponibles
Climatiseurs	⚠	12 000 BTU et moins : Aucune pièce de rechange disponible. Plus de 12 000 BTU : Seules les pièces décoratives sont disponibles
Déshumidificateurs	☒	Pas de pièce de rechange, d'entretien ou de renseignements de réparation disponibles.
Purificateurs d'air	☒	Pas de pièce de rechange, d'entretien ou de renseignements de réparation disponibles.
Aspirateurs	☒	Pas de pièce de rechange, d'entretien ou de renseignements de réparation disponibles.
Petits électroménagers de cuisine	☒	Pas de pièce de rechange, d'entretien ou de renseignements de réparation disponibles.