FRIGIDAIRE

Todo acerca del

uso y cuidado

de su **Lavavajillas**

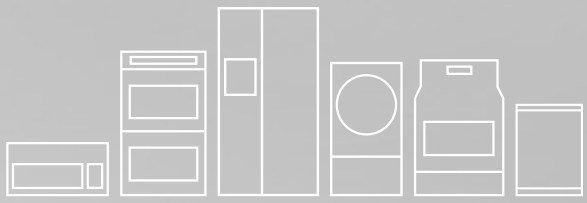

ÍNDICE DE CONTENIDO

Instrucciones de seguridad importantes 2

Registro del producto 3

Un vistazo a las funciones 4

Instrucciones de funcionamiento 5

Preparación y carga de platos 7

Dosificador de detergente y abrillantador 9

Mantenimiento y limpieza 11

Antes de solicitar servicio técnico 13

Garantía de los electrodomésticos grandes 16

Derecho a Reparar de Quebec 17

A15931103 RevB (octubre 2025)

www.frigidaire.com USA 1-800-944-9044 www.frigidaire.ca Canada 1-800-265-8352

INSTRUCCIONES DE SEGURIDAD IMPORTANTES

ADVERTENCIA

Por su seguridad, siga la información contenida en este manual para minimizar el riesgo de incendio, explosión o descarga eléctrica y para contribuir a evitar daños a los objetos o lesiones personales.

Instalación adecuada

Lea atentamente las instrucciones de instalación y sígalas al instalar el lavavajillas.

- Este manual no cubre todas las posibles condiciones y situaciones que pueden producirse. Utilice el sentido común y la precaución al instalar, poner en funcionamiento y realizar el mantenimiento de cualquier electrodoméstico.
- La temperatura del agua de entrada debería ser de entre 120°F (48,9°C) y 135°F (57,2°C).
- Deshágase del material de embalaje y de los dispositivos desechados de forma adecuada.
- El lavavajillas deberá tener una adecuada conexión a tierra para evitar riesgos de descarga eléctrica. Consulte las Instrucciones de instalación para obtener más información.
- Si el lavavajillas sufre algún daño, contacte con su distribuidor; no trate de hacer la reparación o sustituir piezas usted mismo.

Precauciones básicas antes del uso

- Lea todas las instrucciones antes de usar el lavavajillas.
- El manual no cubre todas las posibles condiciones y situaciones que pueden producirse.

Utilice el lavavajillas solo para el uso previsto según se describe en este manual.
Al cargar objetos para lavar:

- Cargue los cuchillos y objetos puntiagudos o afilados de forma que no puedan dañar la junta de estanqueidad de la puerta y la cuba.
- Cargue los cuchillos y objetos puntiagudos o afilados con el mango hacia arriba para reducir el riesgo de lesiones.
- No lave objetos de plástico salvo que tengan la marca de apto para lavavajillas. Si no ve esta marca, consulte las recomendaciones del fabricante. Los objetos que no sean aptos para lavavajillas pueden fundirse y provocar peligro de incendio.
- Si el lavavajillas desagua a un sistema de eliminación de residuos alimenticios, asegúrese de que el sistema esté totalmente vacío antes de poner el lavavajillas en funcionamiento.
- No manipule los controles.
- No ponga en funcionamiento el lavavajillas si alguno de los paneles interiores no está correctamente ajustado.
- No toque la resistencia durante el uso o inmediatamente después, en especial si se ha seleccionado la opción de desinfección.
- Para reducir riesgos de lesiones, no deje que los niños jueguen dentro del lavavajillas o encima de él.
- No deje que los niños golpeen, se sienten o se pongan en pie sobre la puerta o bandejas del lavavajillas.
- **En determinadas condiciones puede producirse gas hidrógeno en un sistema de agua caliente que no se haya utilizado durante al menos dos semanas. EL GAS HIDRÓGENO ES EXPLOSIVO. Si no se ha utilizado el sistema de agua caliente durante este periodo de tiempo, antes de utilizar el lavavajillas, abra todas las llaves de agua caliente y deje que corra el agua de todas durante varios minutos Esto liberará el gas hidrógeno que se haya podido acumular. El gas hidrógeno es inflamable. No fume ni utilice una llama sin protección durante este tiempo.**
- No guarde ni use materiales combustibles, gasolina u otros líquidos o vapores inflamables cerca de este o de cualquier otro electrodoméstico.
- Utilice solo detergentes o abrillantadores recomendados para lavavajillas y manténgalos fuera del alcance de los niños.
- Mantenga a niños y bebés apartados del lavavajillas cuando esté en funcionamiento.
- No utilice el lavavajillas si el cable o el enchufe están dañados y no conecte el lavavajillas a una toma de corriente dañada. La no observación de estas instrucciones puede producir una descarga eléctrica.
- Quite la puerta del compartimento de lavado al dejar fuera de servicio o deshacerse de un lavavajillas viejo.

ADVERTENCIA

Para reducir el riesgo de incendio, descarga eléctrica o lesión al utilizar el lavavajillas, siga todas las precauciones básicas.

Gracias por elegir **Frigidaire.**

Esta Guía de uso y mantenimiento forma parte de nuestro compromiso con la satisfacción del cliente y la calidad del producto durante toda la vida útil de su nuevo electrodoméstico.

Consideramos su compra como el comienzo de una relación. Para garantizar nuestra capacidad para continuar atendiéndolo, utilice esta página para registrar información de producto fundamental.

_____

Fecha de compra

_____

Número de modelo

_____

Número de serie

Registrar su producto en Frigidaire nos ayudará a prestarle un mejor servicio. Puede hacer el registro en línea en **www.frigidaire.com**. o enviando por correo su tarjeta de registro de productos.

NOTA

No todos los ciclos y opciones están disponibles en todos los modelos.

Especificaciones del producto:

Capacidad	8 cubiertos
Medidas	17,6 x 22,6 x 32,4 pulgadas 450 x 575 x 825 mm (ancho x fondo x alto)
Alimentación eléctrica	120v, 60Hz
Potencia nominal en uso	motor de lavado 100W, calentador 700W
Presión del agua de entrada	20 psi–120 psi (0.14 MPa–0.82 MPa)

Primeros pasos

1. Cargue el lavavajillas. (Consulte las secciones Preparación de los platos y Carga)
2. Añada detergente. (Consulte Llenado del dosificador de detergente)
3. Añada abrillantador si lo necesita. (Consulte Abrillantador)
4. Cierre la puerta.
5. Seleccione el CICLO deseado. (Ver Tabla de ciclos)
6. Seleccione las OPCIONES deseadas. El piloto se encenderá al hacer la selección. (Ver Panel de control)
7. Deje correr el grifo de agua caliente más cercano al lavavajillas hasta que el agua salga caliente y cierre el grifo.
8. Para comenzar, pulse **START/Cancel**. (Ver Panel de control)

UN VISTAZO A LAS FUNCIONES

Su lavavajillas, según aparece en la siguiente ilustración, limpia al rociar una mezcla de agua limpia caliente y detergente contra la superficie sucia de su vajilla. El lavavajillas se llena con agua hasta cubrir el área del filtro. A continuación el agua se bombea a los distintos filtros y brazos aspersores. Las partículas de suciedad desprendidas caen hasta el desagüe al vaciarse el agua y sustituirse por agua limpia. El número de veces que se llena de agua dependerá del ciclo que se utilice.

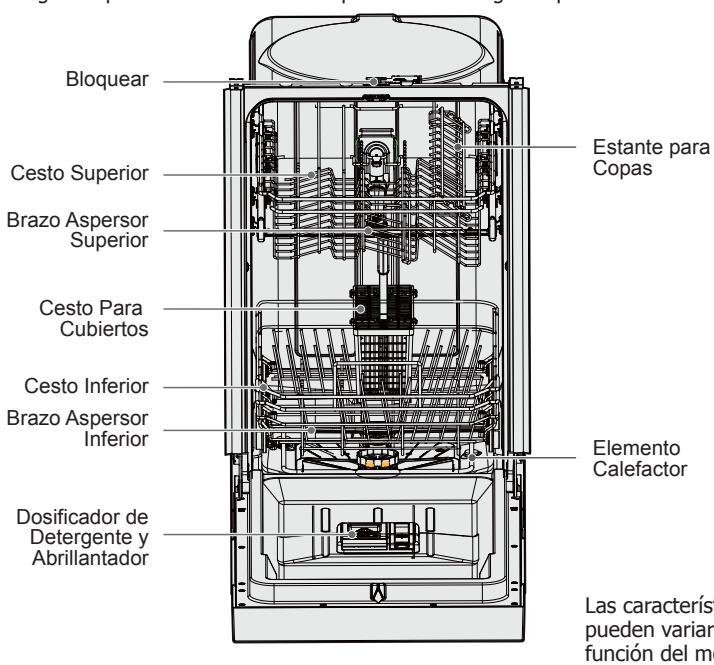

Las características pueden variar en función del modelo.

Sistema de lavado inteligente

Este lavavajillas tiene un Sistema de lavado inteligente que puede determinar el ciclo requerido y ajustar automáticamente el ciclo para lavar los platos con mayor eficacia. Cuando se coloca en el aparato una carga parcial de platos poco sucios, se realiza automáticamente un ciclo de lavado similar a un lavado corto. Cuando se coloca en el aparato una carga completa de platos muy sucios, se realiza automáticamente un ciclo de lavado intenso.

Sistema de filtro múltiple

Este lavavajillas tiene un Sistema de filtro múltiple El sistema tiene tres filtros de malla que separa el agua sucia y limpia en distintas cámaras.

El sistema de múltiples filtros ayuda a mejorar el rendimiento con un menor consumo de agua y energía.

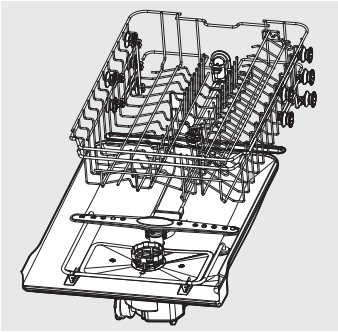

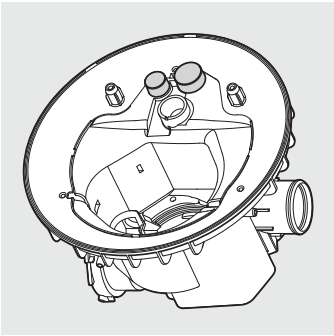

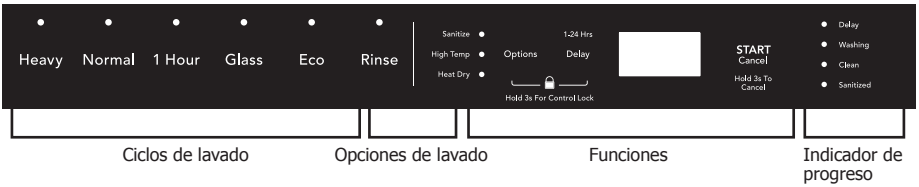

Selección del ciclo de lavado

La duración de los ciclos es aproximada y variará según las opciones seleccionadas. Es necesario usar agua caliente para activar el detergente y derretir los residuos grasientos de alimentos. Un sensor automático comprobará la temperatura del agua entrante. Si la temperatura no es la adecuada, el temporizador retrasará el ciclo para hacer que el agua se caliente automáticamente durante el lavado principal. Al seleccionar lavado con **High Temp** (alta temperatura) se alcanzará una temperatura incluso más alta capaz de manejar cargas muy sucias.

Ciclos de lavado

Heavy (intenso)
Se recomienda para ollas, sartenes, cacerolas y utensilios de cocina con cargas de suciedad entre ligera y pesada.

Normal (normal)

Recomendado para cargas de suciedad entre ligera y pesada.

1 Hour (1 hora)
Un lavado más corto recomendado para cargas poco sucias que no necesitan secado.

Glass(porcelana y cristal)

Recomendado para porcelana y cristal con poca suciedad.

Eco (ahorro de energía)

Recomendado para platos y cubiertos ligeramente sucios o previamente enjuagados.

Rinse (aclarado)
Recomendado para platos y vasos previamente enjuagados.Es solamente un aclarado que evita que los restos de comida se sequen en los platos y reduce la acumulación de olor en su lavavajillas hasta que esté lista para lavar una carga completa. No utilice detergente.

Opciones de lavado

Pulse el botón de **Options** para desplazarse hasta el opciones deseado. La luz indicadora de ese opciones se iluminará.

Sanitize (desinfección)
Al seleccionar **Sanitize** la temperatura del agua se mantendrá a un máximo de 156,2°F (69°C). No se alcanzará la temperatura máxima si la temperatura del agua de entrada no es la correcta. Los lavavajillas con certificación doméstica no están destinados a su utilización en establecimientos con licencia para manipular productos alimentarios.

ADVERTENCIA

La opción Sanitize solo está disponible con los ciclos **Heavy Wash** y **Normal Wash**.

High Temp (alta temperatura)
Al seleccionar **High Temp**, la temperatura del agua se mantendrá a un máximo de 140°F (60°C).

Heat Dry (secado con calor)
Al seleccionar **Heat Dry**, el calentador funcionará durante el proceso de secado.

Funciones

START/Cancel (inicio/cancelar)
Pulse **START/Cancel** para iniciar un ciclo de lavado. Pulse **START/Cancel** y manténgalo pulsado durante **3 segundos** para cancelar un ciclo que ya está en funcionamiento.

Delay (demora)
La opción de **Delay** le permite retrasar automáticamente el arranque de su lavavajillas entre 1 y 24 horas. Para iniciar una demora de ciclo de entre 1 y 24 horas, pulse el botón **Delay** hasta que el tiempo de demora deseado aparezca en la ventana de visualización y pulse el botón **START/Cancel**. Se encenderá una luz que indica que se ha activado el arranque con demora, y permanecerá encendida hasta que comience el ciclo. Para cancelar la opción de Demora y comenzar el ciclo antes de que termine el periodo de demora, pulse el botón **START/Cancel** y mántengalo pulsado durante **3 segundos.**

Control Lock (tecla de bloqueo)
Utilícela para bloquear todos los controles e impedir que los niños cambien accidentalmente

el ciclo del lavavajillas o que lo pongan en marcha. Puse y mantenga pulsados a la vez **Option** y **Delay** durante **3 segundos** para bloquear. Después de seleccionar la función se iluminará el icono de bloqueo de controles. Puse y mantenga pulsados a la vez **Option** y **Delay** de nuevo durante **3 segundos** para desbloquear.

Pantalla de indicadores
Esta pantalla LED indica los minutos restantes en un ciclo en ejecución, las horas de retardo hasta que el aparato se ponga en funcionamiento, códigos de error, etc.

- Si el aparato está en funcionamiento, se mostrará en la pantalla de indicadores el tiempo restante (minutos) del ciclo seleccionado.
- Si se selecciona la opción **Delay**, la pantalla de indicadores muestra el número de horas de retardo (1h-24h). Cuando la máquina entra en funcionamiento, la pantalla de indicadores muestra el tiempo restante del ciclo seleccionado.

NOTA

Es posible que el tiempo restante aumente o disminuya repentinamente en varios minutos. Esto significa que el Sensor inteligente ha comprobado el nivel de suciedad y ha ajustado el número de ciclos de llenado.

- Si se produce un error crítico para el funcionamiento seguro de la máquina, el control se apaga e indica un código de error en la pantalla de indicadores. (Ver Códigos de error).

Si aparece algún código de error, contacte con el distribuidor o centro de servicio cualificado, que podrá proporcionarle ayuda para resolver el problema y/o localizar un técnico de servicio autorizado si es preciso.

Indicador de progreso de ciclo

Los pilotos del indicador de progreso del ciclo se encenderán al llegar a cada fase del ciclo de lavado.

Delay (diferido)
Cuando se ha retrasado el comienzo del ciclo se encenderá el piloto **Delay**.

Washing (lavado)
Cuando el lavavajillas está lavando la carga, se enciende el piloto de **Washing**.

Clean (lavado)
Cuando el ciclo ha finalizado se enciende el piloto de **Clean** hasta que se abra la puerta del lavavajillas.

Sanitized (desinfección)
Al seleccionar **Sanitize,** se enciende el piloto de **Sanatized** cuando el ciclo ha finalizado.

Tabla de ciclos

Ciclo	Opciones disponibles	Consumo de agua	Tiempo del ciclo
Heavy (intenso)	Sanitize, High Temp, o Heat Dry	5.2 gal. 19.7 litros	155–160 mins.
Normal (normal)	Sanitize, High Temp, o Heat Dry	2.5–4.9 gal. 9.5–18.5 litros	125–160 mins.
Eco (Ahorro de energía)	- -	4.1 gal. 15.5 litros	130 mins.
Glass (Porcelana y cristal)	Heat Dry	4.1 gal. 15.5 litros	105 mins.
1 Hour (1 hora)	Heat Dry	3.3 gal. 12.5 litros	60–100 mins.
Rinse (aclarado)	Heat Dry	1.8 gal. 6.7 litros	20–55 mins.

Preparación de los platos

Quite los restos grandes de alimentos, huesos, palillos, etc. El sistema de lavado mediante filtrado continuo eliminará las partículas de alimentos restantes. Ablande con agua los alimentos pegados antes de la carga. Vacíe el líquido de vasos y tazas. Alimentos como la mostaza, mayonesa, vinagre, zumo de limón y productos a base de tomate pueden provocar decoloración del acero inoxidable y plásticos si se deja que permanezcan en contacto durante un periodo de tiempo prolongado.

Salvo que vaya a lavarlos en el lavavajillas inmediatamente, es aconsejable aclarar este tipo de suciedad. Si el lavavajillas desagua a un sistema de eliminación de residuos alimenticios, **asegúrese de que el sistema esté totalmente vacío antes de poner el lavavajillas en funcionamiento.**

Carga del cesto superior

Las características y apariencia de las bandejas y cesto de cubiertos pueden ser distintas de las de su modelo.

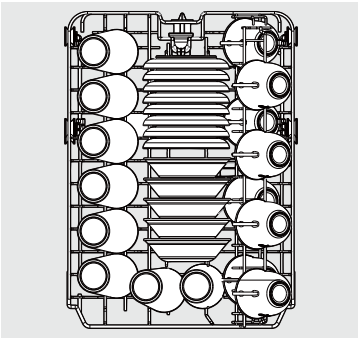

Ajuste estándar de 8 puntos para el cesto superior.

El cesto superior está diseñado para platos pequeños, tazas, vasos y artículos de plástico marcados como "apto para lavavajillas", etc. Para obtener los mejores resultados, coloque los cuencos, tazas o vasos con superficies sucias hacia abajo o cerca del dentro. Inclínelo ligeramente para facilitar el desagüe. Cargue los platos y cuencos pequeños en dos medias filas, de modo que la parte delantera de cada plato quede contra la parte posterior del plato colocado delante, y los lados abiertos de los platos en el centro del lavavajillas mirando unos hacia otros.

Al cargar platos, saque el cesto lo suficiente para poder cargarlo sin golpear la encimera.

ADVERTENCIA

Asegúrese de que los platos cargados no interfieran con el giro del brazo aspersor situado en la parte inferior del cesto superior. (Compruébelo haciendo girar el brazo aspersor con la mano).

Carga del cesto inferior

Las características y apariencia de las bandejas y cesto de cubiertos pueden ser distintas de las de su modelo.

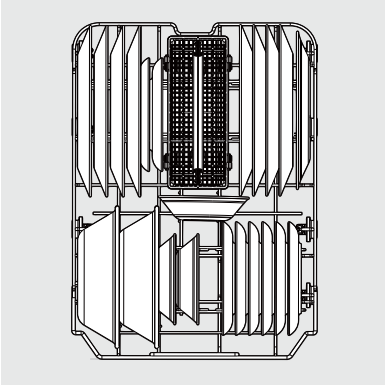

Ajuste estándar de 8 puntos para el cesto inferior

El cesto inferior está diseñado para cargar platos hondos y llanos, cuencos de sopa y cazuelas y similares.

- El espacio en el cesto ajustable le permitirá cargar objetos con una altura máxima de 11 pulgadas (28 cm).
- Los dientes plegables del cesto inferior facilitan la carga de objetos muy grandes y difíciles de encajar. Los dientes pueden dejarse arriba para el uso normal o bien plegarse para permitir mayor flexibilidad en la carga. Supérelos para tener más espacio para cazuelas de gran tamaño.

Cargue los platos en el lavavajillas en dos medias filas, de modo que la parte delantera de cada plato quede contra la parte posterior del plato colocado delante, y los lados abiertos de los platos en el centro del lavavajillas mirando unos hacia otros.

PREPARACIÓN Y CARGA DE PLATOS

Coloque los objetos grandes girados de modo que la cara inferior quede hacia abajo. Cargue los objetos de gran tamaño como las cazuelas en el lavavajillas de modo que la parte abierta quede hacia abajo. Recomendamos cargar tazas, copas y platos pequeños en el cesto superior.

Los objetos de mayor tamaño deberán cargarse cerca del borde, de modo que no interfieran con el giro del brazo aspersor. Compruebe que no impidan la abertura del dosificador de detergente.

WARNING

Asegúrese de que los platos cargados no interfieran con el giro del brazo aspersor situado en la parte inferior del cesto superior. (Compruébelo haciendo girar el brazo aspersor con la mano).

Carga del cesto para cubiertos

Las características y apariencia del las bandejas y el cesto para cubiertos pueden ser distintas de las de su modelo.

El cesto para cubiertos puede dividirse en tres módulos separados que pueden utilizarse en las bandejas superior e inferior.

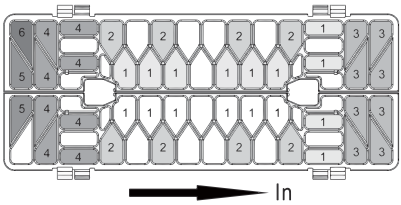

1. Cucharas
2. Cuchillos
3. Cubiertos de ensalada
4. Tenedores
5. Cucharones
6. Tenedores grandes

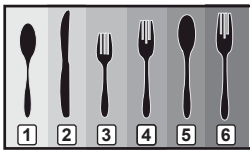

ADVERTENCIA

Coloque los objetos afilados (cuchillos, pinchos, etc.) apuntando hacia abajo.

No hacerlo puede provocar lesiones.

ADVERTENCIA

Asegúrese de que los artículos cargados no interfieran con el giro del brazo aspersor situado en la parte inferior del cesto superior. (Compruébelo haciendo girar el brazo aspersor con la mano).

Añadir un plato

Para añadir o sacar objetos una vez comenzado el ciclo de lavado:

1. Asegúrese de que haya un ciclo de lavado completo aún por completar de modo que los objetos que añada queden bien lavados y aclarados.
2. Abra ligeramente la puerta hasta que se detenga el lavado antes de birla por completo.
3. Añada el objeto.
4. Cierre la puerta firmemente para bloquearla y pulse el botón **START/ Cancel** para reanudar el ciclo de lavado.

ADVERTENCIA

PARA EVITAR LESIONES POR QUEMADURA: Abra ligeramente la puerta y espere hasta que los brazos aspersores y el lavado se detengan. Pueden producirse salpicaduras de agua caliente desde el interior. No abrir la puerta con precaución puede provocar lesiones.

DOSIFICADOR DE DETERGENTE Y ABRILLANTADOR

El dosificador de detergente y abrillantador libera automáticamente la cantidad medida de detergente y abrillantador en el momento adecuado de los ciclos del lavavajillas.

El abrillantador mejora el secado en gran medida y reduce las manchas y capas residuales dejadas por el agua. Sin abrillantador, los platos y el interior del lavavajillas tendrán demasiada humedad.

La opción **Heat Dry** no funciona igual de bien sin abrillantador. El dosificador de abrillantador, situado junto al contenedor de detergente, libera automáticamente una cantidad medida de abrillantador durante el último aclarado.

Compruebe en la ventana del dosificador de abrillantador si el nivel es bajo. Rellénelo cuando sea necesario.

NOTA

Su lavavajillas está diseñado para utilizar abrillantador líquido. El uso de abrillantador mejora considerablemente el secado después del último aclarado. No utilice abrillantador sólido o en pastilla. En condiciones normales, el abrillantador durará aproximadamente un mes. Es recomendable mantenerlo lleno, pero no excesivamente.

Llenado del dosificador de detergente

1. Levante el cierre de la tapa del dosificador para abrir el compartimento principal del detergente

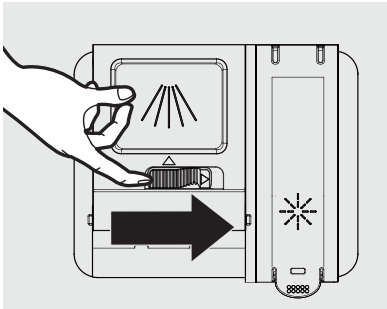

NOTA

La tapa queda siempre abierta al final del ciclo de lavado.

2. Añada la cantidad de detergente recomendada en el compartimento de detergente.

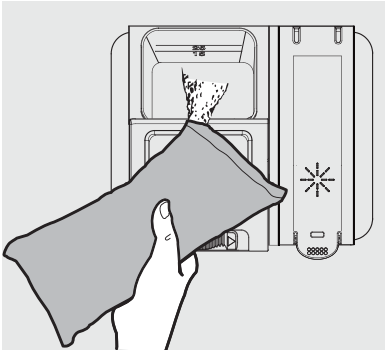

3. Cierre bien la tapa.

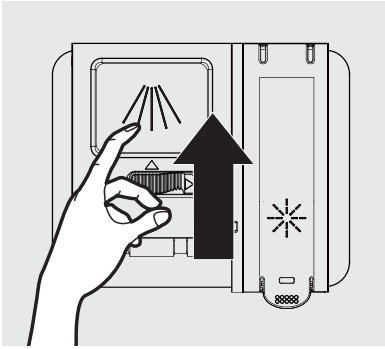

Llenado del dosificador de abrillantador

Aclara y mejora el rendimiento del secado en el lavavajillas

El lavavajillas está diseñado para **utilizar solo abrillantador líquido**. El uso de abrillantador en polvo obstruirá la abertura del depósito y hará que el lavavajillas no funcione correctamente.

ADVERTENCIA

- NO añada detergente normal en el dosificador de abrillantador.
- NO utilice abrillantador en polvo en el dosificador de abrillantador.

DOSIFICADOR DE DETERGENTE Y ABRILLANTADOR

NOTA

Compruebe si el nivel de abrillantador es bajo en la ventana del depósito. Rellénelo cuando sea necesario.

Para rellenar el dosificador de abrillantador:

1. Levante la lengüeta del extremo de la tapa del abrillantador para abrir.

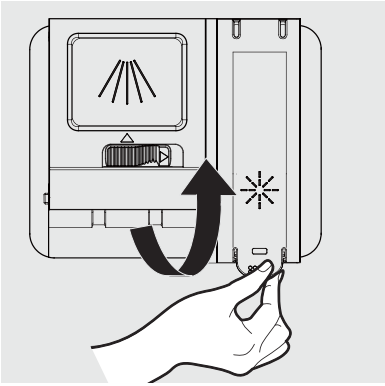

2. Llene el dosificador de abrillantador hasta que esté lleno. NO lo llene excesivamente.

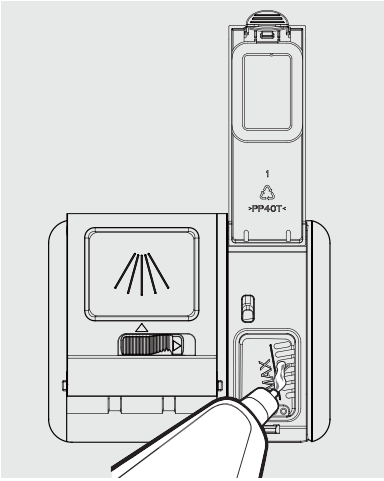

NOTA

Utilice la ventana al llenar el depósito de abrillantador.

ADVERTENCIA

No llene el depósito por encima del indicador de nivel máximo. Un exceso de abrillantador puede hacer que se desborde durante el ciclo de lavado.

3. Cierre firmemente la tapa del abrillantador.

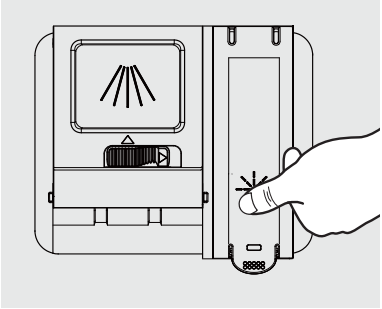

Limpieza del lavavajillas

Mantener su lavavajillas limpio mejora su rendimiento, reduce las reparaciones innecesarias y prolonga su vida útil.

Limpieza del exterior

Es aconsejable limpiar las manchas del exterior del lavavajillas nada más que se produzcan. Utilice un paño suave húmedo sobre el panel de control para quitar con cuidado manchas y polvo. No utilice bencina, cera, disolvente, lejía ni alcohol. Estos materiales pueden decolorar las paredes interiores y provocar manchas. No limpie el lavavajillas rociando agua sobre él y evite que el agua pueda entrar en contacto con los componentes eléctricos.

NOTA

Si la puerta de su lavavajillas tiene panel de acero inoxidable, puede utilizar un limpiador de acero inoxidable para electrodomésticos o un producto similar con un paño suave y limpio.

Limpieza del interior

ADVERTENCIA

PELIGRO DE QUEMADURAS

Deje que la resistencia se enfríe antes de limpiar el interior. NO hacerlo puede provocar quemaduras.

Limpie periódicamente el interior de su lavavajillas para eliminar la suciedad y partículas de alimentos. Limpie el interior del lavavajillas y la parte interior de la puerta con un paño de cocina húmedo. Recomendamos llenar el dosificador de detergente con detergente para la vajilla y poner en funcionamiento el lavavajillas vacío de forma periódica utilizando el ciclo Normal o Express 60 con la opción de desinfección. Esto mantendrá su lavavajillas limpio.

Si aún aparecen manchas blancas y mal olor en el lavavajillas, haga un ciclo Normal con el lavavajillas vacío y sin detergente hasta que se desagüe. A continuación, interrumpa el ciclo y ponga una taza con 220 ml de vinagre blanco en el cesto inferior Cierre el lavavajillas y deje que termine el ciclo.

ADVERTENCIA

NO saque la junta delantera de la cuba (la junta larga de goma que rodea la abertura del lavavajillas).

1. Apague el lavavajillas.

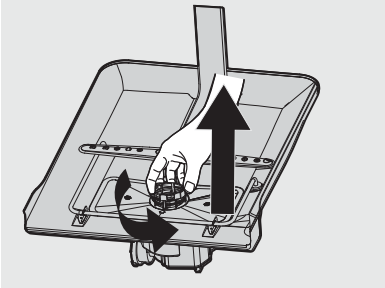

2. Gire el cartucho de filtro en el sentido contrario a las agujas para aflojar y sacar el cartucho de filtro.

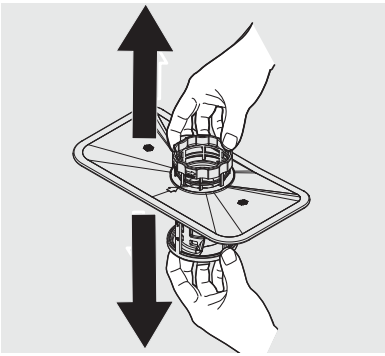

3. Saque el filtro fino (plano y rectangular).

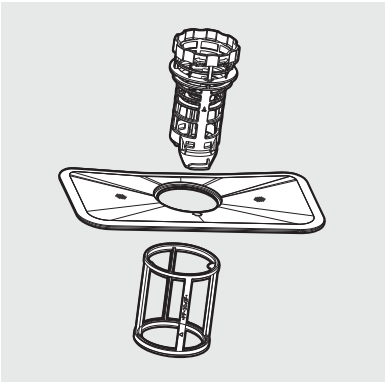

4. Quite de los filtros la suciedad que pueda quedar y a continuación aclárelos bajo el chorro de agua.

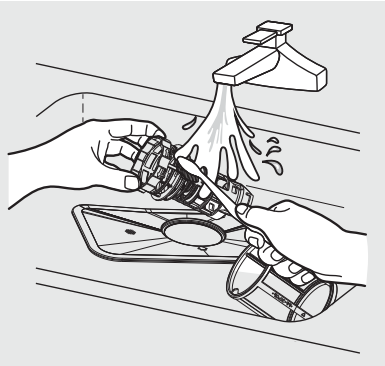

5. Vuelva a montar los filtros en el orden inverso al desmontaje; sustituya el cartucho de filtro y gírelo en el sentido de las agujas del reloj y de la flecha de cierre.

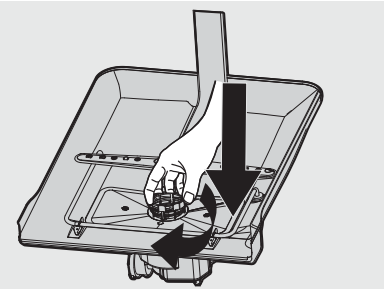

PRECAUCIÓN

Si el cartucho de filtro no se cierra correctamente se reducirá su rendimiento.

Limpieza del brazo aspersor inferior

Si el lavavajillas no parece limpiar adecuadamente o si las boquillas del brazo aspersor parecen atascadas, es posible extraer el brazo aspersor inferior y limpiarlo. Extraiga el brazo aspersor con cuidado para evitar daños.

Extraiga el brazo aspersor inferior

1. Compruebe si los orificios de la boquilla están obstruidos con partículas de alimentos.
2. Si es preciso limpiarlo, extraiga el brazo aspersor tirando de él hacia arriba.
3. Limpie las boquillas y a continuación vuelva a colocar el brazo aspersor en su posición apretando.
4. Gire el brazo aspersor para comprobar que está correctamente colocado.

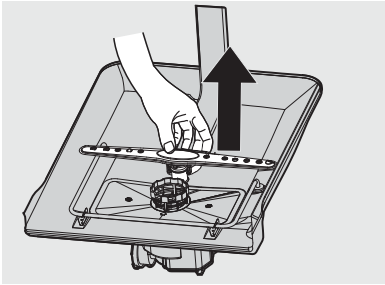

Limpieza de la junta de la puerta

Si la puerta del lavavajillas no cierra adecuadamente o si cae agua por la puerta durante el ciclo, compruebe que la junta de la puerta esté libre de residuos. Si es preciso, limpie la junta de la puerta con un paño húmedo para eliminar las partículas de alimentos y garantizar un cierre hermético.

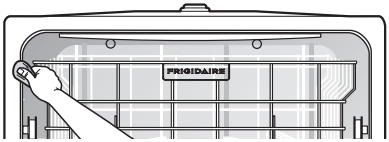

ANTES DE SOLICITAR SERVICIO TÉCNICO

Antes de solicitar servicio técnico, repase esta lista. Puede ahorrarle tiempo y dinero. Esta lista incluye experiencias habituales que no se deben a defectos de mano de obra o materiales en el lavavajillas.

PROBLEMA	POSIBLES CAUSAS	SOLUCIÓNES
El lavavajillas no entra en funcionamiento	• El lavavajillas no entra en funcionamiento. • La fuente de alimentación o el cable eléctrico no están conectados. • Está seleccionada la opción Diferido. • Tecla de bloqueo activada (algunos modelos).	• Cierre completamente la puerta y compruebe que está bloqueada. • Compruebe y conecte la fuente de alimentación. • Consulte la sección Diferido de este manual para hacer un restablecimiento. • Desactive la Tecla de bloqueo; consulte la sección Tecla de bloqueo de este manual.
El lavavajillas emite un pitido al final del ciclo	• El ciclo de lavado emite un pitido para indicar el final del ciclo.	
El lavavajillas está funcionando durante demasiado tiempo	• El lavavajillas está conectado a la toma de agua fría. • El tiempo del ciclo depende de la suciedad. • Está seleccionada la opción de desinfección.	• Compruebe que el lavavajillas está correctamente conectado a la toma de agua caliente. • Al detectar mucha suciedad, algunos ciclos aumentan automáticamente el tiempo del ciclo. • Cuando se selecciona la opción de desinfección, se aumenta el tiempo del ciclo para alcanzar la temperatura necesaria.
Los platos no quedan suficientemente limpios	• El agua llega temporalmente con presión baja. • La temperatura de la toma de agua es baja. • Los platos se han colocado demasiado juntos • Uso de detergente inadecuado. • El ciclo seleccionado no es adecuado para la suciedad causada por los alimentos. • Los brazos aspersores están bloqueados por algún objeto.	• Utilice el lavavajillas cuando la presión del agua sea normal. • Asegúrese de que el lavavajillas esté conectado a la toma de agua caliente. Trate de no utilizar el lavavajillas cuando se utiliza el agua caliente en otro lugar de la vivienda. • Coloque los platos de nuevo siguiendo las instrucciones del manual. • Añada detergente. dependiendo de la dureza del agua y el ciclo elegido. Utilice detergente nuevo. • Escoja otro ciclo con mayor tiempo de lavado. • Asegúrese de que el brazo aspersor gira libremente.
Los platos no quedan suficientemente secos	• El dosificador de abrillantador está vacío. • Colocación inadecuada de los platos. • El ciclo elegido no incluye secad.	• Llene el dosificador de abrillantador o aumente la cantidad de abrillantador. • Coloque los platos de nuevo siguiendo las instrucciones del manual. • Elija un ciclo adecuado con secado.

ANTES DE SOLICITAR SERVICIO TÉCNICO

PROBLEMA	POSIBLES CAUSAS	SOLUCIÓNES
Manchas y una película sobre los platos	• Agua demasiado dura. • Colocación inadecuada de los platos. • Utilización de abrillantador con demasiado tiempo. • Dosificador de abrillantador está vacío.	• Para agua extremadamente dura instale un descalcificador de agua. • Coloque los platos de nuevo siguiendo las instrucciones del manual. • Utilice abrillantador nuevo. • Añada abrillantador al dosificador.
Marcas	• Se utiliza demasiado detergente. • La temperatura de la toma de agua es superior a 158°F (70°C).	• Utilice menos detergente si el agua es blanda. • Disminuya la temperatura de la toma de agua.
Queda detergente en el contenedor del dosificador	• Es posible que el detergente tenga demasiado tiempo. • El brazo aspersor está bloqueado.	• Utilice detergente nuevo. • Coloque los platos asegurándose de no bloquear los brazos aspersores.
El dosificador de detergente no se cierra	• Utilización incorrecta de la tapa del detergente.	• Añada el detergente y abrillantador según se indica en el manual.
Queda agua en el lavavajillas	• El ciclo anterior no ha finalizado o se ha interrumpido.	• Seleccione el ciclo adecuado según se explica en el manual.
El lavavajillas no desagua correctamente	• El desagüe está obstruido. • La manguera de desagüe está retorcida.	• Compruebe la abertura de aire si existe. Si el lavavajillas está conectado a un sistema de eliminación de residuos esté vacío, compruebe que esté vacío. • Asegúrese de que el tubo de desagüe esté correctamente conectado al fregadero.
Espuma en la cuba	• Se está utilizando detergente inadecuado.	• Asegúrese de utilizar solo detergente para lavavajillas automáticos.
El lavavajillas pierde líquido	• Exceso de espuma provocado por el uso de detergente inadecuado. • El lavavajillas no está nivelado.	• Asegúrese de utilizar solo detergente adecuado para lavavajillas. • Nivele el lavavajillas.
Marcas negras o grises en los platos	• Utensilios de aluminio en contacto con los platos.	• Vuelva a colocar los platos.
Manchas en el interior de la cuba	• Suciedad de café y té. • Manchas rojizas.	• Utilice un quitamanchas homologado para eliminar la mancha. • Algunos alimentos con base de tomate provocan este efecto; el uso del ciclo solo de aclarado inmediatamente después de la carga disminuirá setas manchas.

PROBLEMA	POSIBLES CAUSAS	SOLUCIÓNES
Ruidos	• El contenedor de detergente se abre sonidos en la bomba de desagüe. • Un objeto duro se ha introducido en el módulo de lavado. El sonido cesará cuando el objeto se deshaga.	• Esto es normal. • Si el ruido continúa después de un ciclo completo, llame al servicio técnico.
El lavavajillas no se llena de agua	• La válvula de agua está cerrada. • Es posible que el cierre de la puerta no esté correctamente asentado.	• Compruebe si la válvula de agua está abierta. • Asegúrese de que la puerta esté cerrada.

Códigos de error

Los códigos de error aparecen en la pantalla cuando se producen los siguientes errores:

Código	Significado	Posibles causas
i1	Mayor duración de entrada	El grifo no está abierto, la entrada de agua está parcialmente bloqueada o la presión de agua es demasiado baja.
i4	Fugas en la unidad	Algún elemento del lavavajillas pierde agua.

ADVERTENCIA

- Si el agua se desborda, cierre la toma de agua principal antes de solicitar asistencia.
- Si hay agua en la bandeja inferior debido a un llenado excesivo o pequeña pérdida, saque el agua antes de volver a poner el lavavajillas en funcionamiento.

GARANTÍA DE LOS ELECTRODOMÉSTICOS GRANDES

Su aparato está cubierto por una garantía limitada de un año. Durante un año desde la fecha original de entrega, Electrolux reparará o reemplazará cualquier parte de este aparato que resulte defectuosa en materiales o mano de obra, siempre que el aparato se instale, utilice y mantenga de acuerdo con las instrucciones proporcionadas. La cuba de acero inoxidable y el revestimiento de la puerta de su aparato están cubiertos por una garantía limitada de por vida. Durante la vida útil del aparato, Electrolux proporcionará un reemplazo de la cuba de acero inoxidable o del revestimiento de la puerta que no contenga agua debido a un defecto de materiales o mano de obra, siempre que el aparato se instale, utilice y mantenga de acuerdo con las instrucciones proporcionadas. Además, las bandejas del lavavajillas y el módulo de control electrónico de su aparato están cubiertos por una garantía limitada de dos a cinco años. Durante el segundo al quinto año desde la fecha original de compra, Electrolux proporcionará una bandeja de lavavajillas de repuesto o un módulo de control electrónico para su aparato que haya demostrado ser defectuoso en materiales o mano de obra, siempre que dicho aparato haya sido instalado, utilizado y mantenido

Exclusiones:

Esta garantía no cubre lo siguiente:

1. Productos cuyo número de serie original haya sido eliminado, alterado o no pueda determinarse fácilmente.
2. Producto que haya sido transferido de su propietario original a otra persona o retirado fuera de EE. UU., Puerto Rico o Canadá.
3. Óxido en el interior o exterior de la unidad.
4. Los productos comprados "tal cual" no están cubiertos por esta garantía.
5. Pérdida de alimentos debido a fallos de cualquier frigorífico o congelador.
6. Productos utilizados en entornos comerciales.
7. Llamadas de servicio técnico que no impliquen fallos o defectos en materiales o mano de obra, o para aparatos que no se utilicen en un hogar ordinario o que se utilicen de forma distinta a la indicada en las instrucciones proporcionadas.
8. Llamadas de servicio técnico para corregir la instalación de su aparato o para instruirle sobre cómo utilizar su aparato.
9. Gastos para hacer accesible el aparato para su reparación, como la retirada de molduras, armarios, estantes, etc., que no forman parte del aparato cuando se envía desde la fábrica.
10. Llamadas de servicio técnico para reparar o sustituir bombillas del aparato, filtros de aire, filtros de agua, otros consumibles, o mandos, tiradores u otras piezas estéticas.
11. Costes de mano de obra o servicio a domicilio durante los períodos adicionales de garantía limitada más allá del primer año desde la fecha original de compra.
12. Costes de recogida y entrega; su aparato está diseñado para ser reparado en el hogar.
13. Recargos incluyendo, pero no limitándose a, cualquier llamada de servicio fuera de horario, en fin de semana o festivo, peajes, cargos por viajes en ferry, o gastos de kilometraje por llamadas de servicio a zonas remotas, incluido el estado de Alaska.
14. Daños en el acabado del aparato o del hogar sufridos durante el transporte o la instalación, incluyendo pero no limitándose a suelos, armarios, paredes, etc.
15. Daños causados por: servicios realizados por empresas de servicio técnico no autorizadas; uso de piezas que no sean piezas originales de Electrolux o piezas obtenidas de personas distintas a empresas de servicio técnico autorizadas; o causas externas tales como abuso, uso indebido, fuente de alimentación inadecuada, accidentes, incendios o causas de fuerza mayor

RENUNCIA DE GARANTÍAS IMPLÍCITAS; LIMITACIÓN DE RECURSOS

EL ÚNICO Y EXCLUSIVO RECURSO DEL CLIENTE BAJO ESTA GARANTÍA LIMITADA SERÁ LA REPARACIÓN O SUSTITUCIÓN SEGÚN LO DISPUESTO EN EL PRESENTE DOCUMENTO. LAS RECLAMACIONES BASADAS EN GARANTÍAS IMPLÍCITAS, INCLUIDAS LAS GARANTÍAS DE COMERCIABILIDAD O IDONEIDAD PARA UN PROPÓSITO PARTICULAR, SE LIMITAN A UN AÑO O AL PERÍODO MÁS CORTO PERMITIDO POR LA LEY, PERO NO MENOS DE UN AÑO. ELECTROLUX NO SERÁ RESPONSABLE DE DAÑOS CONSECUENTES O INCIDENTALES, TALES COMO DAÑOS A LA PROPIEDAD Y GASTOS INCIDENTALES RESULTANTES DE CUALQUIER INCUMPLIMIENTO DE ESTA GARANTÍA LIMITADA ESCRITA O DE CUALQUIER GARANTÍA IMPLÍCITA. ALGUNOS ESTADOS Y PROVINCIAS NO PERMITEN LA EXCLUSIÓN O LIMITACIÓN DE DAÑOS INCIDENTALES O CONSECUENTES, NI LIMITACIONES EN LA DURACIÓN DE LAS GARANTÍAS IMPLÍCITAS, POR LO QUE
ESTAS LIMITACIONES O EXCLUSIONES PUEDEN NO APLICARSE EN SU CASO. ESTA GARANTÍA ESCRITA LE OTORGA DERECHOS LEGALES ESPECÍFICOS. USTED PUEDE TENER TAMBIÉN OTROS DERECHOS

Conserve su recibo, albarán de entrega u otro comprobante de pago adecuado para establecer el período de garantía en caso de que se requiera servicio técnico. Si se realiza algún servicio técnico, le conviene obtener y conservar todos los recibos. El servicio técnico bajo esta garantía debe solicitarse contactando con Electrolux en la dirección o los números de teléfono que se indican a continuación.

Esta garantía solo es válida en EE. UU., Puerto Rico y Canadá. En EE. UU. y Puerto Rico, su aparato está garantizado por Electrolux Consumer Products, Inc. En Canadá, su aparato está garantizado por Electrolux Canada Corp. Electrolux no autoriza a ninguna persona a modificar ni añadir obligaciones bajo esta garantía. Las obligaciones de servicio técnico y piezas bajo esta garantía deben ser realizadas por Electrolux o una empresa de servicio técnico autorizada. Las características o especificaciones del producto descritas o ilustradas están sujetas a cambios sin previo aviso.

EE. UU.
1-800-374-4432
Electrolux Consumer
Products, Inc.
10200 David Taylor Drive
Charlotte, NC 28262

Electrolux

Canadá
1.800.265.8352
Electrolux Canada Corp.
5855 Terry Fox Way
Mississauga, Ontario, Canadá
L5V 3E4

FRIGIDAIRE

Derecho a la Reparación en Quebec

Aunque Frigidaire realiza todos los esfuerzos necesarios para poner a disposición de los consumidores las piezas de repuesto, servicios de reparación e información necesarios para mantener o reparar nuestros productos, las piezas, el servicio y la información no están garantizados, de conformidad con la sección 39 de la Ley de Protección al Consumidor (Consumer Protection Act), CQLR, c. P-40.1, y las secciones 79.18 a 79.20 **del Reglamento relativo a la aplicación de la Ley de Protección al Consumidor, CQLR, c. P-40.1, r. 3.**

Si necesita piezas de repuesto, puede llamarnos al 1(800) 265-8352 para servicio en francés o en inglés, o comprarlas en línea en **Frigidaire Parts | Shop Frigidaire Replacement Parts & Accessories - Frigidaire Appliance Parts.**

Puede programar servicios de reparación en línea en **information | Book a service | Frigidaire.** Alternativamente, nuestra biblioteca de recursos está disponible en **Resource Library | Frigidaire** para ayudarle a diagnosticar y resolver problemas que puedan surgir durante la vida útil de su electrodoméstico.

Aunque la mayoría de las piezas están disponibles para su compra, sujetas a limitaciones de disponibilidad a corto plazo, los siguientes electrodomésticos y piezas no son reparables.

Leyenda:

Disponibilidad de piezas de repuesto, servicios de reparación e información para mantenimiento o reparación	
⚠	Parcialmente Disponible
☒	No Disponible
✓	Disponible

Refrigeradores	⚠	Gabinete, 14 pies cúbicos o menos sin piezas del sistema sellado
Congelador	⚠	9 pies cúbicos o menos sin piezas del sistema sellado.
Centros de bebidas	⚠	Solo piezas cosméticas disponibles
Lavadoras y Secadoras	✓	Piezas de repuesto, servicios de reparación e información para reparación y mantenimiento disponibles.
Lavavajillas	⚠	Los conjuntos de bañera de repuesto no están disponibles.
Cocinas	⚠	Los revestimientos y marcos de repuesto no están disponibles
Hornos	⚠	Los revestimientos y marcos de repuesto no están disponibles
Encimeras	✓	Piezas de repuesto, servicios de reparación e información para reparación y mantenimiento disponibles.
Microondas	⚠	Microondas de mostrador: No hay piezas de repuesto disponibles

		Microondas sobre la estufa: el revestimiento y el marco no están disponibles
Campanas/Extractores	⚠	Solo hay disponibles piezas cosméticas limitadas
Aires acondicionados	⚠	12,000 BTU y menos: No hay piezas de repuesto disponibles Arriba 12,000 BTU: Solo hay disponibles piezas cosméticas
Desumidificadores	X	No hay piezas de repuesto, servicio o información de reparación disponible.
Purificadores de Aire	X	No hay piezas de repuesto, servicio o información de reparación disponible.
Aspiradoras	X	No hay piezas de repuesto, servicio o información de reparación disponible.
Pequeños electrodomésticos	X	No hay piezas de repuesto, servicio o información de reparación disponible.