HORNO PIROLÍTICO/ MULTIFUNCIÓN DE 24 PULGADAS
CUIDADO Y MANTENIMIENTO

Familiarícese con su electrodoméstico	3
Limpia el horno	4
Ejecutar un ciclo de autolimpieza	6
Ajuste de los estantes	7
Ajusta los estantes deslizantes	8
Ajusta los patines de clip	9
Quitar las escaleras laterales	10
Abra el horno sin manija manualmente	11
Reemplazar la luz del horno	12
Solución de problemas	13
Códigos de fallas	16

FISHER & PAYKEL

USCA

HORNO PIROLÍTICO/MULTIFUNCIÓN DE 24 PULGADAS

OB24SAMPUNB5, OB24SAMPUNG5, OB24SAMPUB5, OB24SAMPUG5, OB24SACPUDX5, OB24SAMPTB5, OB24SACPTDX5

Cómo obtener los mejores resultados con el horno

- Descargue la aplicación para utilizar el modo remoto y recibir actualizaciones.
- Ajuste y acondicione el horno antes de usarlo.
- Realice ciclos regulares de limpieza CLEAN.
- Registre su producto para obtener un soporte de servicio más eficiente.

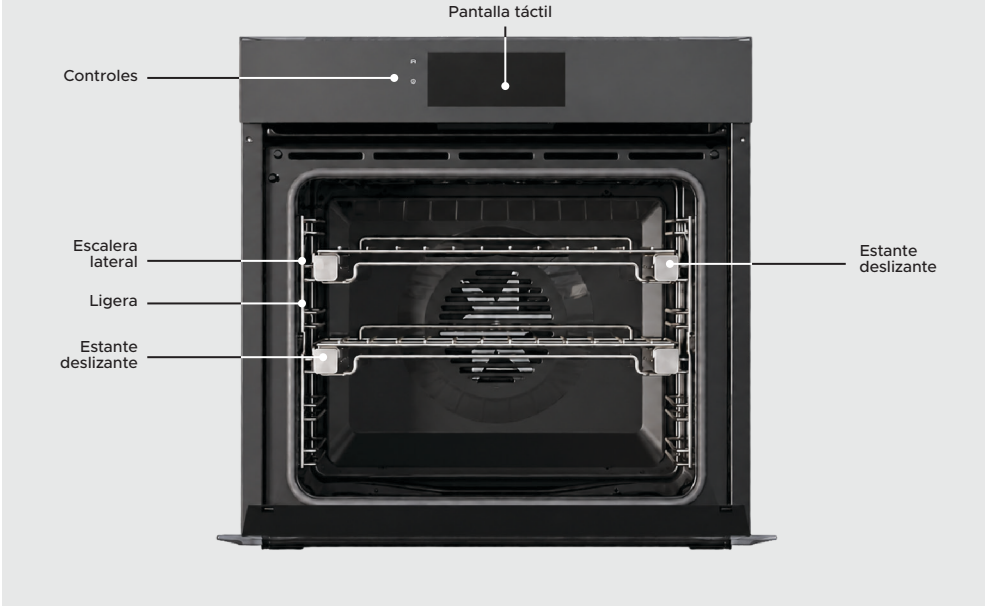

Todas las imágenes que se muestran en esta guía son ilustrativas. Su producto puede ser diferente.

Pasos clave para el mantenimiento de su horno

- Limpie las superficies con un paño húmedo y séquelas con un paño limpio que no suelte pelusa.
- Limpie la puerta después de cada uso.
- Ejecute ciclos de LIMPIEZA regulares.
- Descalcifique para eliminar la acumulación de minerales (solo para modelos de vapor).

No recomendamos:

- Almohadillas de limpieza
- Limpiadores o abrillantadores para acero inoxidable
- Productos de limpieza abrasivos, ácidos, alcalinos o con solventes.

Siempre deje que el horno se enfríe a una temperatura segura. Apague la fuente de alimentación antes de realizar cualquier limpieza o mantenimiento manual.

NO LIMPIE

Sello del horno

No limpie ni desmonte esta pieza. Tenga cuidado de no frotar, dañar o mover el sello del horno.

LIMPIE DESPUÉS DE CADA USO

Puerta del horno

Limpie con un paño suave y una mezcla de agua tibia y detergente para lavavajillas.

Para las manchas difíciles. Mezcle bicarbonato de sodio y agua tibia con una almohadilla de fregado no abrasiva, luego seque con un paño suave y sin pelusa.

Cavidad del horno

Limpie los derrames, manchas de comida o grasa de fácil acceso para evitar que se acumulen.

Limpie las superficies esmaltadas con un paño húmedo y una solución de agua caliente y detergente suave o un limpiador a base de amoniaco. Seque con un paño suave.

Para derrames persistentes, puede quitar la puerta del horno para un mayor acceso de limpieza. Consulte "Quitar la puerta del horno".

Sensor de temperatura con cable

Limpie con un paño húmedo y detergente para platos. Seque con un paño de microfibra .

- No introducir en el lavavajillas.
- No sumergir en agua.
- No limpiar con limpiador de hornos.

Racks, rejillas laterales, estantes de alambre, sartenes y bandejas

Limpie con un detergente suave y agua caliente.

Estantes deslizantes

Limpie con un paño húmedo y detergente para lavavajillas

- No quite el lubricante blanco (visible cuando el estante está extendido).
- No introducir en el lavavajillas.
- No sumergir en agua.
- No limpiar con limpiador de hornos.

Marco de la puerta del horno y pinzas esquineras de plástico

Limpie con detergente suave y agua caliente. Seque con un paño de microfibra .

Panel de control

Utilice solo un paño suave y húmedo con un detergente suave. Cualquier otra cosa puede rayar y dañar el vidrio y la pantalla del panel de control.

- No utilice limpiadores para horno, ásperos o abrasivos.
- No utilice esponjas de acero, fibra de alambre o espátulas de metal filosas.

Perilla

Limpie con una solución de detergente suave y agua caliente, luego seque con un paño. No utilice acero inoxidable ni limpiador para horno.

Superficies de acero inoxidable

Limpie con un detergente suave y agua caliente. Seque con un paño de microfibra.

Para manchas difíciles, utilice un limpiador y abrillantador de acero inoxidable adecuado.

- Asegúrese de que su limpiador de acero inoxidable no contenga compuestos de cloro, ya que son corrosivos y pueden dañar la apariencia de su horno.
- Frote siempre el acero inoxidable en la dirección de la veta del acero.

Paneles de vidrio

Limpie con un paño suave y una mezcla de agua tibia y detergente para lavavajillas.

Puede retirar el panel interior para limpiarlo. Consulte "Retirar el panel interior".

EJECUTAR UN CICLO DE AUTOLIMPIEZA

Los ciclos pirolíticos de AUTOLIMPIEZA funcionan a una temperatura extremadamente alta para quemar los restos de comida y la acumulación en su horno. Ejecute un CICLO DE LIMPIEZA anualmente para evitar las manchas quemadas.

Asegúrese de que la cocina esté bien ventilada.



1. Vaya al MENÚ y selecciona CLEAN, SELF CLEAN, luego STANDARD CLEAN o LIGHT CLEAN.

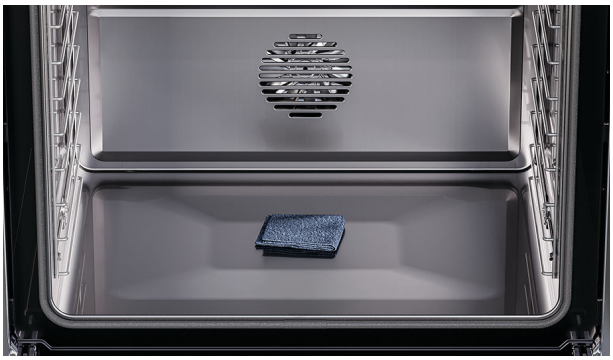

2. Retire todos los estantes, rejillas laterales y accesorios. Limpie la puerta del horno para evitar manchas y siga las instrucciones que aparecen en pantalla para iniciar el ciclo.

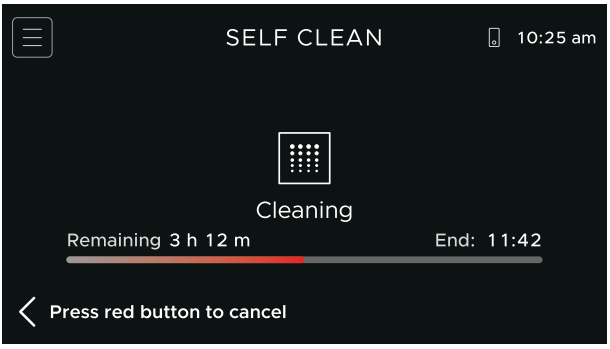

3. Se mostrará una barra de progreso mientras se ejecuta el ciclo de limpieza y de enfriamiento.

Después del ciclo de enfriamiento, retire la ceniza y limpie el horno con un paño suave.



Estantes deslizantes

1. Para retirar, sujete por la parte delantera, manteniendo el estante de alambre y el marco juntos, luego incline y extraiga el estante.

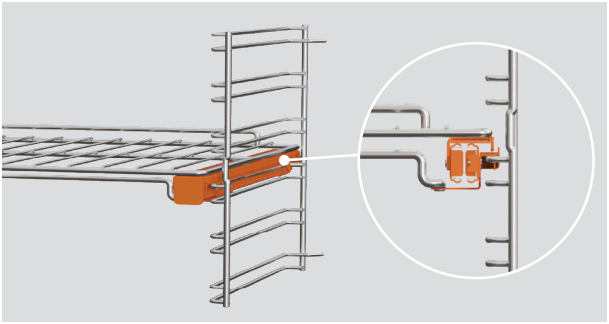

2. Para volver a montar, ponga el estante sobre las rejillas laterales y empújela dentro del horno, con la barandilla de protección hacia atrás.

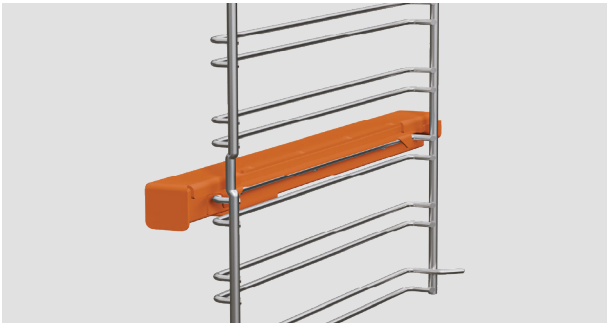

3. Asegúrese de que las pestañas traseras estén enganchadas a las rejillas laterales en ambos lados.



Rejillas de alambre

Incline y tire para retirar.

Para volver a montar, deslice la rejilla entre los rieles de las rejillas laterales. Asegúrese de que la barandilla de protección esté en la parte posterior.

AJUSTA LOS ESTANTES DESLIZANTES

Retire los estantes deslizantes para cambiarlos de posición o para facilitar la limpieza del interior del horno. Asegúrese de que el horno se haya enfriado primero.

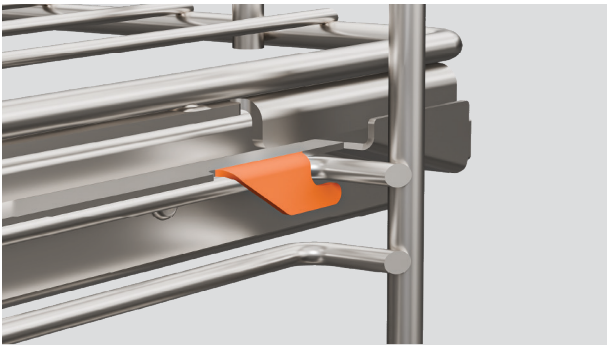

1. Asegúrese de que las correderas estén colocadas de la manera correcta, con la pestaña triangular hacia el frente.

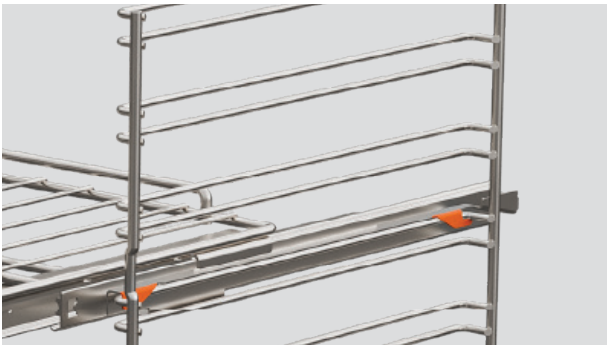

2. Coloque las pinzas superiores sobre la rejilla lateral. La pinza del frente debe ajustarse lo más cerca posible de la parte delantera de la rejilla deslizante.

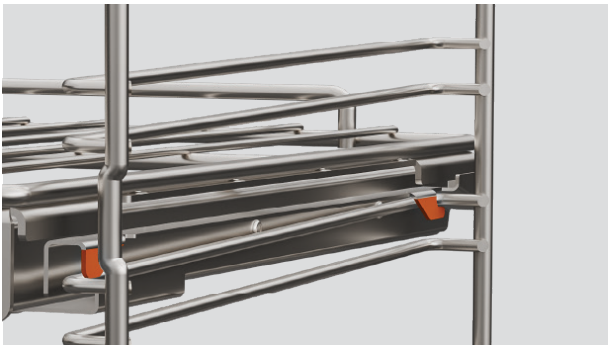

3. Gire las guías hacia abajo y enganche las pinzas inferiores en su lugar.

AJUSTA LOS PATINES DE CLIP

Quita los cables de clip para recolocarlos o para facilitar la limpieza dentro del horno. Asegúrate primero de que el horno se haya enfriado.

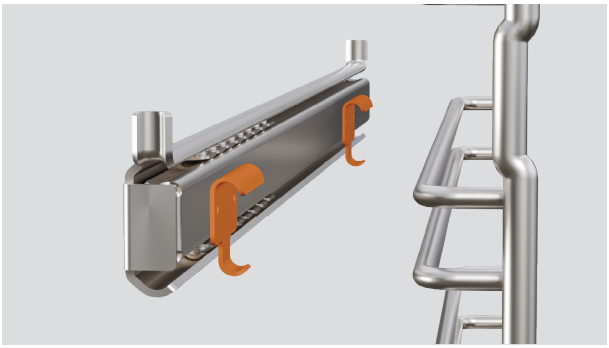

1. Asegúrate de que los corredores estén bien colocados, con el cierre metálico orientado hacia ti.

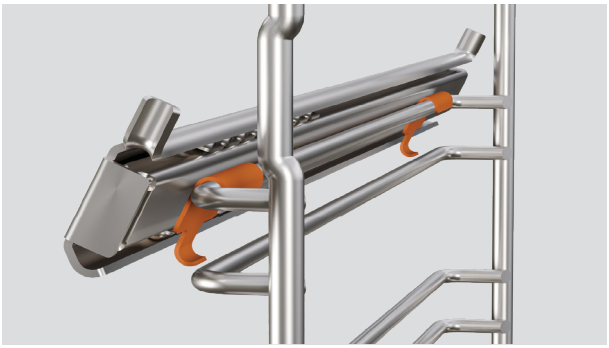

2. Coloca los clips superiores sobre la escalera lateral. El clip frontal debe colocarse lo más cerca posible de la parte delantera de la escalera deslizante.

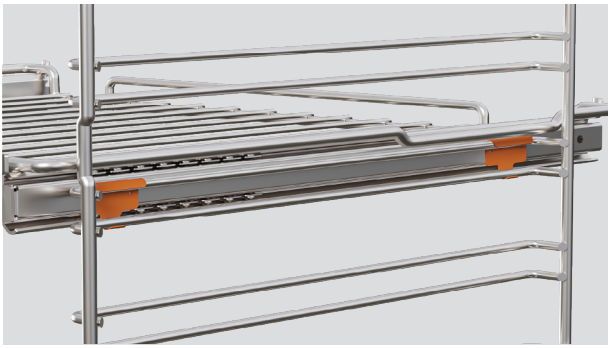

3. Gira los corredores hacia abajo y haz clic con los clips inferiores en su sitio.

QUITAR LAS ESCALERAS LATERALES

Retire las rejillas laterales para acceder a las luces del horno o para facilitar la limpieza dentro de este. Asegúrese de que el horno se haya enfriado primero.



1. Retire todos los estantes, luego desenrosque la tuerca que sostiene la rejilla en su posición. Utilice una moneda para aflojar si es necesario.

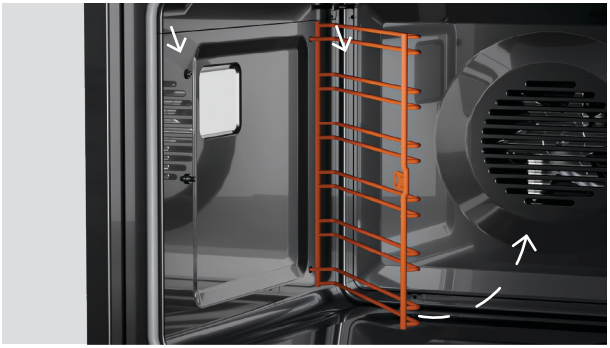

2. Tire de la parte frontal de la rejilla para separarla del tornillo y deslícela hacia delante para extraerla.



3. Para reemplazar, deslice las puntas de la rejilla en los agujeros, asegurándose de que la rejilla se asiente al ras contra el costado del horno. Alinee la pestaña con el tornillo y fíjela con la tuerca.

Utilice una moneda para apretar si es necesario.

ABRA EL HORNO SIN MANIJA MANUALMENTE

Puede abrir la puerta del horno sin manija manualmente durante un corte de energía o mientras el horno está en modo Sabático utilizando la herramienta suministrada para abrir la puerta.



1. Sostenga la herramienta para abrir la puerta por el lazo, con el extremo corto apuntando hacia la derecha.



2. Inserte con cuidado la herramienta para abrir la puerta en la parte superior derecha del horno, entre la rejilla central y la parte superior de la puerta.

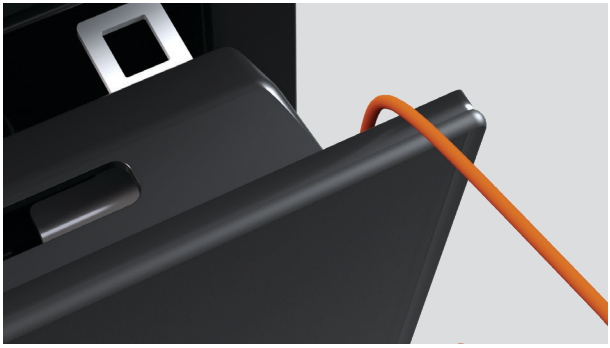

3. Gire la herramienta para abrir la puerta 90 grados en el sentido de las agujas del reloj, luego tire suavemente de la puerta para abrirla.

No fuerce la herramienta para abrir la puerta si no gira libremente, ya que podría causar daños.

REEMPLAZAR LA LUZ DEL HORNO

Puede reemplazar la luz del horno, pero esto no está cubierto por la garantía. Desconecte la fuente de alimentación del horno antes de cambiar la luz.

El horno utiliza bombillas halógenas G9 de 220-240 V/25W . Las bombillas de repuesto están disponibles en www.fisherpaykel.com.

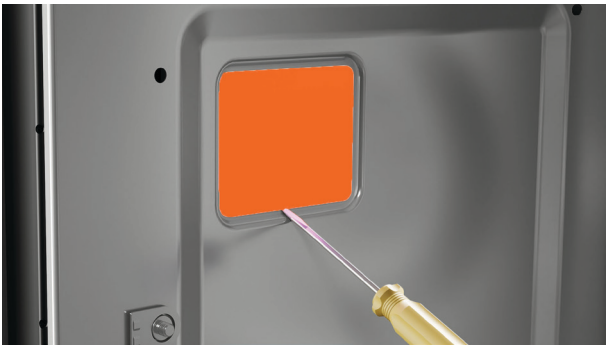

1. Retire todos los estantes y las rejillas laterales, luego use un destornillador de punta plana para levantar con cuidado la cubierta de vidrio de la bombilla.

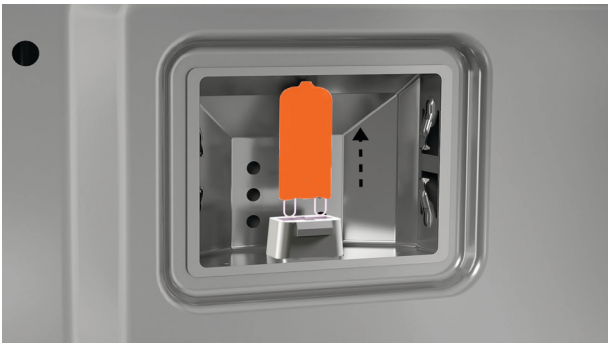

2. Retire la bombilla defectuosa del portalámparas.

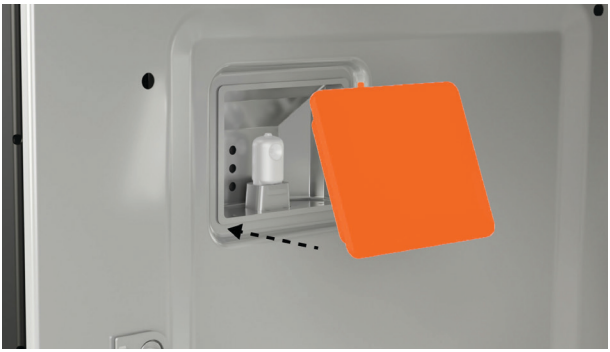

3. Sostenga la nueva bombilla con un paño suave para evitar tocarla, ya que esto reducirá su vida útil.

Inserte la bombilla en el zócalo, luego vuelva a colocar la tapa.

Generalidades

¿Por qué el producto no enciende?

- Sin alimentación. Asegúrese de que esté conectado a la fuente de alimentación y al tomacorriente.
- Verifique el disyuntor o compruebe si hay un corte de energía en su hogar o área. Si el producto sigue sin encenderse, llame al servicio de atención al cliente o a su centro de servicio autorizado.

¿Por qué no funciona la pantalla?

- Es posible que los controles estén bloqueados. Mantenga presionada la pantalla para desbloquear.

¿Por qué no se calienta el horno?

- Si el horno se calienta, pero no alcanza la temperatura establecida, es posible que la puerta no esté bien cerrada o sellada.
- Asegúrese de que la puerta esté bien cerrada y que no se abra con demasiada frecuencia o intente quitarla y volver a colocarla. Consulte "Retirar la puerta del horno" para obtener instrucciones.
- Si la pantalla funciona, pero el horno no se calienta en absoluto, es posible que esté en modo de demostración. Llame al Servicio de Atención al Cliente o a su Centro de servicio autorizado.

¿Por qué existe una temperatura mínima que puedo establecer?

- Por motivos de seguridad alimentaria, el horno tiene ajustes de temperatura mínimos predefinidos de fábrica según la función o método seleccionado. Intente seleccionar otra función o método diseñado para temperaturas más bajas.

¿Por qué está funcionando el ventilador mientras el horno se calienta?

- El ventilador funcionará como parte de la etapa de precalentamiento para ayudar a que el horno alcance la temperatura establecida rápidamente. Dependiendo de la función o método seleccionado, el ventilador se apagará después de que el horno se haya calentado.

¿Por qué no se encienden las luces al abrir la puerta?

- Es posible que la(s) bombilla(s) se hayan quemado. Consulte "Reemplazar la luz del horno".
- Es posible que la puerta no esté bien cerrada o sellada. Asegúrese de que la puerta esté bien cerrada y que no se abra con demasiada frecuencia o intente quitarla y volver a colocarla. Consulte "Retirar la puerta del horno" para obtener instrucciones.

¿Por qué la puerta del horno no está derecha?

- La puerta del horno está mal colocada. Intente quitarla y volver a colocarla. Consulte "Retirar la puerta del horno" para obtener instrucciones.

¿Qué debo hacer si el vidrio de la puerta está agrietado, astillado o estrellado?

- No use el horno. Póngase en contacto con un técnico capacitado de asistencia técnica de Fisher & Paykel o con el Servicio de Atención al Cliente.

¿Por qué no puedo obtener acceso a la configuración del horno?

- El horno está encendido o configurado para la cocción automática y no se puede ajustar. Apague y encienda el horno o espere a que finalice la cocción automática.

¿Por qué sale aire caliente por los orificios de ventilación después de apagar el horno?

- Los ventiladores de enfriamiento seguirán funcionando después de que se apague el horno para garantizar que se enfríe correctamente. Estos se apagarán de forma automática una vez que el horno se haya enfriado.

¿Por qué se acumula humedad en el horno durante la cocción?

- El vapor y otros métodos de cocción generan humedad. Espere a que el horno se enfríe, luego límpielo con un paño.

¿Por qué se desborda la bandeja de goteo?

- Es necesario limpiar o vaciar la bandeja de goteo. Espere a que el horno se enfríe, luego límpielo con una esponja o un paño suave, o levántelo para retirarlo y vaciarlo.

¿Por qué hay un olor a quemado que sale del horno?

- Puede haber comida quemada en la base del horno. Recomendamos colocar una bandeja sólida debajo del plato perforado para evitar derrames y limpiarlos tan pronto como ocurran.

¿Por qué el horno hace tanto ruido durante un CICLO DE AUTOLIMPIEZA?

- Esto es normal. Los ventiladores de enfriamiento del horno operan a su máxima velocidad durante la fase de enfriamiento de un ciclo de autolimpieza pirolítica.

¿Por qué no puedo abrir la puerta o usar los controles cuando EL CICLO DE AUTOLIMPIEZA se cancela o finaliza?

Esto es normal. La puerta se desbloqueará cuando el horno se haya enfriado.

Si hay una falla en su horno, emitirá un pitido y mostrará una alerta.

Qué hacer

Siga las instrucciones que aparecen en pantalla o los pasos de la siguiente tabla para intentar solucionar el problema y borrar la alerta.

No apague el horno en la pared, a menos que esté completamente frío. Si apaga el horno mientras está demasiado caliente, este y los gabinetes circundantes se pueden dañar.

CÓDIGO DE FALLA	POSIBLE CAUSA	QUÉ HACER
A1	El horno se sobrecalentó.	• Deje que el horno se enfríe. • Una vez que el horno se haya enfriado y la puerta se haya desbloqueado, el código de alerta desaparecerá. Ahora puede utilizar el horno.
A2	Error de cerradura de puerta. La puerta no se puede cerrar con llave luego de empezar a limpiar solo.	• Apaga y enciende el horno en la fuente de alimentación. • Espera 10 segundos a que el bloqueo vuelva a su posición inicial. • Cerciórate de que la puerta esté cerrada y luego resetear el ciclo de autolimpieza.
A3	Error de cerradura de puerta. La puerta no se puede abrir al final de Auto Limpia.	• Apaga y enciende el horno en la fuente de alimentación. • Presiona la puerta varias veces para ayudar a que se desenganche la cerradura.
F + número	Falla técnica.	• Anote el código de alerta. • Espere hasta que los ventiladores de enfriamiento se hayan detenido y el horno se haya enfriado por completo. • Desconecte la corriente al horno del tomacorriente de pared. • Póngase en contacto con un técnico capacitado de asistencia técnica de Fisher & Paykel o con el Servicio de Atención al Cliente.

Si el código de falla desaparece, puede seguir utilizando su horno.

Si el problema continúa, anote el código de falla y póngase en contacto con el Servicio de Atención al Cliente.

FISHERPAYKEL.COM

© Fisher & Paykel Appliances 2026. Todos los derechos reservados.

Los modelos ilustrados en esta guía pueden no estar disponibles en todos los mercados y están sujetos a cambio en cualquier momento.

Las especificaciones de los productos en esta guía corresponden a los productos y modelos específicos descritos a la fecha de su emisión. De acuerdo con nuestra política de mejora continua del producto, estas especificaciones pueden cambiar en cualquier momento.

Para obtener información actualizada acerca de la disponibilidad de modelos y especificaciones en su país de origen, visite nuestro sitio web o póngase en contacto con un distribuidor local de Fisher & Paykel.

433894A 06.26