KOHLER®

Claude™ by Studio McGee | K-39305

Meuble-lavabo de salle de bain de 610 mm (24 po) avec lavabo et dessus en quartz

Fonctionnalités

- Conçue en collaboration avec Studio McGee
- L'ensemble comprend l'armoire, le dessus de meuble-lavabo en quartz prédécoupé, le dosseret, le lavabo et la quincaillerie
- Tiroir basculant pratique pour ranger les petits articles fréquemment utilisés
- Charnières à fermeture en douceur réglables de trois façons pour un accès aisé à l'armoire
- L'intérieur de l'armoire de 519 mm (20 7/16 po) offre un vaste espace de rangement
- L'intérieur de l'armoire aux finis assorties offre un espace généreux pour la plomberie.
- Le dessus de meuble-lavabo en quartz Bianco Bella (GBB) ajoute de la beauté et une durabilité à long terme
- S'agence au dosseret latéral Bianco Bella (GBB) en quartz (vendu séparément)
- Ce dessus de meuble-lavabo dispose d'un trou de robinet unique avec trous à percer pour une configuration facultative de robinet déployé de 203 mm (8 po)
- La quincaillerie en Vibrant® Polished Nickel est comprise avec les meubles-lavabos White et Draper Oak; la quincaillerie en Vibrant Brushed Moderne Brass est comprise avec les meubles-lavabos White Oak. D'autres finis de quincaillerie sont offerts également (vendus séparément)
- Comprend une bande de remplisseur en option assortie au fini pour fermer l'écart entre le meuble-lavabo et le mur, si installé à côté d'un mur
- Comprend le lavabo sous plan Claude de Studio McGee en couleur Dune



Couleurs/finis offerts

Les tuiles de couleur sont à titre de référence seulement.

	0	White
	SWK	White Oak
	DAK	Draper Oak

1-800-4KOHLER (1-800-456-4537)
7-30-2026 05:09 - US-CA

THE BOLD LOOK OF KOHLER®

Codes/normes

ASME A112.19.2/CSA B45.1
EPA TSCA Title VI/CARB P2

Informations techniques

Toutes les dimensions de produits sont nominales.

Éclairage inclus:	Non
Nombre de trous sur le tablier:	3
Centre(s):	8" (203 mm)

Matériel

- Dessus de meuble-lavabo en quartz.
- Les finis KOHLER résistent à la corrosion et au ternissement
- Bois massif et composite
- Le bois est un matériau vivant et sa beauté est rehaussée par des variations naturelles dans le grain, la couleur et le motif. Aucun morceau de bois n’est exactement pareil à un autre et la couleur change avec le temps, la température et l’exposition à la lumière

Garantie

Visitez le site Web pour des informations détaillées sur la garantie.

Garantie limitée d’un an KOHLER®

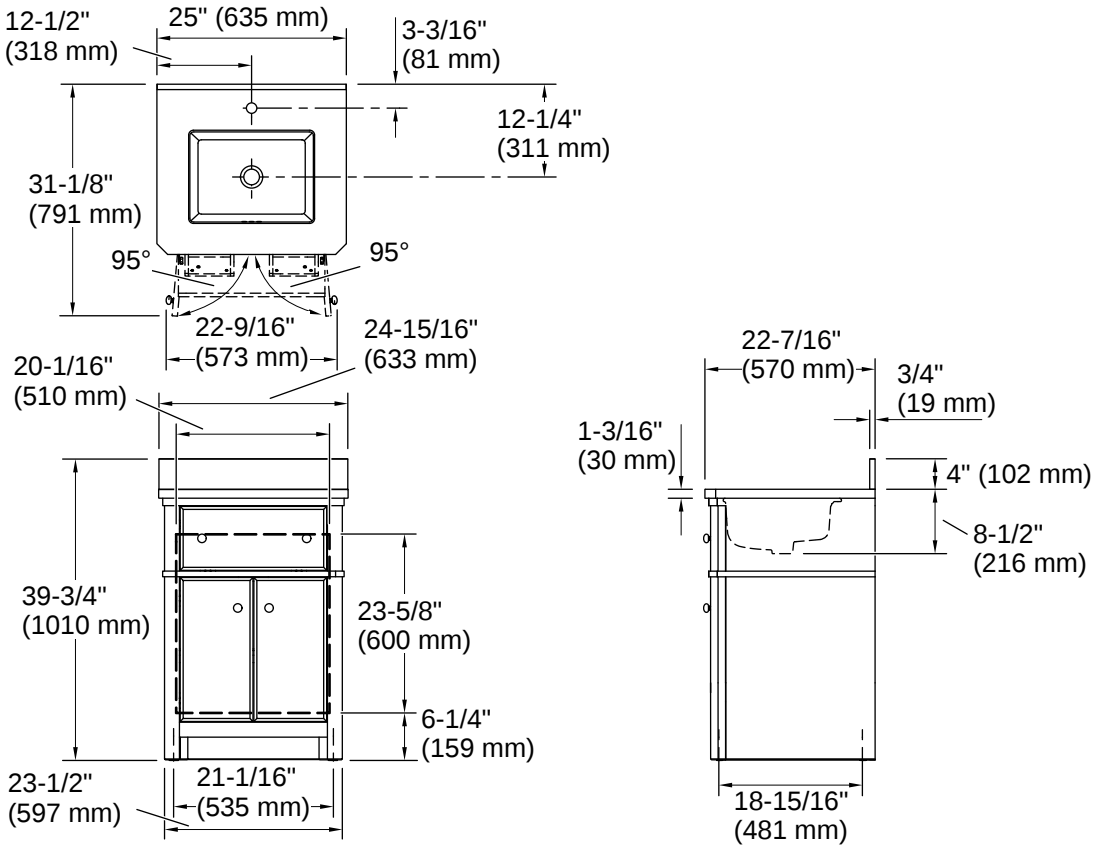

Installation

- Installation facile – aucun outil spécial requis.
- Lavabo préinstallé sur le dessus de meuble-lavabo pour simplifier l'installation

Notes d'installation

Installez ce produit conformément aux instructions d'installation.

Installez ce produit conformément aux instructions d'installation.
Sélectionner le type de dispositif d'attache en fonction du matériau mural. Il est recommandé d'utiliser deux attaches pouvant supporter une charge minimale de 250 lb (113,4 kg) avec un tire-fond assez long pour les rondelles de 5/16 po et pour éviter les obstacles dans le mur. Calculez la longueur de tire-fond appropriée en additionnant le matériau de renfort de 1 1/2 po (38 mm), plus l'épaisseur du panneau mural et du rail arrière.