KOHLER®

Statement™ | K-39271

Meuble-lavabo de salle de bain de style console de 30 po

Fonctionnalités

- Tablette amovible
- S'agence à d'autres produits de la collection Statement



Couleurs/finis offerts

Les tuiles de couleur sont à titre de référence seulement.

	0	White
	DAK	Draper Oak
	PAK	Pale Oak

1-800-4KOHLER (1-800-456-4537)

THE BOLD LOOK OF KOHLER®

Codes/normes

EPA TSCA Title VI/CARB P2

Informations techniques

Toutes les dimensions de produits sont nominales.

Éclairage inclus:	Non

Matériel

- Construction en bois massif et MDF durable

Garantie

Visitez le site Web pour des informations détaillées sur la garantie.

Garantie limitée d’un an KOHLER®

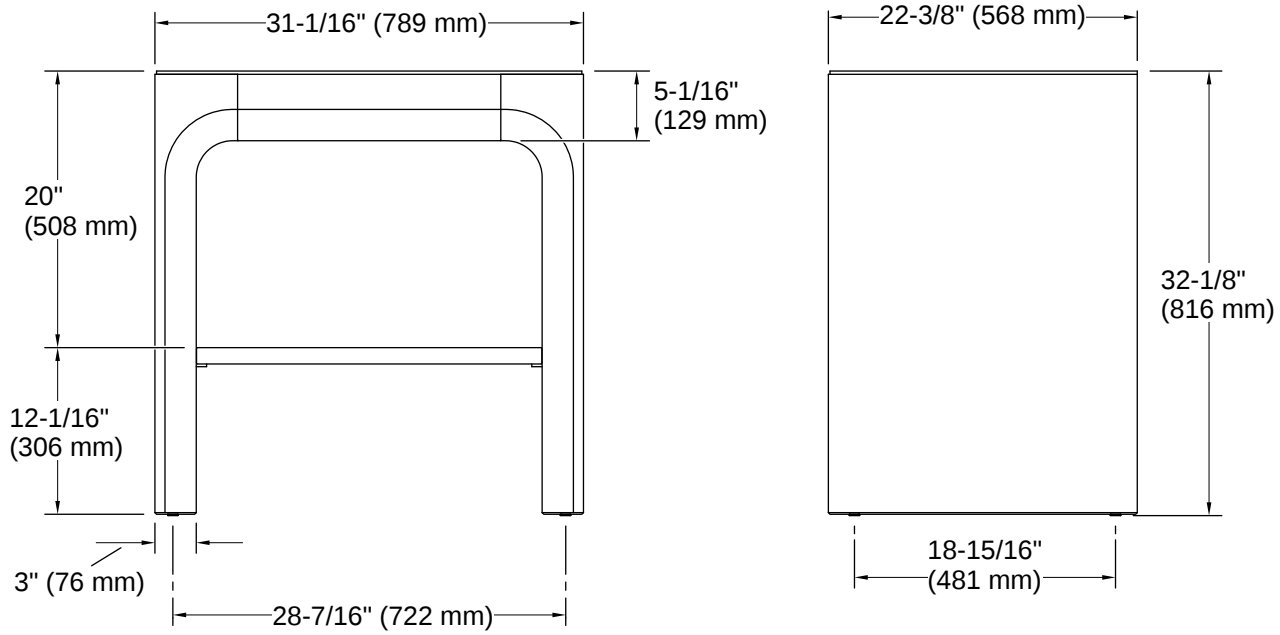

Installation

- Installation facile – aucun outil spécial requis.

Notes d'installation

Installez ce produit conformément aux instructions d'installation.

Installez ce produit conformément aux instructions d'installation.