Installation Guide • Guide d'installation • Guía de Instalación

EMTEK

Back To Back Door Pulls • Poignées Double Face pour Porte • Manijas de Doble Cara para Puerta

1. Door Prep • Préparation de la porte • Preparación de la puerta

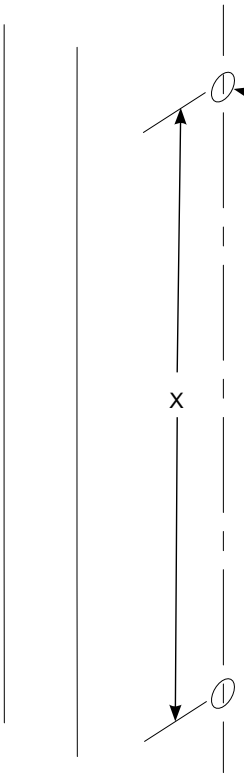

(2x) 1/4” Dia. Thru hole
•Trou de 1/4” Dia.
•Oricifico de 1/4” Dia.

Choose hole distance for your specific grip.

•Choisis sez la distance du trou pour ase spécifique.

•Elija la distancia del agujero para su asa específico.

X= 8”
12”
15”
18”

2. Install Outside Grip • Installer la Ase Extérieure • Instale el Asa Exterior

From the inside, install and tighten Bevel Head Machine Screws to outside grip with flat blade screw driver

• De l'intérieur, installer et fixer les Vis à Tête Biseauté à la ase extérieure avec le tournevis à lame plate

• Desde el interior, instale y asegure los Tornillos de Cabeza Biselada a la asa exterior con el destornillador de hoja plana.

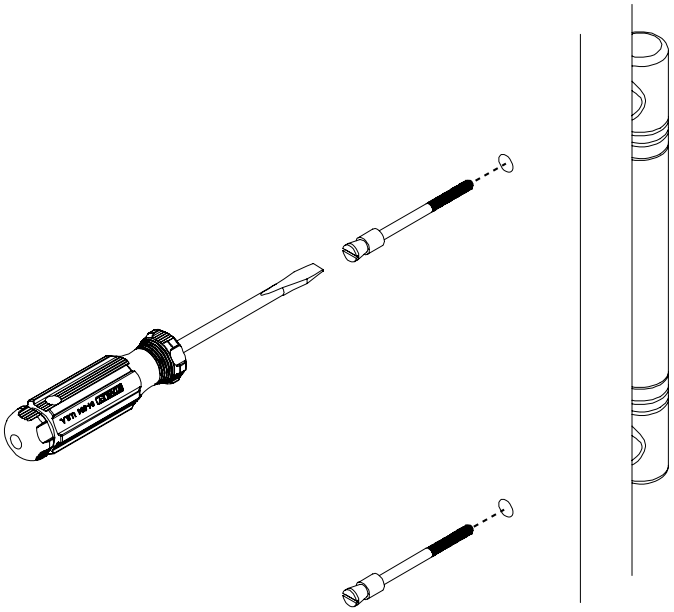

3. Install Inside Grip • Installer la Ase intérieure • Instalar el Asa Interior

Mount inside grip onto Bevel Head Machine Screws

•Monter la ase intérieur sur les vis à tête biseauté

•Monte el asa interior sobre los Tornillos de Cabeza Biselada

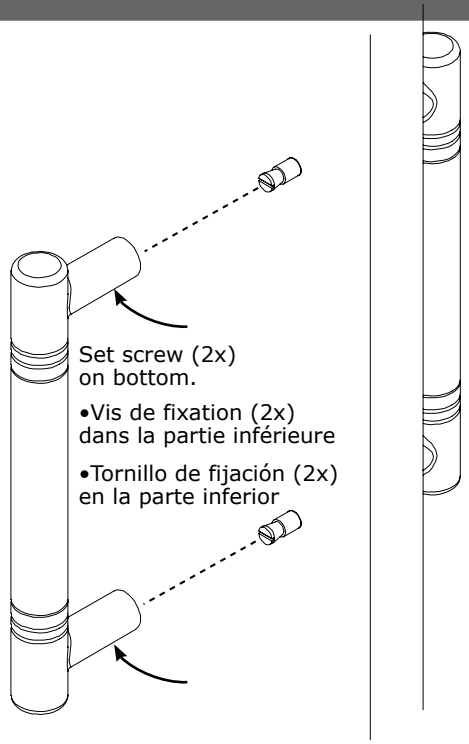

Set screw (2x) on bottom.

•Vis de fixation (2x) dans la partie inférieure

•Tornillo de fijación (2x) en la parte inferior

Inside Trim • Garniture Intérieure • Moldura Interior

Tighten set screws (2 places) on inside grip. Secure to door with hex wrench (provided)

•Serrer les vis (2 places) sur la ase intérieure. Fixer la porte avec la clé hexagonale (fournie).

• Asegure los tornillo de fijación (2 lugares) en el asa interior. Asegure la puerta con la llave Allen (provista)

