Scan to see the online manual.

OWNER'S MANUAL

AIR PURIFIER

Read this owner's manual thoroughly before operating the appliance and keep it handy for reference at all times.

ENGLISH

AS30*G*1*

www.lg.com

MFL05866411
Rev.00_073026

Copyright © 2026 LG Electronics. All Rights Reserved

TABLE OF CONTENTS

3 IMPORTANT SAFETY INSTRUCTIONS

3 READ AND SAVE THESE INSTRUCTIONS
3 WARNING INSTRUCTIONS
6 CAUTION INSTRUCTIONS

8 OPERATION

8 Product Overviews
11 Preparation before Operation
16 Features
17 Operating the Air Purifier
18 Overall Air Quality

19 SMART FUNCTIONS

19 LG ThinQ Application
20 Smart Diagnosis

22 MAINTENANCE

22 Maintaining the Product

25 TROUBLESHOOTING

25 Before Calling for Service

27 APPENDIX

27 Information

28 LIMITED WARRANTY

28 USA

IMPORTANT SAFETY INSTRUCTIONS

READ AND SAVE THESE INSTRUCTIONS

The following safety guidelines are intended to prevent unforeseen risks or damage from unsafe or incorrect operation of the appliance.

The guidelines are separated into 'WARNING' and 'CAUTION' as described below.

Safety Messages

Your safety and the safety of others are very important.

We have provided many important safety messages in this manual and on your appliance. Always read and follow all safety messages.

This is the safety alert symbol.

This symbol alerts you to potential hazards that can kill or injure you and others. All safety messages will follow the safety alert symbol and either the word WARNING or CAUTION.

These words mean:

WARNING

You may be killed or seriously injured if you do not follow instructions.

CAUTION

You may be injured or cause damage to the product if you do not follow instructions.

All safety messages will tell you what the potential hazard is, tell you how to reduce the chance of injury, and tell you what may happen if the instructions are not followed.

WARNING INSTRUCTIONS

WARNING

- To reduce the risk of explosion, fire, death, electric shock, injury or scalding to persons when using this product, follow basic precautions, including the following:

Technical Safety

- This appliance is not intended for use by persons (including children) with reduced physical, sensory or mental capabilities or lack of experience and knowledge, unless they have been given supervision or instruction concerning use of the appliance by a person responsible for their safety. Children should be supervised to ensure that they do not play with the appliance.
- The fan is not a toy. It should not be played with or placed where young children can reach it.
- If the supply cord is damaged, it must be replaced by the manufacturer, its service agent or similarly qualified person in order to avoid a hazard.
- Only an authorized repair person should disassemble, repair, or modify the appliance.
- Do not touch the power plug with wet hands.
- Do not install and use broken parts.
- Do not continue to use the product if it is visibly damaged.
- The appliance is only to be used with the power supply unit provided with the appliance.
  - Failure to use the supplied power supply may result in reduced performance or failure of the product, and may result in safety hazards.

- The appliance must only be supplied at safety extra low voltage corresponding to the marking on the appliance.
- Be careful not to subject the power plug and adapter to shock.
- Do not use the product if it has been dropped on the floor.
- To reduce The Risk Of Fire, Electric Shock Or Injury To Persons, Do Not Use Replacement Parts That Have Not Been Recommended By The Manufacturer (e.g. Parts Made At Home Using A 3D Printer).
- To Reduce The Risk Of Fire Or Electric Shock, Do Not Use This Fan With Any Solid-State Speed Control Device.
- RISK OF ELECTRIC SHOCK - These servicing instructions are for use by qualified personnel only. To reduce the risk of electric shock, do not perform any servicing other than that contained in the operating instructions unless you are qualified to do so.
- This manual is also available in a PDF format at www.lg.com and you can obtain a printed copy of the manual from the PDF format.

Installation

- Do not install the appliance on an uneven or inclined surface.
- Do not install the appliance in an area exposed to direct sunlight or near heat-generating equipment.
- Do not install the product in a place where combustible gas may leak or industrial oil or metallic particulates are present.
- Do not allow the appliance to push against the power cord or plug.
- Do not bend the power cable excessively or place a heavy object on top of it.
- Do not extend the length of the power cable or alter it.
- Do not use several devices on a multi-socket extension outlet.
- Make the connection securely so that screw-in terminals will not be loosened when the cable is pulled.
- Make sure that the power cable cannot be pulled out or damaged during operation.
- When unplugging the power cord, always pull it by the plug.
- Unplug the appliance during thunder or lightning storms or when not in use for a long time.
- This appliance has a polarized plug (one blade is wider than the other).
  - To reduce the risk of electric shock, this plug is intended to fit in a polarized outlet only one way.
  - If the plug does not fit fully in the outlet, reverse the plug. If it still does not fit, contact a qualified electrician.
  - Do not attempt to defeat this safety feature.
- Do not run cord under carpeting. Do not cover cord with throw rugs, runners, or similar coverings.
- Do not route cord under furniture or appliances. Arrange cord away from traffic area and where it will not be tripped over.

Operation

- If the appliance is immersed in water, stop using it and contact an LG Electronics Customer Information Center.
- Do not operate any fan with a damaged cord or plug. Discard fan or return to an authorized service facility for examination or repair.
- If there is a gas leakage (isobutane, propane, LNG, etc.), do not touch the appliance or power plug and ventilate the area immediately.
- If you detect any abnormal noise, odor or smoke, unplug the appliance immediately and contact an LG Electronics Customer Information Center.

- Do not use or store fire, combustibles (ether, benzene, alcohol, drugs, propane, butane, combustible sprays, insecticide, air freshener, cosmetics, etc.) or flammable materials (candles, lamps, etc.) near the product.
- Do not allow animals or pets to chew on the power cord.
- Do not move the appliance when it is in operation.
- Do not hit the appliance.
- Do not insert hands or metal objects into the air inlet or outlet.
- Do not put flammables into the appliance.
- Do not move or operate the appliance while its cover is open.
- Do not allow children to climb on or play with the appliance.
- Do not place anything on top of the appliance.
- If the electrical appliance is visibly damaged, do not operate it.
- User Servicing Instructions.
  - Only an authorized repair person from an LG Electronics service center should disassemble, repair, or modify the product.

Maintenance

- Dispose of the packing materials (vinyl, styrofoam, etc.) to keep them out of the reach of children.
- Take care not to injure or pinch yourself when you detach and reattach parts of the appliance.
- Turn off and unplug the appliance before cleaning it or replacing the filter.
- Do not clean the appliance with brushes, cloths or sponges which are abrasive or made of metal.
- For inner cleaning, contact an Authorized Service Center or a dealer.
- Do not use harsh detergent that can cause corrosion or damage to the unit.
- Harsh detergent may also cause failure of the product, fire, or electric shock.

CAUTION INSTRUCTIONS

⚠ CAUTION

- To reduce the risk of minor injury to persons, malfunction, or damage to the product or property when using this product, follow basic precautions, including the following:

Installation

- Do not tilt the appliance to pull or push it when transporting.
- Do not install the appliance in a vehicle, RV, or marine vessel.
- Do not place the appliance near a TV or stereo equipment.
- Do not place the appliance under bright light.
- The appliance must be installed in accordance with national wiring regulations.
- When moving or storing the appliance, wrap the power cord around the base of the appliance to prevent personal injury, damage to the cord or damage to floors.
- Do not place the appliance near curtains.
- Insert the adapter all the way into the adapter connection terminal, and avoid moving it while connected.
- When assembling the accessory, securely fasten the screw to prevent it from separating from the product.

Operation

- Do not use the product for removal of toxic gas such as carbon monoxide.
- Do not use the product for ventilation purposes.
- Do not use the appliance for a long time in a region with unstable voltage.
- Do not place obstacles around the air inlet or outlet.
- For safe use of the appliance, children or others with reduced mental capabilities need to be closely monitored by a person who is responsible for their safety.
- Do not use the product for special purposes such as preserving plants, precision instruments, artworks, etc.
- Do not operate the appliance with wet hands.
- Do not let the moisture from a humidifier directly touch the appliance.
- Do not use the appliance while it is not in an upright position.
- Do not use the appliance near objects vulnerable to heat.
- Do not use detergents, cosmetics, chemicals, air fresheners, or disinfectants in the appliance.
- Do not touch any internal parts while the unit is operating or immediately after operation.
- Use the filter only for its intended purpose.
- Do not forcefully separate the filters, as the filters are attached.
- Do not insert any objects into the air outlet.

Maintenance

- Do not use strong detergents or solvents to clean the appliance. Use a soft cloth to clean.
- Do not clean the appliance with an alkaline detergent.

- Do not wipe the appliance surface using sulfuric acid, hydrochloric acid or organic solvents (thinner, kerosene etc.) or attach a sticker on the appliance.
- Do not allow water inside the appliance.
- Do not wash the filter with water.
- Be careful not to damage the pre-filter when cleaning it with a vacuum cleaner.

SAVE THESE INSTRUCTIONS

OPERATION

The exterior or components of the product may vary depending on the model.

Product Overviews

Air Purifier

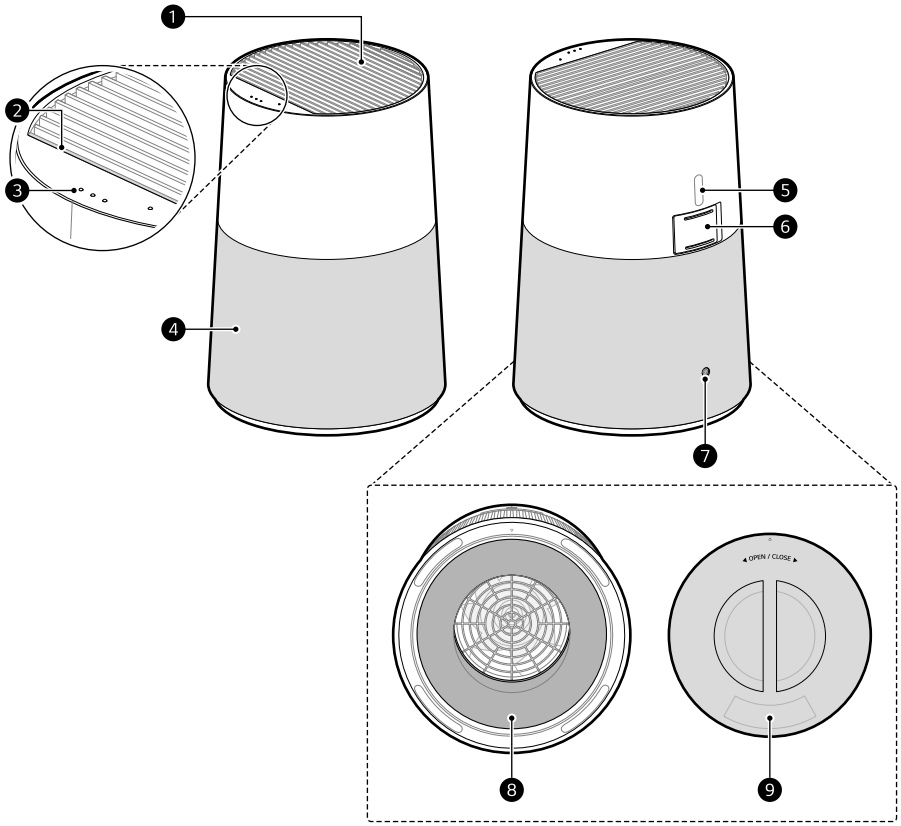

❶ **Air Outlet**

- Emits air purified by the filter.

❷ **Air Quality Light**

- Indicates the current air quality by color.

❸ **Control Panel/Status Panel**

- Use it to set the appliance functions.
- Use it to check the settings of the appliance.

❹ **Air Inlet**

- Air is sucked into the air purifier through the air inlet.

❺ **Accessory Cap**

- Remove the accessory cap before connecting accessories.

❻ **PM1.0 Sensor**

- Detects the concentration of particulate matter (PM).

❼ **Adapter Connection Terminal**

- The adapter can be removed.

❽ **Filter**

- Eliminates fine particulates, smog-causing materials and other odors.

❾ **Cover**

- Turn the handle to remove the cover.

Filter

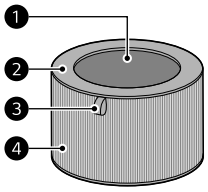

❶ **Deodorization Filter**

- This filter removes smog-causing substances (SO_2, NO_2) and household odors (toluene, formaldehyde).

❷ **Dust Collection Filter**

- Minimizes PM1.0 from the air.

❸ **Filter Handle**

- Used to remove or install the filter.
- Make sure the side with the handle faces the cover.

❹ **Pre-Filter**

- The pre-filter is attached to the exterior of the filter and primarily removes household dust with large particles from the air.

CAUTION

- Do not forcefully separate the filters, as the filters are attached.
- Do not throw the filters or use them for other purposes.

Components

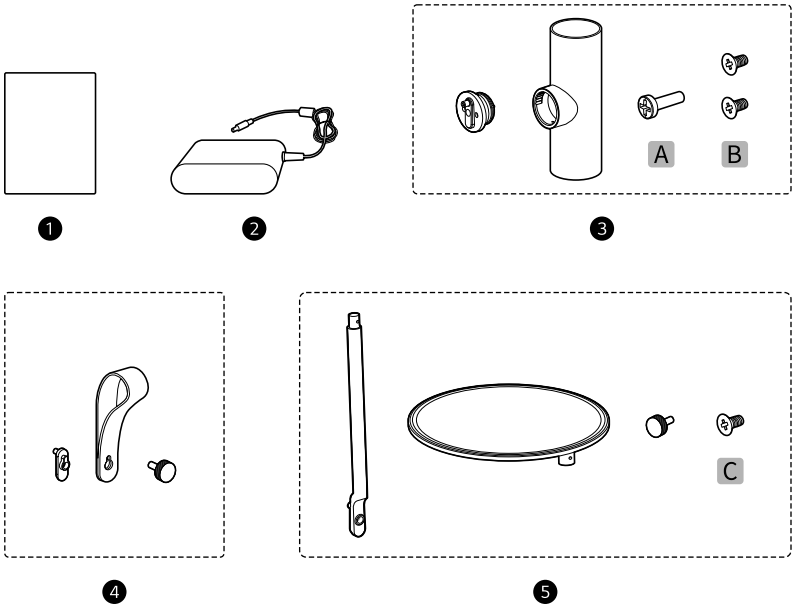

❶ Owner's Manual

❷ Adapter

❸ Holder Accessory
(Holder Connector, Holder, Holder Screw A, Holder Screw B (2 ea))

❹ Strap Accessory
(Strap Connector, Strap, Strap Fixing Screw)

❺ Table Accessory
(Table Connector, Table, Table Fixing Screw, Table Screw C)

NOTE

- Accessories are only included with applicable models.
- If your model includes accessories, be careful not to discard them with the packaging materials.
- Two additional holder screws B (silver) and one table screw C (black) are provided in case of loss.
- The strap fixing screw and table fixing screw are the same screw.

Preparation before Operation

Removing the Protective Vinyl from the Filter

Unpack the appliance and remove all packing tape and filter packaging before using the appliance.

1 Take the product out of the box, and remove the film and packing tape attached to the product.

NOTE

- If your model includes accessories, be careful not to discard them with the packaging materials.

2 Turn the cover handle on the bottom of the product counterclockwise to remove the cover.

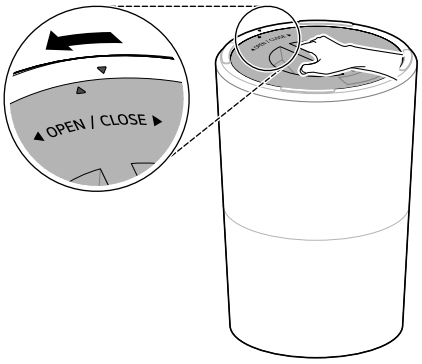

3 Remove the filter and dispose of the packaging.

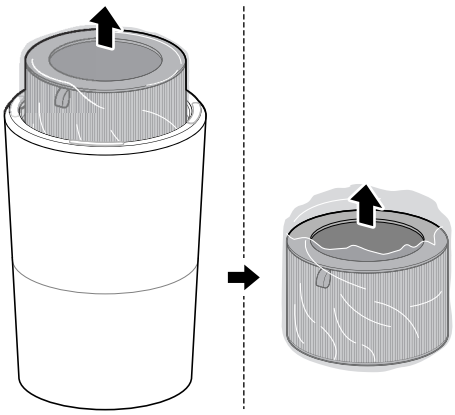

4 Install the filter in the product.

- Install the filter in the product so that the side with the handle (❶) faces the cover.

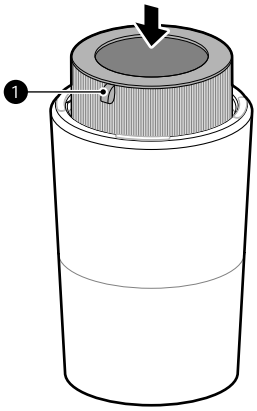

5 After aligning the cover with the product, turn the cover handle clockwise until it matches the arrow on the product.

- When closing the cover, make sure the filter handle does not stick out.

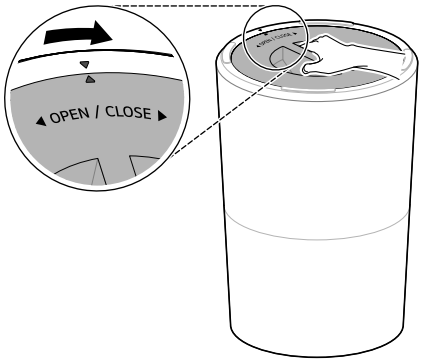

⚠ CAUTION

- For safety, hold the product when removing or installing the filter.
- Be sure to remove the protective vinyl from the filter before using the product.

NOTE

- Filter performance is not affected by the installation direction.

Installation Location Requirements

Install the product at least 3 1/4 ft (1 m) from walls.

- If there is not enough room for air suction, the air purification performance may be affected.

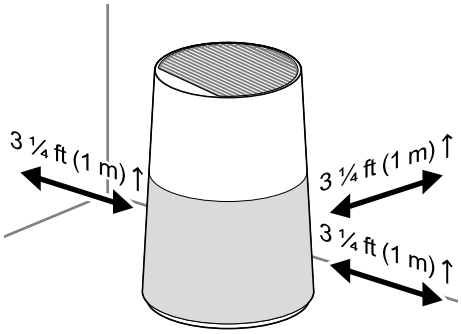

- The performance of the product may differ depending on the operating environment (considering factors such as temperature and humidity).
  - The product's guaranteed performance standards can be achieved at humidity levels of 40 % to 70 %.
- Do not install the product near direct sunlight or bright lighting.
  - Doing so may cause discoloration of the product.

Transportation Requirements

- When moving or storing the product, separate the plug from the outlet and then separate the adapter so that it will not drag across the floor.
  - Failure to do so may damage the adapter or scratch the floor.
- Hold the bottom of the product securely when carrying it.

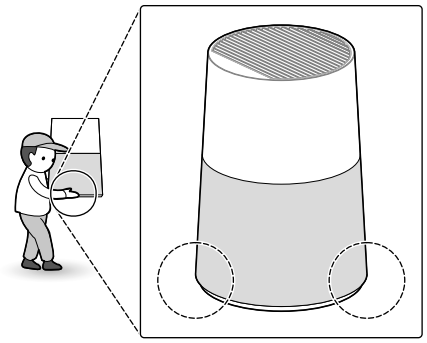

⚠ CAUTION

- Do not carry the product by holding the bottom cover.
  - Doing so may allow the cover to open and the product to drop. Dropping the appliance may cause personal injury or product malfunction.

Connecting the Power

1 Connect the adapter to the adapter connection terminal on the back of the product.

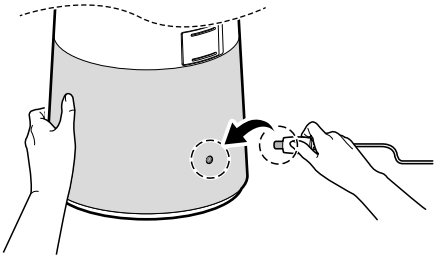

2 Plug the power plug of the adapter into an outlet.

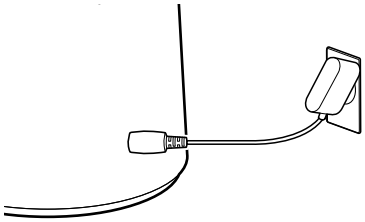

NOTE

- Hold the product and connect or disconnect the adapter horizontally.
- Connect the adapter to the end of the adapter connection terminal, and do not move it after it is connected. (Doing so may result in damage.)
- Be careful not to apply impact to the adapter. Doing so may result in damage.

Using Accessories

(Accessories are only included with applicable models.)

Required items: Driver

CAUTION

- When assembling the accessory, securely fasten the screw to prevent it from separating from the product.

Using the Holder

You can place interior decorations such as dried flowers or artificial flowers in the holder.

1 Remove the accessory cap.

2 Insert the holder connector into the first hole on the product.

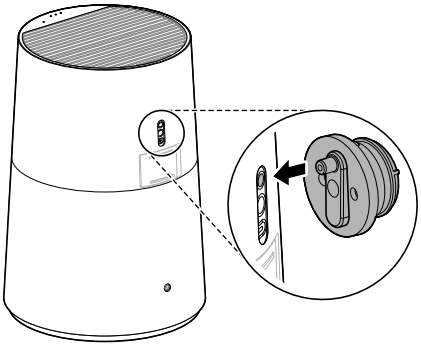

3 Secure the product and holder connector firmly with holder screw A.

- The longer screw is screw A.

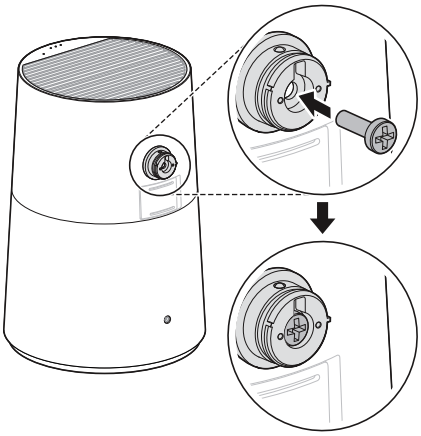

4 Insert the holder into the holder connector.

- Support the product with your hand to prevent it from tipping over, then assemble it.
- Make sure that the side labeled "TOP" is facing upward.
  - If assembled in reverse, rotation is not possible.

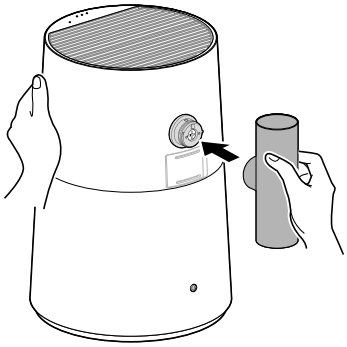

5 Secure the holder and holder connector firmly with holder screw B.

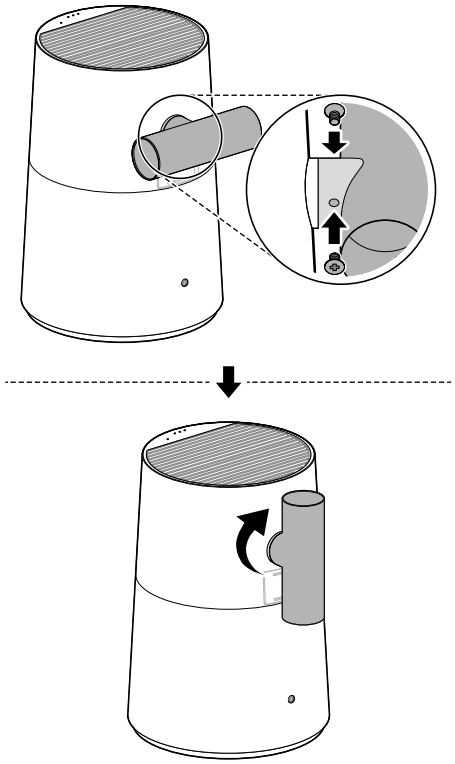

6 Use the accessories in the way you prefer.

- You can place artificial flowers in the holder and use it as a decoration.

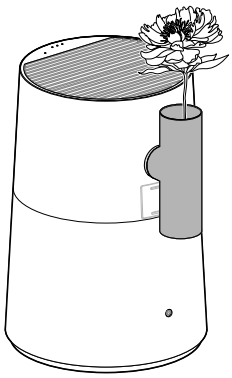

- Turn the holder and use it as a stand to lay the product down and enjoy the clean breeze directly.
  - The holder rotates 90 degrees left and right.

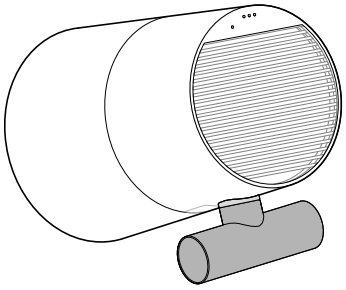

CAUTION

- Do not forcefully rotate the holder. The holder may come off and cause injury.
- Do not put water into the holder. If water gets inside the product, it may cause a malfunction.
- Do not place heavy objects in the holder. The product may tip over.

Using the Strap

You can carry the product with one hand by holding the strap when moving it.

1 Remove the accessory cap.

2 Insert the strap connector into the first hole on the product.

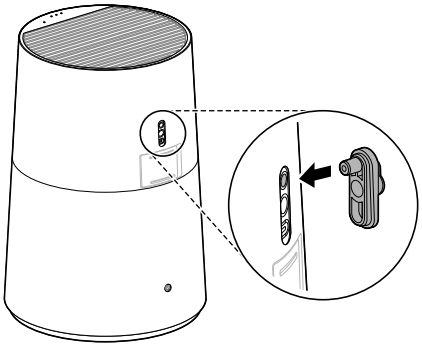

3 Align the strap hole with the strap connector and insert it.

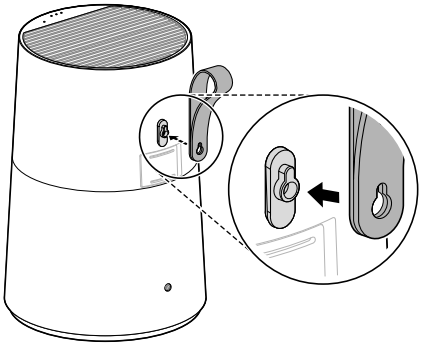

4 Secure the product and strap firmly with the strap fixing screw.

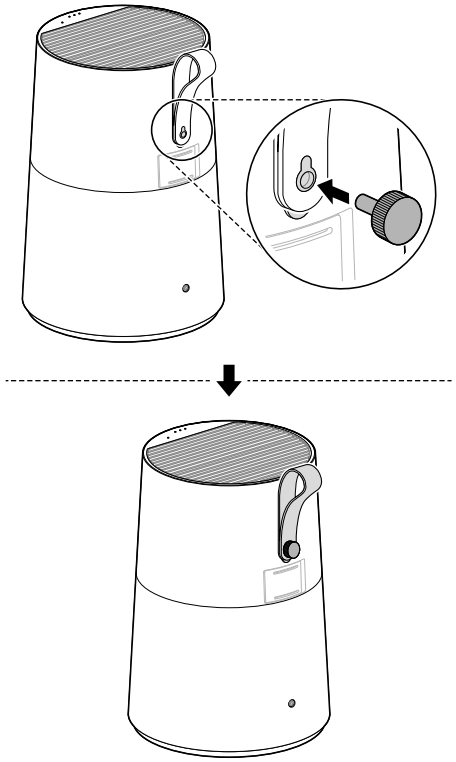

CAUTION

- Do not shake the strap forcefully. There is a risk of injury if the strap becomes detached.
- Do not use the strap for any purpose other than moving the product. Doing so may cause damage or malfunction.

Using the Table

You can place items such as phones on the table.

1 Remove the accessory cap.

2 Insert the table connector into the first hole on the product.

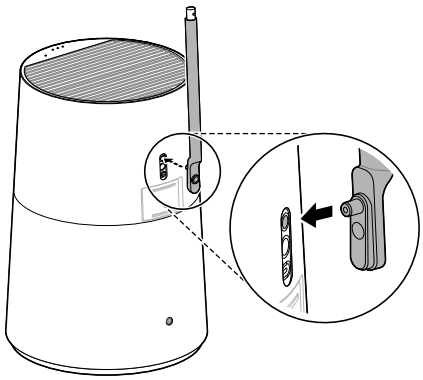

3 Secure the product and table connector firmly with the table fixing screw.

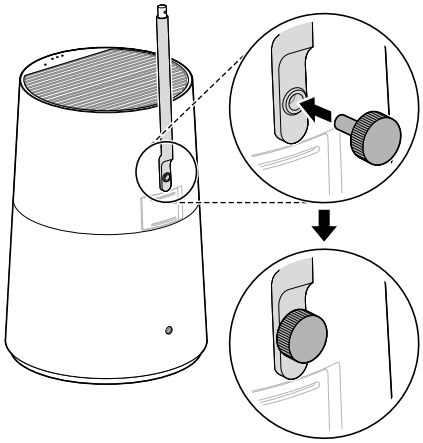

4 Assemble the table and table connector and securely fasten them with the table screw C.

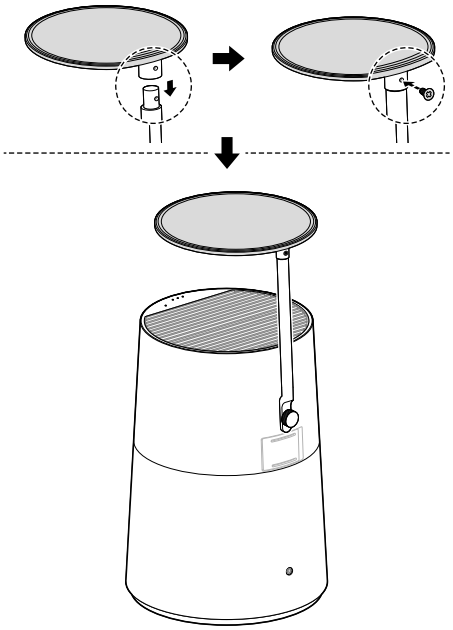

CAUTION

- Do not place heavy objects on the table. (Recommended gross weight: 2 lb / 1 kg or less)
- Make sure small items such as coins or keys do not fall into the product.
- Do not place any liquids on the table. If liquid enters the product, it may cause a malfunction.
- Please make sure that infants or pets do not climb onto the table. There is a risk of injury.

Features

Controlling the Air Purifier

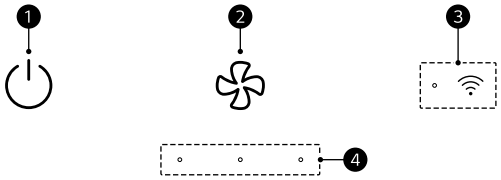

❶ **Start/Stop** Button

Turns the product on and off.

- To prepare the product to connect to Wi-Fi through the **LG ThinQ** application, press and hold the button for 3 seconds or more.

❷ **Speed** Button

Adjusts the fan speed of the air purifier.

❸ **Add-On Display**

Icon	Description
ᯤ	Lights up when the Wi-Fi function is activated.

❹ **Fan Speed Display**

Displays the air purifier's fan speed.

Speed	Display	Description
Auto	●↔●↔●	3 LEDs circulating
Low	● ○ ○	1 LED ON
Medium	● ● ○	2 LEDs ON
High	● ● ●	3 LEDs ON
Sleep	● ○ ○	1 LED ON (50 % brightness of Low)

NOTE

- Use additional functions by pressing the buttons on the control panel for 3 seconds.

Long press (more than 3 seconds)	Extra Functions
⏻ + ✣	Filter Replacement Notification Reset

Operating the Air Purifier

Start/Stop

Press the **Start/Stop** button to turn the air purifier on or off.

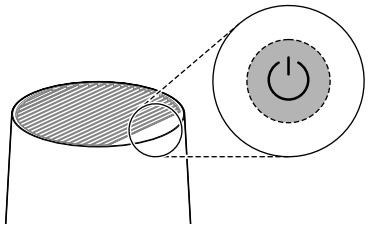

NOTE

- The most recently used mode (speed) is memorized if the power supply is cut off as a result of a power failure.

Adjusting the Fan Speed

You can adjust the fan speed from the air purifier.

1 Press the **Start/Stop** button to turn on the product.

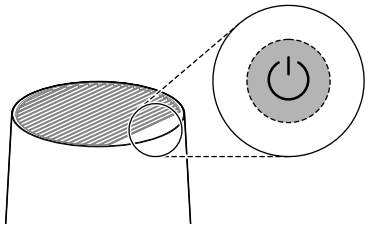

2 To adjust the fan speed, press the **Speed** button.

- When you press the button during product operation, the fan speed changes in the order of **Auto** ⟶ **Low** ⟶ **Medium** ⟶ **High** ⟶ **Sleep**.

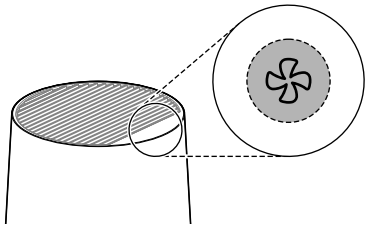

NOTE

- When the operation is started for the first time, it will operate with **Auto** as the fan speed. **Auto** adjusts the speed automatically according to the air quality level of the indoor air.
- When **Sleep** is set, the air quality light is turned off.

Overall Air Quality

Understanding Overall Air Quality

The overall air quality is calculated based on the concentration of particulates and is categorized in 4 levels based on the level of pollution in the air. (Green, Yellow, Orange, and Red)

Color	Overall air quality	Concentration of PM (µg/m^3)		
	State	PM10	PM2.5	PM1.0
Red	Poor	255 or more	56 or more	56 or more
Orange	Unhealthy	155 ~ 254	36 ~ 55	36 ~ 55
Yellow	Moderate	55 ~ 154	13 ~ 35	13 ~ 35
Green	Good	54 or less	12 or less	12 or less

NOTE

- Overall air quality can be seen by the color of the air quality indicator.
- The color of the overall air quality indicator is determined based on the concentration of particulate matter (PM).
- PM concentration values are based on the data sheet provided by the sensor manufacturer.
- The PM concentration measurement was tested using LG Electronics’ standard test materials.

SMART FUNCTIONS

LG ThinQ Application

The **LG ThinQ** application allows you to communicate with the appliance using a smartphone.

LG ThinQ Application Features

Smart Diagnosis

If you experience a problem while using the appliance, this **Smart Diagnosis** feature will help you diagnose the problem.

Settings

Allows you to set various options on the appliance and in the application.

NOTE

- In the following cases, you must update the network information for each appliance in the **LG ThinQ** application under **Device Cards** ⟶ **Settings** ⟶ **Change Network**.
  - wireless router is changed
  - wireless router password is changed
  - Internet service provider is changed
- The application is subject to change for appliance improvement purposes without notice to users.
- Functions may vary by model.

Installing LG ThinQ Application and Connecting an LG Appliance

Models with QR Code

Scan the QR code attached to the product using the camera or a QR code reader application on your smartphone.

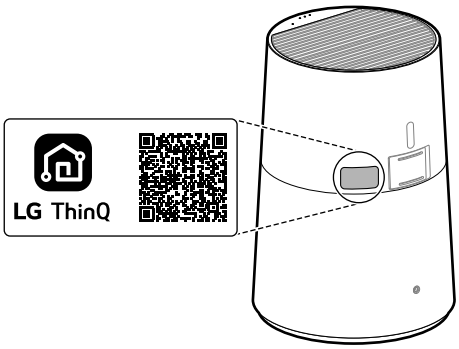

Models without QR Code

1. Search for and install the **LG ThinQ** application from the Google Play Store or Apple App Store on a smartphone.
2. Run the **LG ThinQ** application and sign in with your existing account or create an LG account to sign in.
3. Touch the add (+) button on the **LG ThinQ** application to connect your LG appliance. Follow the instructions in the application to complete the process.

NOTE

- To verify the Wi-Fi connection, check that the Wi-Fi indicator on the control panel is lit.
- The appliance supports 2.4 GHz Wi-Fi networks only. To check your network frequency, contact your Internet service provider or refer to your wireless router manual.
- **LG ThinQ** is not responsible for any network connection problems or any faults, malfunctions, or errors caused by network connection.
- The surrounding wireless environment can make the wireless network service run slowly.
- If the distance between the appliance and the wireless router is too far, the signal strength becomes weak. It may take a long time to connect or installation may fail.
- If the appliance is having trouble connecting to the Wi-Fi network, it may be too far from the router. Purchase a Wi-Fi repeater (range extender) to improve the Wi-Fi signal strength.
- The network connection may not work properly depending on the Internet service provider.
- The Wi-Fi connection may not connect or may be interrupted because of the home network environment.
- If the appliance cannot be connected due to problems with the wireless signal transmission, unplug the appliance and wait about a minute before trying again.
- The wireless network name (SSID) should be a combination of English letters and numbers. (Do not use special characters.)

NOTE

- Smartphone user interface (UI) may vary depending on the mobile operating system (OS) and the manufacturer.
- If the security protocol of the router is set to **WEP**, the network setup may fail. Change to another security protocol (**WPA2** is recommended) and connect the product again.

Radio Equipment Specifications

Type	Operating Frequency Range	Output Power (Max.)
Wireless LAN	2400 MHz - 2472 MHz	< 1 W
Bluetooth†	2400 MHz - 2483.5 MHz	

† This feature is only available on some models.

FCC Notice

The following notice covers the transmitter module contained in this product.

This equipment has been tested and found to comply with the limits for a Class B digital device, pursuant to Part 15 of the FCC Rules. These limits are designed to provide reasonable protection against harmful interference in a residential installation. This equipment generates, uses, and can radiate radio frequency energy and, if not installed and used in accordance with the instructions, may cause harmful interference to radio communications. However, there is no guarantee that interference will not occur in a particular installation. If this equipment does cause harmful interference to radio or television reception, which can be determined by turning the equipment off and on, the user is encouraged to try to correct the interference by one or more of the following measures:

- Reorient or relocate the receiving antenna.
- Increase the separation between the equipment and the receiver.
- Connect the equipment into an outlet on a circuit different from that to which the receiver is connected.
- Consult the dealer or an experienced radio/TV technician for help.

This device complies with part 15 of the FCC Rules. Operation is subject to the following two conditions:

(1) This device may not cause harmful interference and

(2) This device must accept any interference received, including interference that may cause undesired operation.

Any changes or modifications in construction of this device which are not expressly approved by the party responsible for compliance could void the user's authority to operate the equipment.

FCC RF Radiation Exposure Statement

This equipment complies with FCC radiation exposure limits set forth for an uncontrolled environment. This transmitter must not be co-located or operating in conjunction with any other antenna or transmitter.

This equipment should be installed and operated with a minimum distance of 20 cm (7.8 inches) between the antenna and your body. Users must follow the specific operating instructions for satisfying RF exposure compliance.

Open Source Software Notice Information

To obtain the source code that is contained in this product, under GPL, LGPL, MPL, and other open source licenses that have the obligation to disclose source code, and to access all referred license terms and copyright notices, please visit https://opensource.lge.com.

LG Electronics will also provide open source code to you for a charge covering the cost of performing such distribution upon email request to opensource@lge.com.

This offer is valid to anyone in receipt of this information for a period of three years after our last shipment of this product.

Smart Diagnosis

Use this feature to help you diagnose and solve problems with your appliance.

NOTE

- For reasons not attributable to LGE's negligence, the service may not operate due to external factors such as, but not limited to, Wi-Fi

unavailability, Wi-Fi disconnection, local app store policy, or app unavailability.

- The feature may be subject to change without prior notice and may have a different form depending on where you are located.

Using LG ThinQ to Diagnose Issues

If you experience a problem with your Wi-Fi equipped appliance, it can transmit troubleshooting data to a smartphone using the **LG ThinQ** application.

- Launch the **LG ThinQ** application and select the **Smart Diagnosis** feature in the menu. Follow the instructions provided in the **LG ThinQ** application.

MAINTENANCE

Maintaining the Product

Scheduled Maintenance

WARNING

- Stop the appliance operation and unplug the power cord before cleaning and replacing the filter.
- Do not spray water directly on the appliance.

Component	Cleaning frequency	Replacement frequency
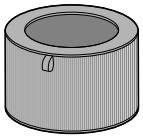 Filter	**Pre-Filter** Clean filter as needed	1 year

NOTE

- The color of the filter may vary depending on the usage environment and color of dust.
- The cleaning frequency may vary depending on the operating hours and environment of the appliance.
- If you do not clean the product according to the cleaning frequency, you may experience a bad odor and poor performance.
- The filter must be replaced at the end of its lifespan, and the cost of replacement filters is not covered under the warranty. To purchase new filters, contact an LG Electronics Customer Information Center or visit the website at www.lg.com

Cleaning the Exterior

1 Remove dust from the air inlet and outlet using a vacuum cleaner.

2 Wipe the exterior of the product with a soft cloth.

CAUTION

- Do not wipe the appliance with an alkaline detergent.
- Never use sulphuric acid, hydrochloric acid or organic solvent (for example, thinner, kerosene and acetone) to wipe the appliance exterior, or affix labels on the exterior. Doing so may damage the product surface.
- Care should be exercised to prevent water from entering the product.

Cleaning the Particle Sensor

The PM1.0 sensor detects fine dust and large dust contamination levels, so it is beneficial to clean the lens periodically, at least once every 2 months.

1 Open the sensor cover.

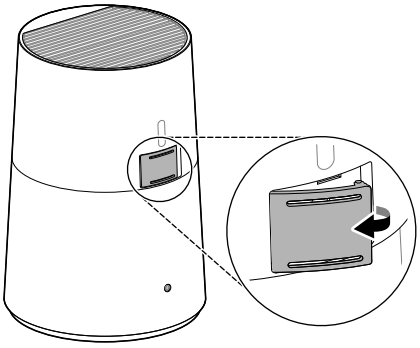

2 Clean the lens with a cotton swab soaked with water and wipe it dry with a dry cotton swab.

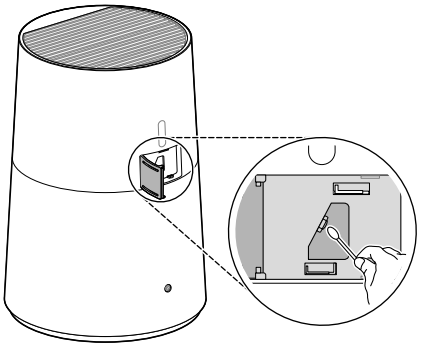

3 Close the sensor cover.

NOTE

- Do not wipe the sensor with any substances other than water. Doing so may cause the appliance to malfunction.

- It is normal for the sensor cover to make a sound when opened or closed.

Cleaning the Filters

1 Remove the cover from the bottom of the product and remove the filter.

2 Using a vacuum cleaner or soft brush, remove any dust from the pre-filter surrounding the filter.

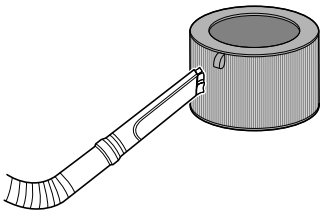

CAUTION

- Do not clean the filter with water. The service life of the filter may be reduced.
- Be careful not to damage the pre-filter when using a vacuum cleaner.
- Take caution because there is a risk of tearing or loss when removing or assembling the pre-filter.
- Take care to avoid getting liquid on the filter, as it may damage the filter.

Alerts on the Status Panel

Alert	Description	Measures
● ● ●	3 LEDs blinking at the same time	Replace the filter.

NOTE

- Filter replacement alerts appear based on the maximum usage time, taking into account the operating hours of the appliance. The replacement frequency is determined by the operating hours and environment.

Replacing the Filters

1 Remove the cover from the bottom of the product and replace the filter.

- To avoid spreading dust when replacing the filter, place a newspaper or paper towels on the floor before removing the filter.

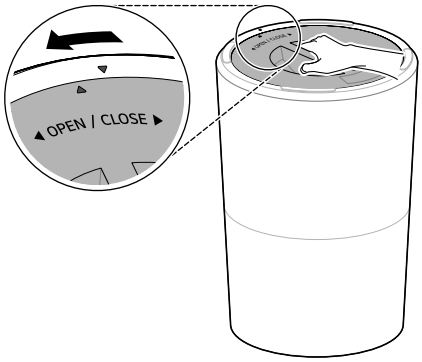

2 When you finish replacing the filter, turn off the Filter Replacement Notification.

Turning off Filter Replacement Notification

Press and hold the **Start/Stop** and **Speed** buttons on the control panel for 3 seconds or more.

- Filter Replacement Notification on the status panel is turned off and the time for Filter Replacement Notification is reset.

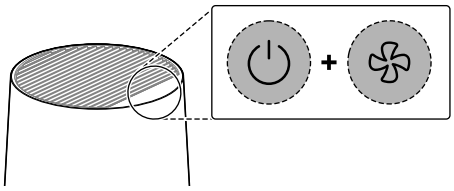

NOTE

- A notification is displayed when the filter needs to be replaced.
- Use when replacing with a new filter.

Replacing the Pre-Filter

To replace the pre-filter, locate the Velcro and separate it slowly and carefully to remove the pre-filter.

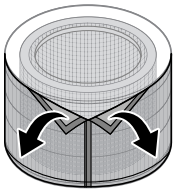

Storage

If the product will not be used for a long period of time, store it in a dry and shaded place.

1 Operate the product for one hour or more on a fine day.

- This removes moisture and prevents it from building up inside the product.

2 Turn off the power and unplug the product from the electrical outlet.

- Separate the adapter from the product and store it.

3 Cover the appliance to prevent dust or foreign substances from entering the appliance. Store the covered appliance out of direct sunlight.

⚠ CAUTION

- Do not store the appliance in a humid location or in an area exposed to direct sunlight. If you do so, the appliance may be deformed, malfunction or generate odor.

TROUBLESHOOTING

Before Calling for Service

Please check the following before calling for service. If the problem persists, contact your local service center.

Operation

Problem	Possible Cause & Solution
The appliance does not operate.	**Is the power plug disconnected?** • Connect it to an outlet correctly.
	Did the electricity get cut off? • Check the power to other products in the house.
A noise occurs and the fan speed is low.	**Has dust accumulated in the pre-filter?** • Clean the pre-filter.
	Has dust accumulated in the filter? • Replace the filter.
Air purification is not done properly.	**Is the indoor pollution severe?** • Ventilate indoors before using the product.
	Has dust accumulated in the pre-filter? • Clean the pre-filter.
	Has dust accumulated in the filter? • Replace the filter.
	Are you using it in a place that is too spacious or too open? • Use a product that suits the size of the room. • Avoid well-ventilated places such as doors, windows, etc.
	Is there an obstacle nearby? • Remove any nearby obstacles before operating the product.
	Is the product installed in a corner? • Move the product and reinstall it.
The air quality light stays red.	**Move the appliance to a different room and see if the color changes.** • Clean the PM1.0 sensor. • Remove the power plug from the outlet and reconnect it one minute later.
	Did you use a spray near the product? • Do not use sprays near the product.

Odor

Problem	Possible Cause & Solution
A strange odor comes out of the air outlet as well as the filter.	**Did you purchase the product recently?** • This is the odor of activated charcoal, and is not harmful. This is similar to the odor you may experience in a brand new car. It will go away within a day following use.

Problem	Possible Cause & Solution
A strange odor comes out of the air outlet as well as the filter.	**Is the product used in a place with a lot of smoke or odors?** • If the air purifier is operated after an air freshener, diffuser, or scented candle has been used, or interior work or wallpaper replacement have occurred, the filter may absorb and emit an odor. Ventilate the room first before using the product.
	Does the filter have a bad smell? • The filter replacement cycle may vary depending on the usage environment. If there is an odor, replace the filter with a new one.
	Is it in an environment in which food is prepared? • If you use the product for a long period of time where you cook or broil fish/meat, the filter lifespan may be significantly decreased. • If possible, open a window for ventilation while cooking, and use the product to remove any odors left following ventilation.
	Is it a humid environment? • The filter may emit an odor if used in a humid environment. Dry the filter in sunlight before use.

LG ThinQ

Problem	Possible Cause & Solution
The product and the smartphone cannot be connected through Wi-Fi.	**Is the Wi-Fi password used to connect to the smartphone correct?** • Press the Settings button on your smartphone, and then find your Wi-Fi in the network list. Press and hold the button to select [Clear Network], and then proceed with product registration again from the beginning.
	Is your smartphone using mobile data rather than Wi-Fi? • In the smartphone's settings, turn off Mobile Data, turn on Wi-Fi, and then register the product.
	Does the name (ID) of the wireless router contain special characters? • Set the name (ID) of the wireless router as a combination of numbers and English letters. Wi-Fi connection may be difficult if you enter special characters.
	Is the frequency of the wireless router not 2.4 GHz? • When connecting the product via Wi-Fi, only a 2.4 GHz network can be used. Set the wireless router to 2.4 GHz and then connect. To check the frequency of your wireless router, contact your Internet carrier or router manufacturer.
	Are the product and the wireless router too far apart? • If the distance between the product and the wireless router is too great, the wireless signal may be weak, and the connection may not be smooth. Move the wireless router closer to the product.

APPENDIX

Information

APPLIANCE SPECIFICATIONS

- Appearance and specifications may vary without notice to improve the quality of the appliance.

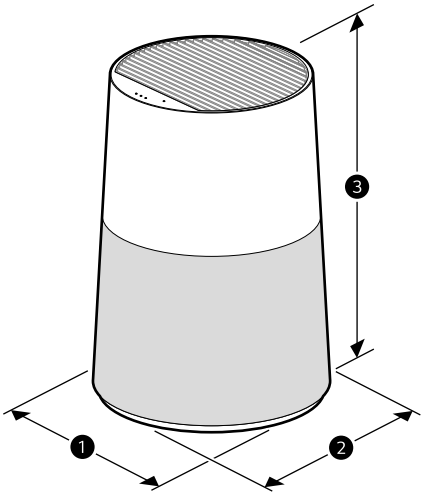

Name	AS30*G*1*
Power	DC 24 V
Exterior Dimensions (❶ x ❷ x ❸)	9.8" x 9.8" x 14.2" (250 mm x 250 mm x 360 mm)

AC/DC Adapter	
Manufacturer	Shenzhen KeYu Power Supply Technology co., Ltd.
Model	KA3601A-2401200US
Rated Input	AC 100 V - 240 V ~, 50/60 Hz
Rated Output	DC 24 V, 1.2 A, 28.8 W

LIMITED WARRANTY

USA

TERMS AND CONDITIONS

ARBITRATION NOTICE:

THIS LIMITED WARRANTY CONTAINS AN ARBITRATION PROVISION THAT REQUIRES YOU AND LG ELECTRONICS (“LG”) TO RESOLVE DISPUTES BY BINDING ARBITRATION INSTEAD OF IN COURT, UNLESS YOU CHOOSE TO OPT OUT. IN ARBITRATION, CLASS ACTIONS AND JURY TRIALS ARE NOT PERMITTED. PLEASE SEE THE SECTION TITLED “PROCEDURE FOR RESOLVING DISPUTES” BELOW.

WHAT THIS WARRANTY COVERS:

Should your LG Air Purifier ("Product") fail due to a defect in materials or workmanship under normal and proper use, during the warranty period set forth below, LG will, at its option, repair or replace the Product. This limited warranty is valid only to the original retail purchaser of the Product ("You") and applies only when purchased lawfully and used within the United States including U.S. Territories.

NOTE

- Replacement Products and parts are warranted for the remaining portion of the original warranty period or ninety (90) days, whichever is greater.
- Replacement Products and parts may be new, reconditioned, refurbished, or otherwise factory remanufactured.
- Replaced Product or part(s) will be the property of LG.
- Proof of original retail purchase specifying the Product model and date of purchase is required to obtain warranty service under this limited warranty.

INFORMATION

WARRANTY PERIOD:

One (1) year from the date of original retail purchase, or from the date of delivery as per applicable law:
Any internal/ functional Parts and Labor

HOW SERVICE IS HANDLED: In-Home Service

In-home service will be provided during the warranty period subject to availability within the United States. In-home service may not be available in all areas. To receive in-home service, the product must be unobstructed and accessible to service personnel. If during in-home service repair cannot be completed, it may be necessary to remove, repair and return the product. If in-home service is unavailable, LG may elect, at our option, to provide for transportation of our choice to and from an LG authorized service center.

EXCEPT TO THE EXTENT PROHIBITED BY APPLICABLE LAW, ANY IMPLIED WARRANTY OF MERCHANTABILITY OR FITNESS FOR A PARTICULAR PURPOSE ON THE PRODUCT IS LIMITED IN DURATION TO THE DURATION OF THE ABOVE LIMITED WARRANTY. UNDER NO CIRCUMSTANCES SHALL LG OR ITS U.S. DISTRIBUTORS/ DEALERS BE LIABLE FOR ANY INDIRECT, INCIDENTAL, CONSEQUENTIAL, SPECIAL, OR PUNITIVE DAMAGES, INCLUDING, WITHOUT LIMITATION, LOST GOODWILL,

LOST REVENUES OR PROFITS, WORK STOPPAGE, IMPAIRMENT OF OTHER GOODS, COST OF REMOVAL AND REINSTALLATION OF THE PRODUCT, LOSS OF USE, OR ANY OTHER DAMAGES WHETHER BASED IN CONTRACT, TORT, OR OTHERWISE. LG'S TOTAL LIABILITY, IF ANY, SHALL NOT EXCEED THE PURCHASE PRICE PAID BY YOU FOR THE PRODUCT.

SOME STATES DO NOT ALLOW THE EXCLUSION OR LIMITATION OF INCIDENTAL OR CONSEQUENTIAL DAMAGES OR LIMITATIONS ON HOW LONG AN IMPLIED WARRANTY LASTS, SO THE ABOVE EXCLUSIONS OR LIMITATIONS MAY NOT APPLY TO YOU. THIS LIMITED WARRANTY GIVES YOU SPECIFIC LEGAL RIGHTS AND YOU MAY ALSO HAVE OTHER RIGHTS THAT VARY FROM STATE TO STATE.

THIS LIMITED WARRANTY DOES NOT COVER:

- Service trips to deliver, pick up, or install, educate how to operate, correct wiring, or correct unauthorized repairs.
- Damage or failure of the Product to perform during power failures and interrupted or inadequate electrical service.
- Damage or failure of the Product caused by leaky or broken water pipes, frozen water pipes, restricted drain lines, inadequate or interrupted water supply or inadequate supply of air.
- Damage or failure of the Product resulting from operating the Product in a corrosive atmosphere or contrary to the Product owner's manual.
- Damage or failure of the Product caused by accidents, pests and vermin, lightning, wind, fire, floods, acts of nature, or any other causes beyond the control of LG.
- Damage or failure of the Product caused by unauthorized modification or alteration, or if the Product is used for other than the intended purpose, or any water leakage where the Product was not properly installed.
- Damage or failure of the Product caused by incorrect electrical current, voltage, or plumbing codes.
- Damage or failure of the Product caused by transportation, storage, and/or handling, including scratches, dents, chips, and/or other damage to the finish of the Product, unless such damage is reported within one (1) week of delivery.
- Damage or failure of the Product resulting from misuse, abuse, improper installation, repair, or maintenance. Improper repair includes the use of parts not authorized by LG. Improper installation or maintenance includes installation or maintenance contrary to the Product owner's manual.
- Damage or failure of the Product caused by the use of parts, components, accessories, consumable cleaning products, or any other products or services that were not authorized by LG.
- Damage or missing items to any display or open box Product.
- Refurbished Product or any Product sold "As Is", "Where Is", "With all Faults", or similar disclaimer.
- Products with original serial numbers that have been removed, altered, or cannot be readily determined.
- Increases in utility costs and additional utility expenses.
- Any noises associated with normal operation.
- Products used for other than normal and proper household use (e.g., commercial or industrial use) or contrary to the Product owner's manual.
- Costs associated with removal and reinstallation of the Product for repairs, or the removal and reinstallation of the Product if it is installed in an inaccessible location or not installed in accordance with the Product Owner's manual.
- Accessories, removable components, or consumable parts (e.g. Shelves, door bins, drawers, water/air filters, racks, light bulbs, batteries, etc., as applicable), except for internal/functional parts covered under this limited warranty.
- Replacing house fuses or resetting of circuit breakers, correction of house wiring or plumbing, or correction of product installation.

The cost of repair or replacement under these excluded circumstances shall be borne by You.

TO OBTAIN WARRANTY SERVICE AND ADDITIONAL INFORMATION

Call 1-800-243-0000 and select the appropriate option from the menu. Or visit our website at http://www.lg.com

Or by mail: LG Customer Information Center (ATTN: CIC) 201 James Record Road, Huntsville, AL 35824

PROCEDURE FOR RESOLVING DISPUTES:

ALL DISPUTES BETWEEN YOU AND LG ARISING OUT OF OR RELATING IN ANY WAY TO THIS LIMITED WARRANTY OR THE PRODUCT SHALL BE RESOLVED EXCLUSIVELY THROUGH BINDING ARBITRATION, AND NOT IN A COURT OF GENERAL JURISDICTION. BINDING ARBITRATION MEANS THAT YOU AND LG ARE EACH WAIVING THE RIGHT TO A JURY TRIAL AND TO BRING OR PARTICIPATE IN A CLASS ACTION.

Definitions. For the purposes of this section, references to “LG” mean LG Electronics U.S.A., Inc., its parents, subsidiaries and affiliates, and each of their officers, directors, employees, agents, beneficiaries, predecessors in interest, successors, assigns and suppliers; references to “dispute” or “claim” shall include any dispute, claim or controversy of any kind whatsoever (whether based in contract, tort, statute, regulation, ordinance, fraud, misrepresentation or any other legal or equitable theory) arising out of or relating in any way to the sale, condition or performance of the product or this Limited Warranty.

Notice of Dispute. In the event you intend to commence an arbitration proceeding, you must first notify LG in writing at least 30 days in advance of initiating the arbitration by sending a letter to LG at LG Electronics, USA, Inc. Attn: Legal Department-Arbitration 111 Sylvan Avenue, Englewood Cliffs, NJ 07632. You and LG agree to engage in good faith discussions in an attempt to amicably resolve your claim. The notice must provide your name, address, and telephone number; identify the product that is the subject of the claim; and describe the nature of the claim and the relief being sought. If you and LG are unable to resolve the dispute within 30 days, either party may proceed to file a claim for arbitration.

Agreement to Binding Arbitration and Class Action Waiver. Upon failure to resolve the dispute during the 30 day period after sending written notice to LG, you and LG agree to resolve any claims between us only by binding arbitration on an individual basis, unless you opt out as provided below. Any dispute between you and LG shall not be combined or consolidated with a dispute involving any other person’s or entity’s product or claim. More specifically, without limitation of the foregoing, any dispute between you and LG shall not under any circumstances proceed as part of a class or representative action. Instead of arbitration, either party may bring an individual action in small claims court, but that small claims court action may not be brought on a class or representative basis.

Arbitration Rules and Procedures. To begin arbitration of a claim, either you or LG must make a written demand for arbitration. The arbitration will be administered by the American Arbitration Association (“AAA”) and will be conducted before a single arbitrator under the AAA’s Consumer Arbitration Rules that are in effect at the time the arbitration is initiated (referred to as the “AAA Rules”) and under the procedures set forth in this section. The AAA Rules are available online at www.adr.org/consumer. Send a copy of your written demand for arbitration, as well as a copy of this provision, to the AAA in the manner described in the AAA Rules. You must also send a copy of your written demand to LG at LG Electronics, USA, Inc. Attn: Legal Department-Arbitration 111 Sylvan Avenue, Englewood Cliffs, NJ 07632. If there is a conflict between the AAA Rules and the rules set forth in this section, the rules set forth in this section will govern. This arbitration provision is governed by the Federal Arbitration Act. Judgment may be entered on the arbitrator’s award in any court of competent jurisdiction. All issues are for the arbitrator to decide, except that issues relating to the scope and enforceability of the arbitration provision and to the arbitrability of the dispute are for the court to decide. The arbitrator is bound by the terms of this provision.

Governing Law. The law of the state of your residence shall govern this Limited Warranty and any disputes between us except to the extent that such law is preempted by or inconsistent with applicable federal law.

Fees/Costs. You do not need to pay any fee to begin an arbitration. Upon receipt of your written demand for arbitration, LG will promptly pay all arbitration filing fees to the AAA unless you seek more than $25,000 in damages, in which case the payment of these fees will be governed by the AAA Rules. Except as otherwise provided for herein, LG will pay all AAA filing, administration and arbitrator fees for any arbitration initiated in accordance with the AAA Rules and this arbitration provision. If you prevail in the arbitration, LG will pay your attorneys’ fees and expenses as long as they are reasonable, by considering factors including, but not limited to, the purchase amount and claim amount. Notwithstanding the foregoing, if applicable law allows for an award of reasonable attorneys’ fees and expenses, an arbitrator can award them to the same extent that a court would. If the arbitrator finds either the substance of your claim or the relief sought in the demand is frivolous or brought for an improper purpose (as measured by the standards set forth in Federal Rule of Civil Procedure 11(b)), then the payment of all arbitration fees will be governed by the AAA Rules. In such a situation, you agree to reimburse LG for all monies previously disbursed by it that are otherwise your obligation to pay under the AAA Rules. Except as otherwise

provided for, LG waives any rights it may have to seek attorneys' fees and expenses from you if LG prevails in the arbitration.

Hearings and Location. If your claim is for $25,000 or less, you may choose to have the arbitration conducted solely on the basis of (1) documents submitted to the arbitrator, (2) through a telephonic hearing, or (3) by an in-person hearing as established by the AAA Rules. If your claim exceeds $25,000, the right to a hearing will be determined by the AAA Rules. Any in-person arbitration hearings will be held at a location within the federal judicial district in which you reside unless we both agree to another location or we agree to a telephonic arbitration.

Opt Out. You may opt out of this dispute resolution procedure. If you opt out, neither you nor LG can require the other to participate in an arbitration proceeding. To opt out, you must send notice to LG no later than 30 calendar days from the date of the first consumer purchaser's purchase of the product by either: (i) sending an e-mail to optout@lge.com, with the subject line: "Arbitration Opt Out" or (ii) calling 1-800-980-2973. You must include in the opt out e-mail or provide by telephone: (a) your name and address; (b) the date on which the product was purchased; (c) the product model name or model number; and (d) the serial number (the serial number can be found (i) on the product; or (ii) online by accessing https://www.lg.com/us/support and clicking on "How do I find my model number?").

You may only opt out of the dispute resolution procedure in the manner described above (that is, by e-mail or telephone); no other form of notice will be effective to opt out of this dispute resolution procedure. Opting out of this dispute resolution procedure will not affect the coverage of the Limited Warranty in any way, and you will continue to enjoy the full benefits of the Limited Warranty. If you keep this product and do not opt out, then you accept all terms and conditions of the arbitration provision described above.

Memo

Memo

Memo

Escanee el código QR para ver el manual.

MANUAL DEL PROPIETARIO

PURIFICADOR DE AIRE

Lea el manual del propietario detenidamente previo a operar el electrodoméstico y mantengalo al alcance para futuras referencias.

ESPAÑOL

AS30*G*1*

www.lg.com

Copyright © 2026 LG Electronics. Todos los derechos reservados

ÍNDICE

3 INSTRUCCIONES IMPORTANTES DE SEGURIDAD

3 LEA Y GUARDE ESTAS INSTRUCCIONES
3 INSTRUCCIONES DE ADVERTENCIA
6 INSTRUCCIONES DE PRECAUCIÓN

8 FUNCIONAMIENTO

8 Descripción general del producto
11 Preparación antes del funcionamiento
17 Características
18 Funcionamiento del purificador de aire
19 Calidad general del aire

20 FUNCIONES INTELIGENTES

20 Aplicación LG ThinQ
22 Smart Diagnosis

23 MANTENIMIENTO

23 Mantenimiento del producto

26 SOLUCIÓN DE PROBLEMAS

26 Antes de llamar al servicio técnico

28 APÉNDICE

28 Información

29 GARANTÍA LIMITADA

29 EE. UU.

INSTRUCCIONES IMPORTANTES DE SEGURIDAD

LEA Y GUARDE ESTAS INSTRUCCIONES

Las siguientes directrices de seguridad tienen por objeto evitar riesgos imprevistos o daños derivados de un funcionamiento inseguro o incorrecto del aparato.

Los lineamientos están separados en “ADVERTENCIA” Y “PRECAUCIÓN”, como se describe a continuación.

Mensajes de seguridad

Su seguridad y la de los demás son muy importantes.

Tanto en este manual como en el equipo, hemos proporcionado muchos mensajes de seguridad importantes. Siempre debe leer y respetar todos los mensajes de seguridad.

Este es el símbolo de alerta de seguridad.

Este símbolo le advierte de posibles peligros que pueden matarlos o lastimarlos a usted y a otros. Todos los mensajes de seguridad seguirán el símbolo de alerta de seguridad y la palabra ADVERTENCIA o PRECAUCIÓN.

Estos términos indican lo siguiente:

ADVERTENCIA

El incumplimiento de las instrucciones podría causarle la muerte o lesiones graves.

PRECAUCIÓN

El incumplimiento de las instrucciones podría causarle lesiones o generar daños en el producto.

Todos los mensajes de seguridad le indicarán cuáles son los posibles peligros, cómo reducir la posibilidad de lesiones y qué podría suceder si no siguen las instrucciones.

INSTRUCCIONES DE ADVERTENCIA

ADVERTENCIA

- Para reducir el riesgo de explosión, incendio, muerte, descargas eléctricas, lesiones o quemaduras en las personas cuando utilizan este producto, siga las precauciones básicas, incluido lo siguiente:

Seguridad técnica

- Este aparato no está diseñado para ser utilizado por personas (incluidos niños) con capacidades físicas, sensoriales o mentales reducidas o con falta de experiencia y conocimientos, a menos que hayan recibido supervisión o instrucciones sobre el uso del aparato por parte de una persona responsable de su seguridad. Los niños deben ser supervisados para evitar que jueguen con el aparato.
- El ventilador no es un juguete. No juegue con él ni lo coloque al alcance de los niños.
- Si el cable de alimentación está dañado, debe ser reemplazado por el fabricante, su agente de servicio técnico o una persona con calificación similar para evitar riesgos.
- Sólo un técnico autorizado debe desmontar, reparar o modificar el aparato.
- No toque el enchufe con las manos mojadas.
- No instale ni utilice piezas rotas.
- No siga utilizando el producto si está visiblemente dañado.
- El aparato solo debe usarse con la fuente de alimentación suministrada con el aparato.
  - Si no se usa la fuente de alimentación suministrada, se puede reducir el desempeño o fallar el producto, y pueden surgir riesgos para la seguridad.

- El aparato solo debe suministrarse a una tensión extra baja de seguridad correspondiente a la marca del aparato.
- Tenga cuidado de no someter el enchufe de alimentación y el adaptador a descargas eléctricas.
- No utilice el producto si se ha caído al suelo.
- Para reducir el riesgo de incendio, choques eléctricos o lesiones personales, no utilice piezas de reemplazo que no hayan sido recomendadas por el fabricante (p. ej., piezas fabricadas en casa con una impresora 3D).
- Para reducir el riesgo de incendios o choques eléctricos, no utilice este ventilador con ningún dispositivo de control de velocidad de estado sólido.
- RIESGO DE DESCARGA ELÉCTRICA - Estas instrucciones de servicio técnico son solamente para el uso de personal cualificado. Para reducir el riesgo de descargas eléctricas, no realice ningún servicio técnico que no sea el contenido en las instrucciones de funcionamiento, a menos que esté cualificado para ello.
- Este manual está también disponible en formato PDF en www.lg.com y puede obtener una copia impresa del manual a partir del formato PDF.

Instalación

- No instale el aparato sobre una superficie desnivelada o inclinada.
- No instale el aparato en una zona expuesta a la luz solar directa o cerca de equipos que generen calor.
- No instale el producto en un lugar donde pueda haber fugas de gas combustible o donde haya aceite industrial o partículas metálicas.
- No permita que el aparato presione el cable de alimentación o el enchufe.
- No doble excesivamente el cable de alimentación ni coloque un objeto pesado sobre él.
- No prolongue la longitud del cable de alimentación ni lo modifique.
- No utilice varios aparatos en una toma de extensión de varias clavijas.
- Realice la conexión de forma segura para que los terminales atornillados no se aflojen al tirar del cable.
- Asegúrese de que el cable de alimentación no pueda salirse o dañarse durante el funcionamiento.
- Cuando desenchufe el cable de alimentación, tire siempre de él por el enchufe.
- Desenchufe el aparato durante tormentas eléctricas o cuando no vaya a utilizarlo durante mucho tiempo.
- Este aparato tiene un enchufe polarizado (una clavija es más ancha que la otra).
  - Para reducir el riesgo de choques eléctricos, este enchufe está diseñado para encajar en una toma polarizada de una sola manera.
  - Si el enchufe no encaja completamente en el tomacorriente, inviértalo. Si sigue sin encajar, contacte un electricista cualificado.
  - No intente anular este dispositivo de seguridad.
- No pase el cable por debajo de la moqueta. No cubra el cable con alfombras, correderas o cubiertas similares.
- No pase el cable por debajo de muebles o aparatos. Coloque el cable lejos de zonas de tránsito y donde no se pueda tropezar con él.

Funcionamiento

- Si el aparato se sumerge en agua, deje de utilizarlo y contacte a un Centro de Información al Cliente de LG Electronics.
- No haga funcionar ningún ventilador con un cable o enchufe dañados. Deseche el ventilador o regréselo a un servicio técnico autorizado para su examen o reparación.
- Si hay una fuga de gas (isobutano, propano, GNL, etc.), no toque el aparato ni el enchufe y ventile la zona inmediatamente.

- Si detecta algún ruido, olor o humo anormal, desenchufe el aparato inmediatamente y contacte a un Centro de Información al Cliente de LG Electronics.
- No utilice ni almacene fuego, combustibles (éter, benceno, alcohol, drogas, propano, butano, aerosoles combustibles, insecticida, ambientador, cosméticos, etc.) o materiales inflamables (velas, lámparas, etc.) cerca del producto.
- No permita que animales o mascotas muerdan el cable de alimentación.
- No mueva el aparato cuando esté en funcionamiento.
- No golpee el aparato.
- No inserte las manos ni objetos metálicos en la entrada o salida de aire.
- No introduzca objetos inflamables en el aparato.
- No mueva ni utilice el aparato mientras está con la cubierta abierta.
- No permita que los niños se suban al aparato o jueguen con él.
- No coloque nada encima del aparato.
- Si el electrodoméstico tiene daños visibles, no lo haga funcionar.
- Instrucciones servicio técnico al usuario.
  - Sólo un técnico autorizado de un centro de servicio técnico de LG Electronics debe desmontar, reparar o modificar el producto.

Mantenimiento

- Deseche los materiales de embalaje (vinilo, espuma de poliestireno, etc.) para mantenerlos fuera del alcance de los niños.
- Tenga cuidado de no lesionarse ni pellizcarse al desmontar y volver a montar piezas del aparato.
- Apague y desenchufe el aparato antes de limpiarlo o cambiar el filtro.
- No limpie el aparato con cepillos, paños o esponjas abrasivos o metálicos.
- Para una limpieza interior, contacte al Centro de Servicio Autorizado o a un distribuidor.
- No use detergentes agresivos que puede causar corrosión o daños a la unidad.
- Los detergentes agresivos también podrían causar fallas del producto, incendios o descarga eléctrica.

INSTRUCCIONES DE PRECAUCIÓN

⚠ PRECAUCIÓN

- Para reducir el riesgo de lesiones menores en las personas, mal funcionamiento o daños al producto o a la propiedad cuando se utiliza este producto, siga las precauciones básicas, incluido lo siguiente:

Instalación

- No incline el aparato para tirar de él o empujarlo durante el transporte.
- No instale el aparato en un vehículo, vehículo RV o embarcación.
- No coloque el aparato cerca de un TV o equipo estéreo.
- No coloque el aparato bajo una luz intensa.
- El aparato debe instalarse de acuerdo con la normativa nacional sobre cableado.
- Cuando traslade o guarde el aparato, enrolle el cable de alimentación alrededor de la base del aparato para evitar lesiones personales, daños en el cable o daños en el suelo.
- No coloque el aparato cerca de cortinas.
- Inserte el adaptador completamente en el terminal de conexión del adaptador y evite moverlo mientras esté conectado.
- Al montar el accesorio, apriete firmemente el tornillo para evitar que se separe del producto.

Funcionamiento

- No utilice el producto para eliminar gases tóxicos como el monóxido de carbono.
- No utilice el producto para propósitos de ventilación.
- No utilice el aparato durante mucho tiempo en una región con voltaje inestable.
- No coloque obstáculos alrededor de la entrada o salida de aire.
- Para un uso seguro del aparato, los niños u otras personas con capacidades mentales reducidas deben ser vigilados de cerca por una persona responsable de su seguridad.
- No utilice el producto para fines especiales como la conservación de plantas, instrumentos de precisión, obras de arte, etc.
- No utilice el aparato con las manos mojadas.
- No deje que la humedad de un humidificador toque directamente el aparato.
- No utilice el aparato si no está en una posición vertical.
- No utilice el aparato cerca de objetos vulnerables al calor.
- No utilice detergentes, cosméticos, productos químicos, ambientadores ni desinfectantes en el aparato.
- No toque ninguna pieza interna mientras el aparato esté en funcionamiento o inmediatamente luego del funcionamiento.
- Utilice el filtro sólo para los fines previstos.
- No separe los filtros a la fuerza, ya que los filtros están unidos.
- No inserte ningún objeto en la salida de aire.

Mantenimiento

- No utilice detergentes fuertes ni disolventes para limpiar el aparato. Utilice un paño suave para limpiarlo.
- No limpie el aparato con detergentes alcalinos.

- No limpie la superficie del aparato con ácido sulfúrico, ácido clorhídrico o disolventes orgánicos (diluyente, queroseno, etc.) no pegue pegatinas en el aparato.
- No permita que entre agua en el aparato.
- No lave el filtro con agua.
- Tenga cuidado de no dañar el prefiltro cuando lo limpie con una aspiradora.

GUARDE ESTAS INSTRUCCIONES

FUNCIONAMIENTO

El exterior o los componentes del producto pueden variar según el modelo.

Descripción general del producto

Purificador de aire

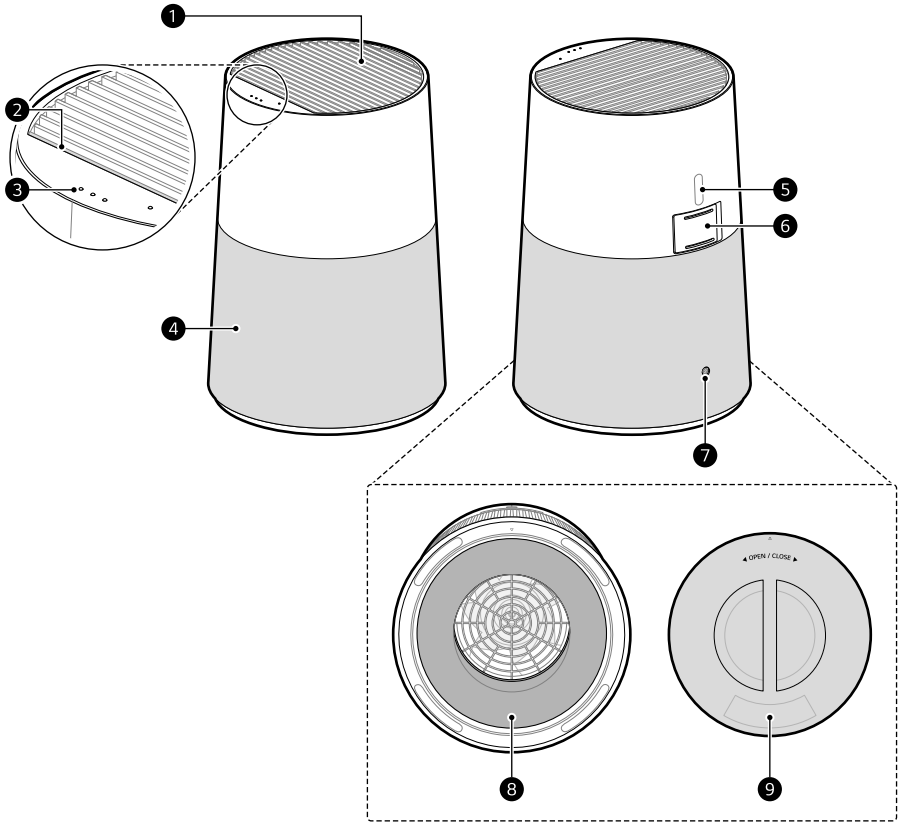

❶ **Salida de aire**

- Emite aire purificado por el filtro.

❷ **Luz de calidad del aire**

- Indica la calidad del aire en un momento dado mediante colores.

❸ **Panel de control/estado**

- Utilícelo para ajustar las funciones del aparato.
- Se utiliza para verificar los ajustes del electrodoméstico.

❹ **Entrada de aire**

- El aire se aspira en el purificador de aire a través de la entrada de aire.

❺ **Tapas de los accesorios**

- Retire las tapas de los accesorios antes de conectarlos.

❻ **Sensor PM1.0**

- Detecta la concentración de partículas (PM).

❼ **Terminal de conexión del adaptador**

- Se puede remover el adaptador.

❽ **Filtro**

- Elimina las partículas finas, materiales causantes de smog y otros olores.

❾ **Cubierta**

- Gire el asa para retirar la cubierta.

Filtro

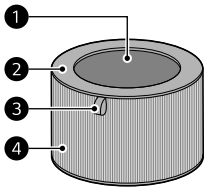

❶ **Filtro de desodorización**

- Este filtro elimina las sustancias causantes del smog (SO_2, NO_2) y los olores domésticos (tolueno, formaldehído)

❷ **Filtro de polvo**

- Minimiza las PM1.0 en el aire.

❸ **Manija del filtro**

- Se utiliza para extraer o instalar el filtro.
- Asegúrese de que el lado del asa esté orientado hacia la cubierta.

❹ **Prefiltro**

- El prefiltro se sujeta al exterior del filtro y elimina principalmente el polvo doméstico proveniente de las partículas grandes suspendidas en el aire.

⚠ PRECAUCIÓN

- No separe los filtros a la fuerza, ya que los filtros están unidos.
- No tire los filtros ni los utilice para otros propósitos.

Componentes

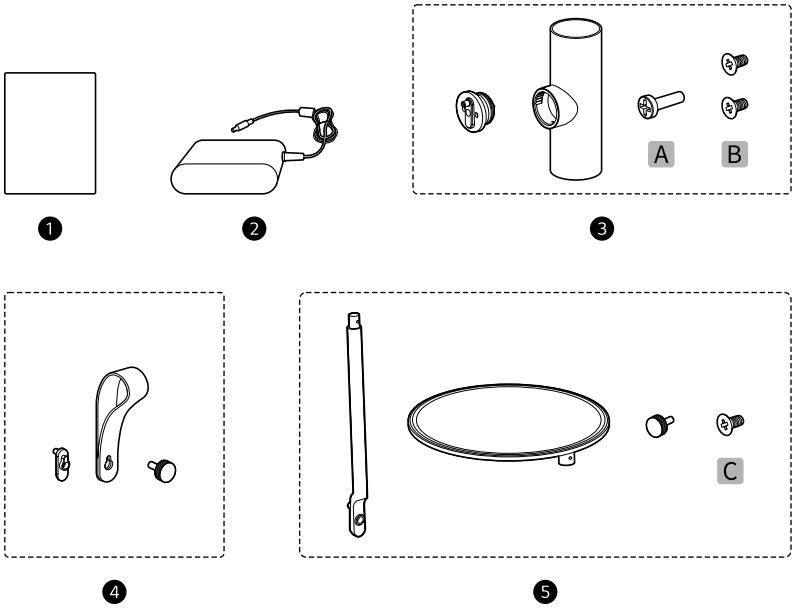

❶ Manual del propietario

❷ Adaptador

❸ Accesorios del soporte
(Conector del soporte, soporte, tornillo A del soporte y tornillo B del soporte [2 de cada])

❹ Accesorios de la correa
(Conector de la correa, correa y tornillo de fijación de la correa)

❺ Accesorios de la mesa
(Conector de la mesa, mesa, tornillo de fijación de la mesa y tornillo C de la mesa)

NOTA

- Los accesorios solo se incluyen en determinados modelos.
- Si su modelo incluye accesorios, tenga cuidado de no eliminarlos con los materiales de embalaje.
- Se proporcionan dos tornillos B de soporte adicionales (plateados) y un tornillo C (negro) de la mesa adicional en caso de perderlos.
- El tornillo de fijación de la correa y el tornillo de fijación de la mesa son iguales.

Preparación antes del funcionamiento

Remover el vinilo protector del filtro

Desempaque el aparato y retire toda la cinta de embalaje y el embalaje del filtro antes de utilizar el aparato.

1 Saque el producto de la caja y retire la película y la cinta de empaque adheridas al producto.

NOTA

- Si su modelo incluye accesorios, tenga cuidado de no eliminarlos con los materiales de embalaje.

2 Gire el asa de la tapa situada en la parte inferior del producto en sentido antihorario para retirar la tapa.

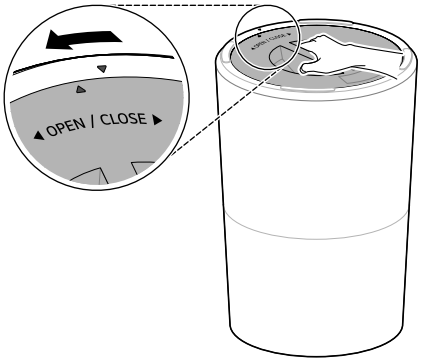

3 Retire el filtro y deseche el embalaje.

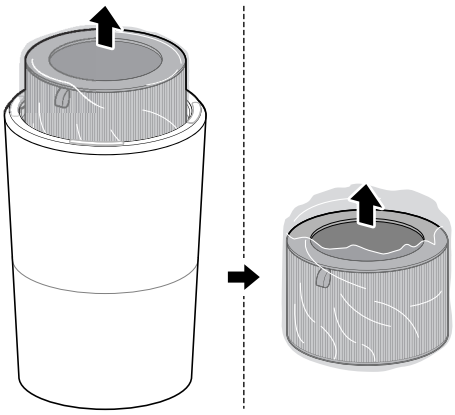

4 Instale el filtro en el producto.

- Instale el filtro en el producto de manera que el lado con el asa (❶) quede orientado hacia la cubierta.

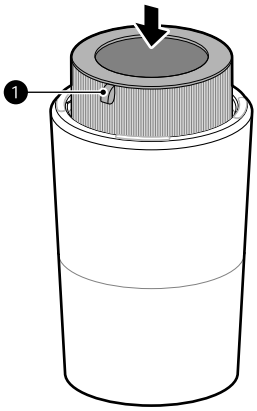

5 Una vez alineada la cubierta con el producto, gire el asa de la cubierta en sentido horario hasta que coincida con la flecha del producto.

- Al cerrar la tapa, asegúrese de que el asa del filtro no sobresalga.

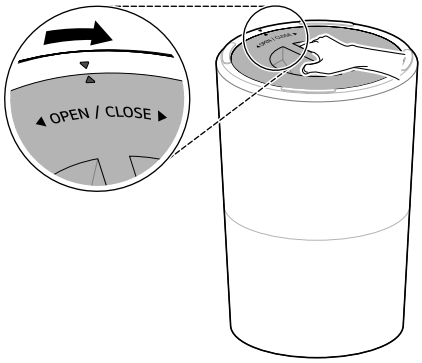

⚠ PRECAUCIÓN

- Por su seguridad, sostenga el producto al retirar o instalar el filtro.
- Asegúrese de retirar el vinilo protector del filtro previo a utilizar el producto.

NOTA

- El rendimiento del filtro no se ve afectado por la dirección de instalación.

Requisitos de instalación

Instale el producto al menos a 3 1/4 ft (1m) de las paredes.

- Si no hay espacio suficiente para la aspiración de aire, el desempeño de la purificación de aire puede verse afectado.

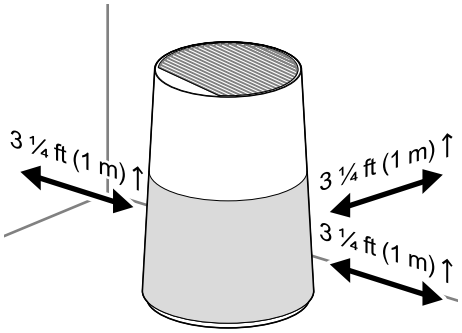

- El desempeño del producto puede variar en función del entorno de funcionamiento (teniendo en cuenta factores como la temperatura y la humedad).
  - Los niveles de rendimiento garantizados del electrodoméstico se consiguen a niveles de humedad entre el 40 % y el 70 %.
- No instale el producto cerca de la luz solar directa o de una iluminación brillante.
  - De lo contrario, el producto podría decolorarse.

Requisitos de transporte

- Al mover o almacenar el producto, desconecte el enchufe de la toma de corriente y, seguidamente, desconecte el adaptador para que no se arrastre por el suelo.
  - De lo contrario, el adaptador podría dañarse o rayar el suelo.
- Sujete firmemente la parte inferior del producto al trasladarlo.

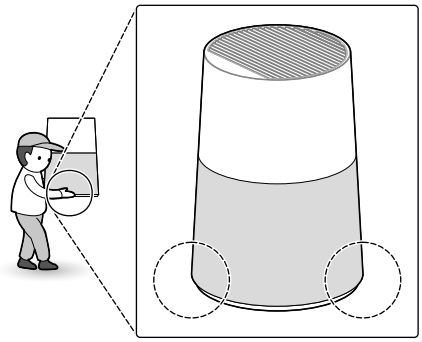

⚠ PRECAUCIÓN

- No transporte el producto sujetándolo por la cubierta de la parte inferior.
  - De lo contrario, podría provocar que la cubierta se abra y se caiga el producto. Si el aparato se cae, podría averiarse o provocar lesiones.

Conexión de la alimentación

1 Conecte el adaptador al terminal de conexión del adaptador en la parte posterior del producto.

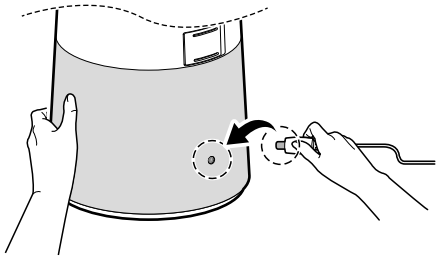

2 Conecte el enchufe de alimentación del adaptador en un tomacorriente.

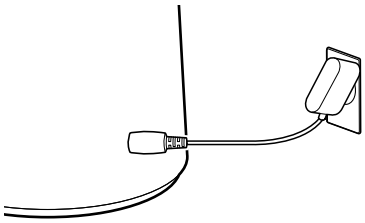

NOTA

- Sostenga el producto y conecte o desconecte el adaptador horizontalmente.
- Conecte el adaptador al extremo del terminal de conexión del adaptador y no lo mueva después de conectarlo. (Si lo hace, podría provocar daños).
- Tenga cuidado de no aplicar impacto al adaptador. Si lo hace, podría provocar daños.

Uso de accesorios

(Los accesorios solo se incluyen en determinados modelos).

Elementos necesarios: destornillador

PRECAUCIÓN

- Al montar el accesorio, apriete firmemente el tornillo para evitar que se separe del producto.

Uso del soporte

Puede colocar adornos como flores secas o flores artificiales en el soporte.

1 Retire la tapa del accesorio.

2 Inserte el conector del soporte en el primer orificio del producto.

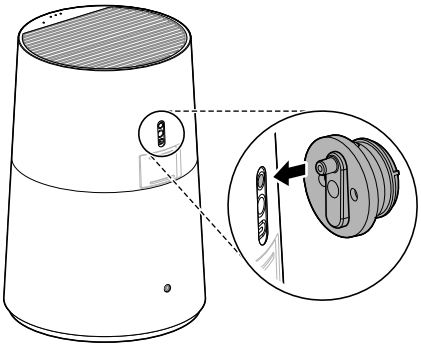

3 Asegure el producto y el conector del soporte firmemente con el tornillo A del soporte.

- El tornillo más largo es el A.

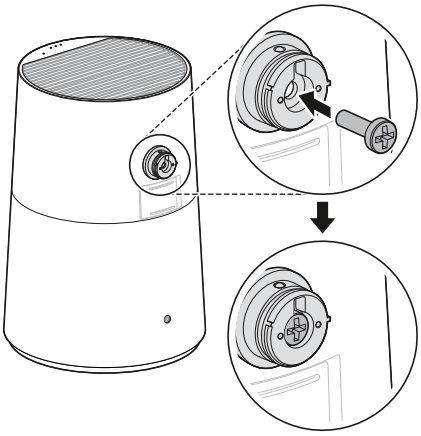

4 Inserte el soporte en el conector del soporte.

- Para montar el producto, sujételo con la mano para evitar que se vuelque.
- Asegúrese de que el lado con la etiqueta "TOP" quede hacia arriba.
  - Si se monta en sentido inverso, no podrá girar.

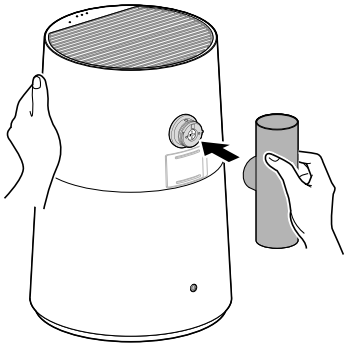

5 Asegure el soporte y el conector del soporte firmemente con el tornillo B del soporte.

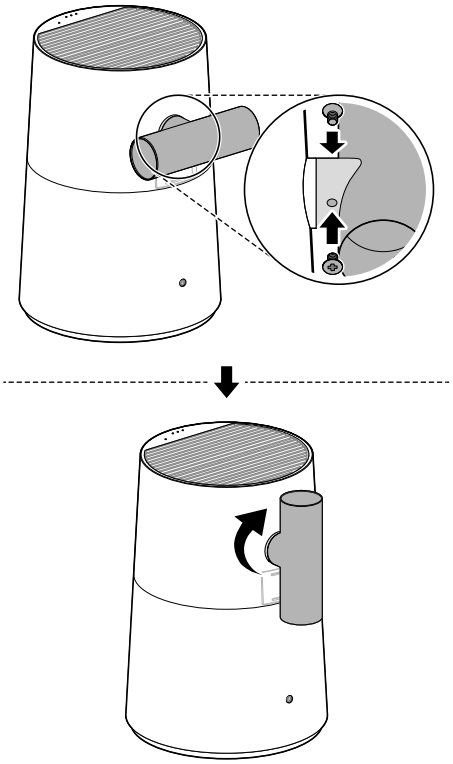

6 Use los accesorios de la manera que prefiera.

- Puede decorar el soporte con flores artificiales.

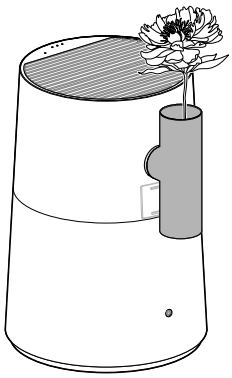

- Puede girar el soporte y usarlo como base para colocar el producto en posición horizontal y disfrutar directamente de la brisa fresca.
  - El soporte gira 90 grados a la izquierda y a la derecha.

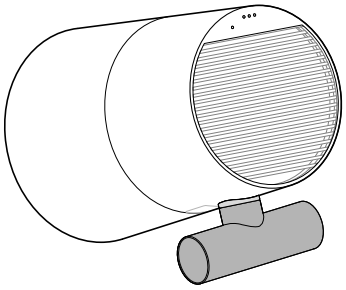

⚠ PRECAUCIÓN

- No gire el soporte a la fuerza. El soporte podría desprenderse y causar lesiones personales.
- No ponga agua en el soporte. Si el agua penetra en el producto, podría causar un mal funcionamiento.
- No coloque objetos pesados en el soporte. De lo contrario, el producto podría volcarse.

Uso de la correa

Puede transportar el producto con una mano sujetándolo mediante la correa.

1 Retire la tapa del accesorio.

2 Inserte el conector de la correa en el primer orificio del producto.

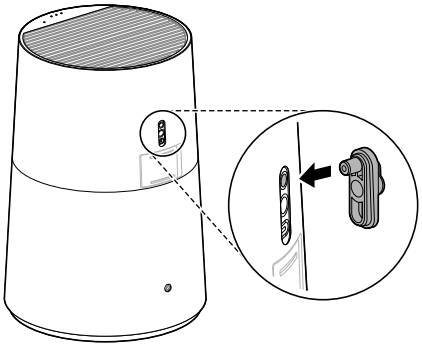

3 Alinee el orificio de la correa con el conector de la correa e insértelo.

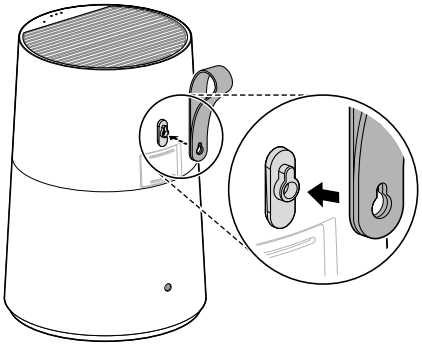

4 Asegure el producto y la correa firmemente con el tornillo de fijación de la correa.

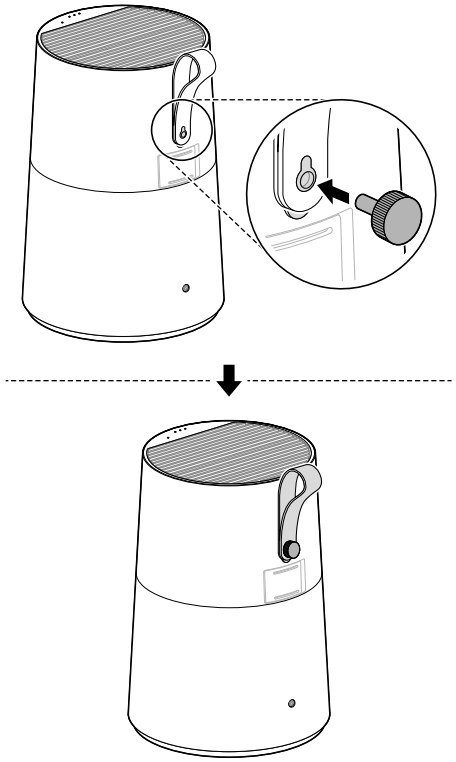

PRECAUCIÓN

- No sacuda la correa con fuerza. Si se desprende, podría causar lesiones personales.
- No use la correa para ningún propósito que no sea trasladar el producto. De lo contrario, podría darse lugar a un mal funcionamiento.

Uso de la mesa

Puede colocar objetos, como teléfonos, sobre la mesa.

1 Retire la tapa del accesorio.

2 Inserte el conector de la mesa en el primer orificio del producto.

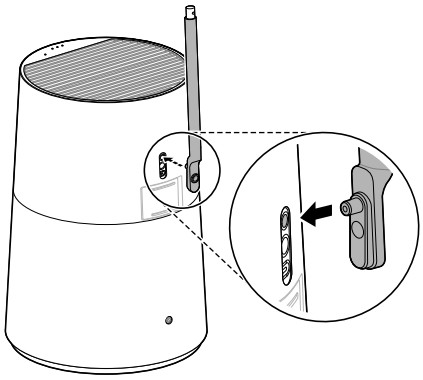

3 Asegure el producto y el conector de la mesa firmemente con el tornillo de fijación de la mesa.

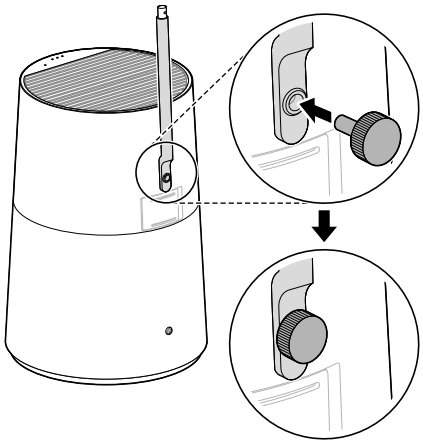

4 Monte la mesa y el conector de la mesa y luego asegúrelos firmemente con el tornillo C de la mesa.

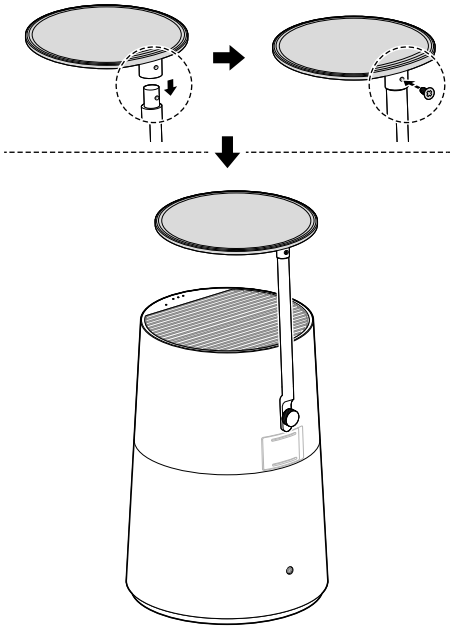

PRECAUCIÓN

- No coloque objetos pesados sobre la mesa (la capacidad de carga recomendada es de 2lb/1 kg como máximo)
- Asegúrese de que los objetos pequeños como monedas o llaves no caigan dentro del producto.
- No coloque ningún líquido sobre la mesa. Si el líquido penetra en el producto, podría causar un mal funcionamiento.
- Tome las precauciones necesarias para que los niños y las mascotas no se suban a la mesa. De lo contrario, podrían producirse lesiones personales.

Características

Control del Purificador de aire

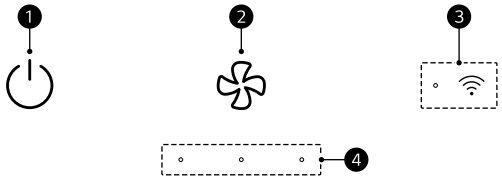

❶ Botón **Inicio/Apagado**

Enciende y apaga el producto.

- Con miras a preparar el producto para su conexión a una red Wi-Fi mediante la aplicación **LG ThinQ**, mantenga pulsado el botón durante 3 segundos o más.

❷ Botón **Velocidad**

Permite ajustar la velocidad del ventilador del purificador de aire.

❸ **Pantalla de add-ons**

Ícono	Descripción
	Se enciende cuando la función Wi-Fi se activa.

❹ **Pantalla de velocidad del ventilador**

Muestra la velocidad del ventilador del purificador de aire.

Velocidad	Pantalla	Descripción
Auto	●↔●↔●	3 LEDES en secuencia circular
Bajo	● ○ ○	1 LED ENCENDIDO
Media	● ● ○	2 LEDES ENCENDIDOS
Alto	● ● ●	3 LEDES ENCENDIDOS
Sueño	● ○ ○	1 LED ENCENDIDO (50 % de la luminosidad en Bajo)

NOTA

- Use funciones adicionales presionando los botones del panel de control por 3 segundos.

Pulsación larga (más de 3 segundos)	Funciones extra
⏻ +	Restablecimiento de notificaciones del reemplazo de filtro

Funcionamiento del purificador de aire

Inicio/Apagado

Presione el botón **Encedido/parada (Start/Stop)** para encender o apagar el purificador de aire.

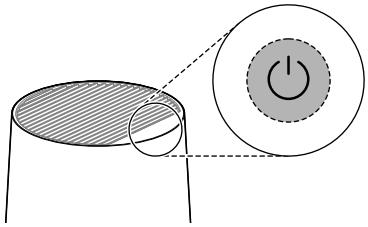

NOTA

- El modo (velocidad) usado más recientemente se memoriza si el suministro de energía se corta como resultado de un corte eléctrico.

Ajuste de la velocidad del ventilador

Puede ajustar la velocidad del ventilador del purificador de aire.

1 Presione el botón **Inicio/Apagado** para encender el producto.

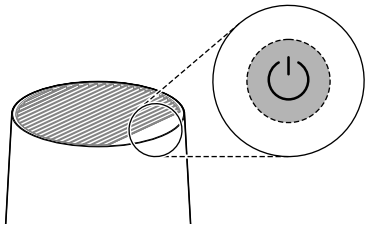

2 Para ajustar la velocidad del ventilador, presione el botón **Velocidad**.

- Cuando presiona el botón durante el funcionamiento del producto, la velocidad del ventilador cambia en el orden de **Auto** ⟶ **Baja** ⟶ **Media** ⟶ **Alta** ⟶ **Sueño**.

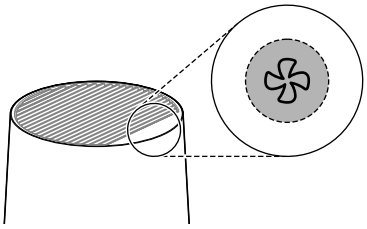

NOTA

- Al poner en funcionamiento por primera vez, la velocidad del ventilador está establecida en **Auto**. En modo **Auto**, se ajusta automáticamente la velocidad en función del nivel de calidad del aire interior.
- Cuando se activa el modo **Sleep**, la luz de la calidad del aire se apaga.

Calidad general del aire

Explicación de la calidad general del aire

La calidad general del aire se calcula en base a la concentración de partículas y se categoriza en 4 niveles en base al nivel de contaminación del aire. (Verde, amarillo, naranja y rojo)

Color	Calidad general del aire	Concentración de PM (µg/m^3)		
	Estado	PM10	PM2.5	PM1.0
Rojo	Deficiente	255 o más	56 o más	56 o más
Naranja	Insalubre	155 ~ 254	36 ~ 55	36 ~ 55
Amarillo	Moderado	55 ~ 154	13 ~ 35	13 ~ 35
Verde	Bueno	54 o menos	12 o menos	12 o menos

NOTA

- La calidad general del aire puede observarse según el color del indicador de calidad del aire.
- El color del indicador general de calidad del aire se determina en función de la concentración de partículas (PM).
- Los valores de concentración de PM se basan en la hoja de datos facilitada por el fabricante del sensor.
- La medición de la concentración de PM se ha probado utilizando los materiales de prueba estándar de LG Electronics.

FUNCIONES INTELIGENTES

Aplicación LG ThinQ

La aplicación **LG ThinQ** le permite comunicarse con el electrodoméstico mediante un teléfono inteligente.

Funciones de la Aplicación LG ThinQ

Smart Diagnosis

Si se encuentra con un problema relacionado con el uso del aparato, esta funcionalidad de **Smart Diagnosis** le ayudará a diagnosticar el problema.

Ajustes

Le permite ajustar varias opciones del aparato y en la aplicación.

NOTA

- En los siguientes casos, debe actualizar la información de red para cada electrodoméstico en la aplicación **LG ThinQ** en **tarjeta del electrodoméstico** ⟶ **Ajustes** ⟶ **Cambio de red**.
  - el router inalámbrico ha cambiado
  - la contraseña del router inalámbrico ha cambiado
  - el proveedor de servicio de internet ha cambiado
- La aplicación está sujeta a cambios con el fin de mejorar el producto sin previo aviso a los usuarios.
- Las funciones pueden variar según el modelo.

Instalación de la aplicación LG ThinQ y conexión del electrodoméstico LG

Modelos con código QR

Escanee el código QR fijado al producto mediante una cámara o con una aplicación de lectura de códigos QR en su teléfono.

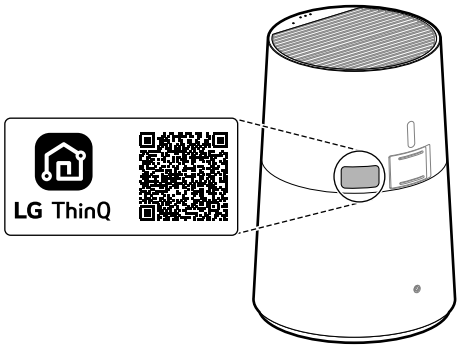

Modelos sin código QR

1 Busque la aplicación **LG ThinQ** en Google Play Store o Apple App en su teléfono inteligente e instálela.

2 Ejecute la aplicación **LG ThinQ** e inicie sesión con su cuenta o cree una cuenta de LG para hacerlo.

3 Toque el botón para agregar (+) de la aplicación **LG ThinQ** para conectar su electrodoméstico LG. Siga las instrucciones de la aplicación para completar el proceso.

NOTA

- Para verificar la conexión con la red Wi-Fi, confirme que el indicador Wi-Fi en el panel de control esté iluminado.
- El electrodoméstico funciona únicamente con redes Wi-Fi de 2.4 GHz. Contacte a su proveedor de servicios de internet o verifique el manual del enrutador inalámbrico para revisar la frecuencia de su red.
- **LG ThinQ** no es responsable por ningún problema de conexión en red, falla, mal funcionamiento o error causado por la conexión de red.

- El entorno inalámbrico de alrededor puede hacer que el servicio de red inalámbrica funcione lentamente.
- Si hay demasiada distancia entre el electrodoméstico y el enrutador inalámbrico, la intensidad de la señal se vuelve débil. Es posible que tarde mucho tiempo para conectarse o que la instalación tenga una falla.
- Si el aparato tiene problemas para conectarse a la red Wi-Fi, es posible que se encuentre demasiado lejos del enrutador. Adquiera un repetidor Wi-Fi (extensor de alcance) para mejorar la intensidad de la señal Wi-Fi.
- Es posible que la conexión de red no funcione bien por cuestiones relacionadas con su proveedor de servicios de Internet.
- Es posible que la conexión Wi-Fi no se conecte o se interrumpa debido al entorno de la red doméstica.
- Si no es posible conectar el electrodoméstico debido a problemas con la transmisión de la señal inalámbrica, desenchúfelo y espere aproximadamente un minuto antes de volver a intentarlo.
- El nombre de la red inalámbrica (SSID) debe ser una combinación de letras y números en inglés. (No utilice caracteres especiales).
- La interfaz de usuario (IU) del teléfono inteligente puede variar en función del sistema operativo (OS) del teléfono y del fabricante.
- Si el protocolo de seguridad del router está configurado como **WEP**, la configuración de la red puede fallar. Cambie el protocolo de seguridad (se recomienda **WPA2**) y vuelva a conectar el producto.

Especificaciones del equipo de radio

Tipo	Rango de frecuencia del operación	Potencia de salida (máx.)
LAN inalámbrico	2400 MHz - 2472 MHz	< 1 W
Bluetooth†	2400 MHz - 2483.5 MHz	

† Esta función solo está disponible en algunos modelos.

Aviso de la FCC

El siguiente aviso cubre el módulo transmisor contenido en este producto.

Este equipo fue probado y se determinó que cumple con los límites para los dispositivos digitales de Clase B, en conformidad con la parte 15 de las normas de la FCC. Estos límites están diseñados para ofrecer una protección razonable contra interferencias dañinas en una instalación residencial. Este equipo genera, usa y puede emitir energía de radiofrecuencia y, si no se instala y utiliza de acuerdo con las instrucciones, podría causar interferencias dañinas a las comunicaciones por radio. Sin embargo, no se garantiza que dicha interferencia no pueda ocurrir en instalaciones particulares. Si este equipo causa interferencia dañina a la recepción de radio o televisión, que se puede determinar encendiendo y apagando el equipo, se aconseja al usuario intentar corregir la interferencia realizando alguna de las siguientes acciones:

- Reorientar o reubicar la antena receptora.
- Aumentar la separación entre el equipo y el receptor.
- Conecte el equipo a una toma de corriente en un circuito diferente al que está conectado el receptor.
- Consultar al vendedor o a un técnico de radio/TV con experiencia para solicitar ayuda.

Este dispositivo cumple con la parte 15 de las normas de la FCC. La operación está sujeta a las dos siguientes condiciones:

(1) Este dispositivo no debe causar interferencia dañina, y

(2) Este dispositivo debe aceptar cualquier interferencia recibida, incluso aquellas que pudieran causar un funcionamiento no deseado del dispositivo.

Cualquier cambio o modificación en la construcción de este dispositivo, que no cuente con la aprobación expresa de la parte responsable del cumplimiento, puede anular la autorización del usuario para operarlo.

Declaración sobre exposición a la radiación de RF de la FCC

Este equipo cumple con los límites de exposición a la radiación de la FCC establecidos para entornos no controlados. Este transmisor no se debe ubicar ni operar junto con ninguna otra antena ni transmisor.

El equipo se debe instalar y operar con una distancia mínima de 20 cm (7.8 pulgadas) entre la

antena y su cuerpo. Los usuarios deben seguir las instrucciones de operación específicas de manera tal de cumplir con las normas de exposición a la RF.

Software de código abierto

Para obtener el código fuente incluido en este producto, bajo las licencias GPL, LGPL, MPL y otras licencias de código abierto que obligan a divulgar el código fuente, y para acceder a todos los términos de licencia mencionados, así como a los avisos de copyright, visite https://opensource.lge.com.

LG Electronics también le proporcionará el código fuente de código abierto por un cargo que cubra el coste de realizar dicha distribución, previa solicitud por correo electrónico a opensource@lge.com.

Esta oferta es válida para todo aquel que reciba esta información durante un período de tres años después de que se envíe el último cargamento de este producto.

Smart Diagnosis

Utilice esta funcionalidad para ayudarle a diagnosticar y resolver problemas con su aparato.

NOTA

- Por motivos no atribuibles a la negligencia de LGE, es posible que el servicio no pueda funcionar debido a factores externos como, por ejemplo, la indisponibilidad de wifi, la desconexión de la red wifi, la política de la tienda de aplicaciones local o la indisponibilidad de aplicaciones, entre otros.
- La funcionalidad puede estar sujeta a cambios sin previo aviso y puede tener una forma diferente dependiendo de dónde se encuentre.

Uso de LG ThinQ para diagnosticar problemas

Si experimenta un problema con su electrodoméstico equipado con Wi-Fi, este puede transmitir datos sobre la resolución de problemas a un teléfono inteligente con la aplicación **LG ThinQ**.

- Lance la aplicación **LG ThinQ** y seleccione la funcionalidad **Smart Diagnosis** en el menú. Siga las instrucciones proporcionadas en la aplicación **LG ThinQ**.

MANTENIMIENTO

Mantenimiento del producto

Mantenimiento programado

ADVERTENCIA

- Detenga el funcionamiento del aparato y desenchufe el cable de alimentación previo a limpiar y reemplazar el filtro.
- No rocíe agua directamente sobre el aparato.

Componente	Frecuencia de limpieza	Frecuencia de reemplazo
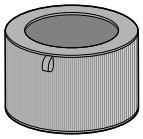 Filtro	**Prefiltro** Limpie el filtro según sea necesario	1 año

NOTA

- El color del filtro puede variar según en función del entorno de uso y el color del polvo.
- La frecuencia de limpieza podría variar dependiendo de las horas de funcionamiento y del entorno del aparato.
- Si no limpia el producto de acuerdo con la frecuencia de limpieza, podría notar malos olores y un desempeño bajo.
- El filtro debe reemplazarse al final de su vida útil. El costo de los filtros de reemplazo no está cubierto por la garantía. Para comprar filtros nuevos, póngase en contacto con un Centro de Información al Cliente de LG Electronics o visite el sitio web en www.lg.com

Limpieza del exterior

1 Elimine el polvo de la entrada y salida de aire usando una aspiradora.

2 Frote el exterior del producto con un paño suave.

PRECAUCIÓN

- No frote el aparato con un detergente alcalino.
- No use nunca ácido sulfúrico, ácido clorhídrico ni disolventes orgánicos (por ejemplo, diluyente, queroseno y acetona) para limpiar el exterior del aparato, ni pegue etiquetas en el exterior. De lo contrario, podría dañar la superficie del producto.
- Se debe tener cuidado para prevenir que el agua ingrese al producto.

Limpieza el sensor de partículas

El sensor PM1.0 detecta polvo fino y grandes niveles de contaminación por polvo, por lo que es beneficioso limpiar la lente periódicamente, al menos una vez cada 2 meses.

1 Abra la cubierta del sensor.

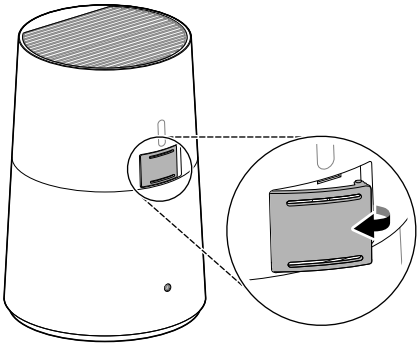

2 Limpie la lente con un hisopo de algodón empapado en agua y séquela con un hisopo de algodón seco.

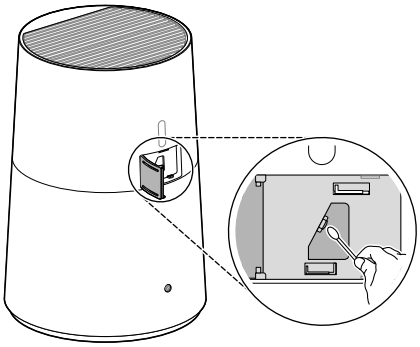

3 Cierre la cubierta del sensor.

NOTA

- No limpie el sensor con ninguna otra sustancia que no sea agua. De lo contrario, el aparato podría no funcionar correctamente.
- Es normal que la cubierta del sensor haga un sonido cuando se abra o se cierre.

Limpieza de los filtros

1 Retire la cubierta de la parte inferior del producto y sustituya el filtro.

2 Use una aspiradora o un cepillo suave para eliminar cualquier resto de polvo en le prefiltro que rodea al filtro.

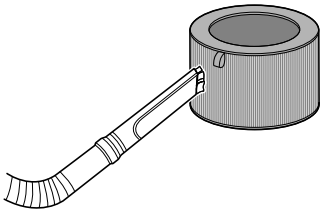

⚠ PRECAUCIÓN

- No limpie el filtro con agua. De lo contario, la vida útil del filtro se vería comprometida.
- Asegúrese de no dañar el prefiltro cuando use una aspiradora.
- Dado que existe un riesgo de desgarro o pérdidas al desmontar o montar el prefiltro, extreme las precauciones.
- Tenga cuidado con el fin de evitar de que ningún líquido ingrese al filtro, ya que podría dañar el filtro.

Alertas en el panel de estado

Alerta	Descripción	Medidas
● ● ●	3 ledes parpadeando al mismo tiempo	Reemplace el filtro.

NOTA

- Aparecen alertas de sustitución de los filtros en función del tiempo máximo de uso, teniendo en cuenta las horas de funcionamiento del electrodoméstico. La frecuencia de sustitución se determina por las horas de funcionamiento y el entorno.

Reemplazo de filtros

1 Retire la cubierta de la parte inferior del producto y sustituya el filtro.

- Para evitar esparcir polvo al reemplazar el filtro, coloque un periódico o toallas de papel en el piso antes de remover el filtro.

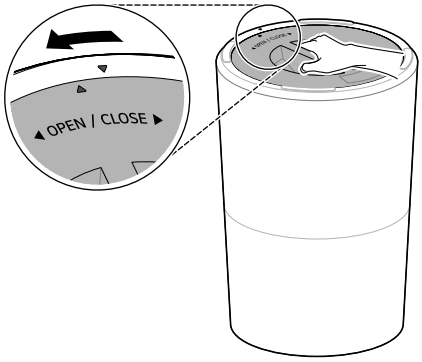

2 Cuando termine de reemplazar el filtro, apague la notificación de Reemplazo del filtro.

Desactivación de la notificación de Reemplazo del filtro

Mantenga pulsado el botón **Inicio/Apagado** y **Velocidad** del panel de control por 3 segundos o más.

- Notificación de Reemplazo del filtro en el panel de estado se apaga y se restablece la hora de la notificación de Reemplazo del filtro.

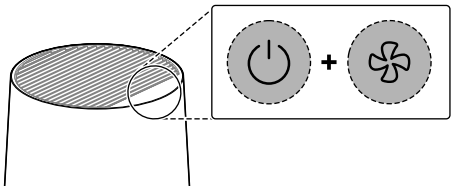

NOTA

- Si el filtro necesita sustitución, aparece una notificación.
- Debe usarse al sustituir con un filtro nuevo.

Cambio del prefiltro

Para reemplazar el prefiltro, localice el velcro y sepárelo lenta y cuidadosamente para extraer el prefiltro.

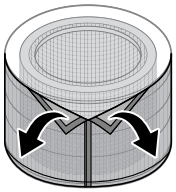

Almacenamiento

Si el producto no se va a utilizar durante un largo periodo de tiempo, guárdelo en un lugar seco y a la sombra.

1 Haga funcionar el producto durante una hora o más en un día con buen clima.

- Esto elimina la humedad y evita que se forme en el interior del producto.

2 Apague el aparato y desenchufe el producto del tomacorriente.

- Separe el adaptador del producto y guárdelo.

3 Cubra el electrodoméstico para evitar la penetración de polvo o sustancias extrañas. Almacene el aparato cubierto lejos de la luz solar directa.

PRECAUCIÓN

- No guarde el aparato en un lugar húmedo o expuesto a la luz solar directa. Si lo hace, el aparato podría deformarse, funcionar mal o generar olores.

SOLUCIÓN DE PROBLEMAS

Antes de llamar al servicio técnico

Favor de checar lo siguiente previo a llamar al servicio técnico. Si el problema persiste, contacte a su centro de servicio técnico local.

Funcionamiento

Problemas	Causas posibles y solución
El aparato no funciona.	**¿Está desconectado el enchufe de alimentación?** • Conéctelo correctamente a un tomacorriente.
	¿Se ha cortado la electricidad? • Cheque la alimentación de otros productos de la casa.
Se produce un ruido y la velocidad del ventilador es baja.	**¿Se ha acumulado polvo en el prefiltro?** • Limpie el prefiltro.
	¿Se ha acumulado polvo en el filtro? • Reemplace el filtro.
La purificación del aire no se completó adecuadamente.	**¿La polución interior es abundante?** • Ventile el interior previo a usar el producto.
	¿Se ha acumulado polvo en el prefiltro? • Limpie el prefiltro.
	¿Se ha acumulado polvo en el filtro? • Reemplace el filtro.
	¿Lo utiliza en un lugar demasiado espacioso o demasiado abierto? • Utilice un producto que se adapte al tamaño de la habitación. • Evite los lugares bien ventilados, como puertas, ventanas, etc.
	¿Hay algún obstáculo cerca? • Retire cualquier obstáculo cercano previo a utilizar el producto.
	¿El producto está instalado en una esquina? • Mueva el producto y vuelva a instalarlo.
La luz de calidad del aire permanece en rojo.	**Mueva el aparato a otra habitación y observe si el color cambia.** • Limpie el sensor PM1.0. • Desconecte el enchufe del tomacorriente y vuelva a conectarlo un minuto más tarde.
	¿Ha utilizado un pulverizador cerca del producto? • No utilice pulverizadores cerca del producto.

Olores

Problemas	Causas posibles y solución
Sale un olor extraño de la salida de aire, así como del filtro.	**¿Compró el producto recientemente?** • Este es el olor del carbón activado, y no es dañino. Es similar al olor que puede sentir en un auto nuevo. Desaparecerá al día siguiente de su uso.

Problemas	Causas posibles y solución
Sale un olor extraño de la salida de aire, así como del filtro.	**¿Se utiliza el producto en un lugar con mucho humo u olores?** • Si el purificador de aire se utiliza luego de haber usado un ambientador, un difusor o una vela perfumada, o si se han realizado obras en el interior o se ha cambiado el papel pintado, el filtro puede absorber y emitir un olor. Ventile primero la habitación previo a utilizar el producto.
	¿Tiene el filtro mal olor? • El ciclo de reemplazo del filtro puede variar en función del entorno de uso. Si hay mal olor, reemplace el filtro por uno nuevo.
	¿Se encuentra en un entorno en el que se preparan alimentos? • Si utiliza el producto durante un largo período de tiempo en el que cocina o asa pescado/carne, la vida útil del filtro podría disminuir significativamente. • Si es posible, abra una ventana para ventilar mientras cocina y utilice el producto para eliminar los olores que queden tras la ventilación.
	¿Es un ambiente húmedo? • El filtro podría emitir olor si se utiliza en un ambiente húmedo. Seque el filtro a la luz del sol antes de utilizarlo.

LG ThinQ

Problemas	Causas posibles y solución
El producto y el teléfono inteligente no pueden conectarse a través de Wi-Fi.	**¿Es correcta la contraseña Wi-Fi utilizada para conectarse al teléfono inteligente?** • Pulse el botón Configuración del teléfono inteligente y, a continuación, busque su Wi-Fi en la lista de redes. Mantenga pulsado el botón para seleccionar [Borrar red] y, a continuación, vuelva a realizar el registro del producto desde el principio.
	¿Su teléfono inteligente utiliza datos móviles en lugar de Wi-Fi? • En los ajustes del teléfono inteligente, desactive los Datos móviles, active la conexión Wi-Fi y, a continuación, registre el producto.
	¿El nombre (ID) del router inalámbrico contiene caracteres especiales? • Configure el nombre (ID) del router inalámbrico como una combinación de números y letras inglesas. La conexión Wi-Fi puede resultar difícil si introduce caracteres especiales.
	¿La frecuencia del router inalámbrico no es de 2,4 GHz? • Al conectar el producto mediante Wi-Fi, sólo se puede utilizar una red de 2,4 GHz. Ajuste el router inalámbrico a 2,4 GHz y, a continuación, conéctese. Para checar la frecuencia de su router inalámbrico, contacte a su operador de Internet o con el fabricante del router.
	¿Están demasiado alejados el producto y el router inalámbrico? • Si la distancia entre el producto y el router inalámbrico es demasiado grande, es posible que la señal inalámbrica sea débil y que la conexión no sea fluida. Acerque el router inalámbrico al producto.

APÉNDICE

Información

ESPECIFICACIONES DEL APARATO

- La apariencia y las especificaciones podrían variar sin previo aviso para mejorar la calidad del aparato.

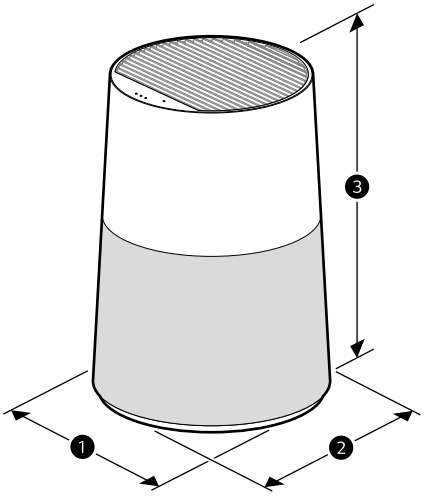

Nombre	AS30*G*1*
Potencia	CC 24 V
Dimensiones exteriores (❶ x ❷ x ❸)	9.8" x 9.8" x 14.2" (250 mm x 250 mm x 360 mm)

Adaptador CA/CC	
Fabricante	Shenzhen KeYu Power Supply Technology co., Ltd.
Modelo	KA3601A-2401200US
Entrada nominal	CA 100 V - 240 V ~, 50/60 Hz
Salida nominal	CC 24 V, 1,2 A, 28.8 W

GARANTÍA LIMITADA

EE. UU.

TÉRMINOS Y CONDICIONES

AVISO DE ARBITRAJE:

ESTA GARANTÍA LIMITADA CONTIENE UNA DISPOSICIÓN DE ARBITRAJE QUE EXIGE QUE USTED Y LG ELECTRONICS ("LG" DE AQUÍ EN ADELANTE) RESUELVAN LOS CONFLICTOS MEDIANTE UN ARBITRAJE VINCULANTE EN LUGAR DE HACERLO ANTE TRIBUNALES, A MENOS QUE DECIDA NO PARTICIPAR. EN EL ARBITRAJE, LAS DEMANDAS COLECTIVAS Y LOS JUICIOS POR JURADOS NO ESTÁN PERMITIDOS. CONSULTE LA SECCIÓN TITULADA "PROCEDIMIENTO PARA RESOLVER CONFLICTOS" A CONTINUACIÓN.

QUÉ CUBRE ESTA GARANTÍA:

Si su purificador de aire LG ("Producto") no funciona correctamente debido a un defecto de fabricación o de material en condiciones de uso normal y adecuado, LG, a su discreción, reparará o sustituirá el Producto durante el período de garantía que se describe a continuación. Esta garantía limitada sólo es válida para el comprador minorista original del Producto (denominado "Usted") y sólo es válida para productos utilizados legalmente dentro de los Estados Unidos, incluidos los territorios de los Estados Unidos.

NOTA

- Durante el resto del periodo de garantía original o noventa (90) días, lo que sea más largo, se garantizan los Productos y piezas de sustitución.
- Los Productos y piezas de sustitución pueden ser nuevos, reconstruidos, mejorados o remanufacturados en fábrica.
- El Producto o pieza(s) sustituido(s) será(n) propiedad de LG.
- Para obtener el servicio de garantía bajo esta garantía limitada, se requiere una prueba de compra original al por menor que especifique el modelo del Producto y la fecha de compra.

INFORMACIÓN

PERIODO DE GARANTÍA:

Un (1) año desde la fecha de compra original al por menor, o desde la fecha de entrega según la ley aplicable. **Cualquier pieza interna/funcional y mano de obra**

CÓMO SE PROPORCIONA EL SERVICIO TÉCNICO: servicio a domicilio

Durante el periodo de garantía, se ofrecerá servicio a domicilio si está disponible en Estados Unidos. Es posible que no todas las localidades ofrezcan servicio a domicilio. El producto debe estar abierto al personal de servicio y accesible para el servicio a domicilio. Podría ser necesario desmontar, reparar y devolver el producto si durante el servicio a domicilio no se puede finalizar la reparación. Si así lo decidimos, LG puede organizar el transporte de ida y vuelta a un centro de servicio autorizado por LG si el servicio a domicilio no está disponible.

CUALQUIER GARANTÍA IMPLÍCITA DE COMERCIABILIDAD O IDONEIDAD PARA UN FIN DETERMINADO EN EL PRODUCTO ESTÁ LIMITADA EN DURACIÓN A LA DURACIÓN DE LA GARANTÍA LIMITADA ANTERIOR, A MENOS QUE LO PROHÍBA LA LEGISLACIÓN APLICABLE. BAJO NINGUNA CIRCUNSTANCIA LG O SUS DISTRIBUIDORES/COMERCIANTES EN EE.UU. SERÁN RESPONSABLES DE NINGÚN DAÑO INDIRECTO, INCIDENTAL, CONSECUENTE, ESPECIAL O PUNITIVO,

INCLUYENDO, SIN LIMITACIÓN, PÉRDIDA DE FONDO DE COMERCIO, PÉRDIDA DE INGRESOS O BENEFICIOS, INTERRUPCIÓN DEL TRABAJO, DAÑOS A OTROS BIENES, COSTE DE RETIRADA Y REINSTALACIÓN DEL PRODUCTO, PÉRDIDA DE USO O CUALQUIER OTRO DAÑO, YA SEA BASADO EN UN CONTRATO, AGRAVIO U OTRA TEORÍA LEGAL. EN TODO CASO, LA RESPONSABILIDAD TOTAL DE LG NO SUPERARÁ EL PRECIO DE COMPRA QUE USTED PAGÓ POR EL PRODUCTO.

ES POSIBLE QUE LAS EXCLUSIONES O LIMITACIONES ANTERIORES NO SE APLIQUEN EN SU CASO, YA QUE ALGUNOS ESTADOS NO PERMITEN LA EXCLUSIÓN O LIMITACIÓN DE DAÑOS INCIDENTALES O CONSECUENTES NI LIMITACIONES EN LA DURACIÓN DE UNA GARANTÍA IMPLÍCITA. USTED TAMBIÉN PUEDE TENER OTROS DERECHOS LEGALES QUE DIFIEREN DE UN ESTADO A OTRO, PERO ESTA GARANTÍA LIMITADA LE OTORGA CIERTOS DERECHOS LEGALES.

ESTA GARANTÍA LIMITADA NO CUBRE:

- Visitas del servicio técnico para entregar, recoger o instalar, dar instrucciones de uso, arreglar el cableado o realizar reparaciones sin licencia.
- Cuando hay cortes de electricidad o el servicio eléctrico está interrumpido o es insuficiente, el Producto puede dañarse o funcionar mal.
- Las fugas o roturas de agua, las tuberías de agua congeladas, las tuberías de desagüe obstruidas, un suministro de agua insuficiente o interrumpido, o un suministro de aire insuficiente pueden provocar fallos o daños en el Producto.
- Utilizar el Producto en contra de lo indicado en el manual del propietario del Producto, en un entorno corrosivo o de cualquier otra forma que provoque daños en el Producto.
- Daños o fallos del Producto causados por accidentes, plagas y parásitos, rayos, viento, incendios, inundaciones, actos de la naturaleza o cualquier otra causa fuera del control de LG.
- Daños o fallos del Producto causados por modificaciones o alteraciones no autorizadas, o si el Producto se utiliza para un fin distinto al previsto, o cualquier fuga de agua en caso de que el Producto no se haya instalado correctamente.
- Daños o fallos del Producto causados por una corriente eléctrica, voltaje o códigos de plomería incorrectos.
- Daños o fallos del Producto debidos al transporte, almacenamiento y/o manipulación, incluidos arañazos, abolladuras, desconchones y/u otros daños en el acabado del Producto, a menos que se notifiquen en el plazo de una (1) semana a partir de la entrega.
- Daños o fallos del Producto causados por uso indebido, abuso, instalación, reparación o mantenimiento incorrectos. La reparación inadecuada incluye el uso de piezas no aprobadas por LG. La instalación o el mantenimiento que no se realice de acuerdo con el manual del propietario del Producto se considera inadecuado.
- Daños o fallos del Producto causados por el uso de piezas, componentes, accesorios, productos de limpieza consumibles o cualquier otro producto o servicio que no sean autorizados por LG.
- Daños o falta de artículos en cualquier Producto de exposición o en caja abierta.
- Productos reacondicionados o cualquier Producto vendido “tal cual”, “donde está”, “con todos los defectos” o con un descargo de responsabilidad similar.
- Productos con números de serie originales que hayan sido retirados, alterados o sean ilegibles.
- Aumentos del costo de los servicios públicos y gastos adicionales por servicios públicos.
- Cualquier ruido causado por el funcionamiento normal.
- Productos utilizados para fines distintos del uso doméstico normal y adecuado (p. ej., uso comercial o industrial) o que infrinjan el Manual del propietario del Producto.
- Costos asociados a la retirada y reinstalación del Producto para reparaciones, o a la retirada y reinstalación del Producto si se instala en un lugar inaccesible o no se instala de acuerdo con el Manual del propietario del Producto.

- A excepción de las piezas internas/funcionales cubiertas por esta garantía limitada, los accesorios, componentes desmontables o piezas consumibles (p. ej., estantes, compartimentos de puertas, cajones, filtros de agua/aire, rejillas, bombillas, pilas, etc.) no están cubiertos.
- Sustituir los fusibles de la casa o reajustar los disyuntores, corregir el cableado o la plomería de la casa o corregir la instalación del producto son ejemplos de servicios.

Usted se hará cargo de los gastos de reparación o sustitución en estas circunstancias excluidas.

PARA OBTENER SERVICIO DE GARANTÍA E INFORMACIÓN ADICIONAL

Llame al 1-800-243-0000 y seleccione la opción adecuada del menú. O visite nuestro sitio web en http://www.lg.com

O por correo postal: LG Customer Information Center (ATTN: CIC) 201 James Record Road, Huntsville, AL 35824

PROCEDIMIENTO PARA RESOLVER CONFLICTOS:

TODOS LOS CONFLICTOS ENTRE USTED Y LG QUE SURJAN EN RELACIÓN CON ESTA GARANTÍA LIMITADA O CON EL PRODUCTO SE RESOLVERÁN EXCLUSIVAMENTE A TRAVÉS DE UN ARBITRAJE VINCULANTE Y NO ANTE UN TRIBUNAL DE JURISDICCIÓN GENERAL. "ARBITRAJE VINCULANTE" SIGNIFICA QUE USTED Y LG RENUNCIAN AL DERECHO DE UN JUICIO CON JURADO Y A REALIZAR O PARTICIPAR EN UNA DEMANDA COLECTIVA.

Definiciones. Para el propósito de esta sección, las referencias a “LG” significan: LG Electronics U.S.A., Inc., sus empresas matrices, subsidiarias y filiales y cada uno de sus directivos, directores, empleados, agentes, beneficiarios, predecesores en interés, sucesores, cesionarios y proveedores; las referencias a “conflicto” o “reclamación” incluirán cualquier conflicto, reclamo o controversia de cualquier tipo, sin importar (ya sea basado en contrato, agravio, estatuto, regulación, ordenanza, fraude, falsa representación o cualquier teoría legal o equitativa) que surja de o esté relacionada con cualquier forma de venta, condición o desempeño del producto o de esta Garantía Limitada.

Aviso de disputa. En caso de que usted desee iniciar un procedimiento de arbitraje, primero debe notificar a LG por escrito al menos 30 días antes de iniciar el arbitraje; este aviso se presentará por carta a LG y se enviará a LG Electronics, USA, Inc., a la atención de Legal Department- Arbitration 111 Sylvan Avenue, Englewood Cliffs, NJ 07632. Usted y LG aceptan participar en discusiones de buena fe en un intento de resolver su reclamo de manera amistosa. En la carta debe indicar su nombre, dirección y número de teléfono, identificar el producto objeto del reclamo, y describir la naturaleza del reclamo y la solución que busca. Si usted y LG no pueden resolver el conflicto en un plazo de 30 días, cualquiera de las partes puede proceder a presentar una demanda de arbitraje.

Acuerdo de arbitraje vinculante y renuncia de demanda colectiva. En caso de no resolver el conflicto durante el período de 30 días después de enviar una notificación por escrito a LG, usted y LG se comprometen a resolver cualquier reclamo solamente a través de arbitraje vinculante sobre una base individual, a menos que usted se excluya, conforme a lo dispuesto a continuación. Cualquier conflicto entre usted y LG no se combinará ni consolidará con un conflicto relacionado con cualquier otro producto o reclamo de otra persona o entidad. Específicamente y sin perjuicio de lo anterior, no procederá bajo ninguna circunstancia cualquier conflicto entre usted y LG como parte de una demanda colectiva o representativa. En lugar del arbitraje, cualquiera de las partes podrá iniciar una acción individual ante un tribunal de reclamos menores, pero tales acciones en el tribunal de reclamos menores no podrán tomarse en una demanda colectiva o representativa.

Normas y procedimientos de arbitraje. Para comenzar con el arbitraje de un reclamo, usted o LG deben presentar una demanda escrita para arbitraje. El arbitraje será administrado por la Asociación Americana de Arbitraje (AAA) y se llevará a cabo ante un árbitro único de conformidad con las Normas de Arbitraje del Consumidor de la AAA, que tienen efecto al momento de inicio del arbitraje (en adelante, las “Normas de la AAA”) y según los procedimientos establecidos en esta sección. Las Normas de la AAA están disponibles en línea en www.adr.org/consumer. Envíe una copia de su solicitud de arbitraje por escrito, así como una copia de esta disposición, a la AAA de la forma descrita en las Normas de la AAA. También debe enviar una copia de su solicitud por escrito a LG en LG Electronics, USA, Inc., a la atención de Legal Department- Arbitration 111 Sylvan Avenue, Englewood Cliffs, NJ 07632. Si hay un conflicto entre las Normas de la AAA y las reglas establecidas en esta sección, prevalecerán las reglas de esta sección. Esta disposición de arbitraje se rige por la Ley Federal de Arbitraje. El juicio se puede introducir en el laudo arbitral en cualquier tribunal de jurisdicción competente. El árbitro tomará su decisión en todas las cuestiones, excepto aquellos asuntos relativos al alcance y aplicabilidad de la cláusula de arbitraje y de la capacidad de arbitraje del conflicto para que el tribunal determine. El árbitro se regirá por los términos de esta disposición.

Legislación vigente. La legislación del estado de su residencia regirá esta Garantía limitada, así como todos los conflictos entre nosotros, salvo que sea invalidada o incoherente con leyes federales aplicables.

Tarifas / Costos. No debe pagar ninguna tarifa para iniciar un arbitraje. Al recibir su solicitud de arbitraje por escrito, LG pagará todos los gastos administrativos rápidamente a la AAA, a menos que usted solicite más de $25.000,00 por daños, en cuyo caso el pago de estos gastos se regirá por las Normas de la AAA. Salvo disposición contraria prevista en el presente documento, LG pagará a la AAA todos los gastos documentales, administrativos y de arbitraje para cualquier arbitraje iniciado, de conformidad con las Normas de la AAA y esta disposición de arbitraje. Si usted prevalece en el arbitraje, LG cubrirá los honorarios y gastos de sus abogados, siempre y cuando sean razonables, de conformidad con ciertos factores que incluyen, entre otros, el monto de la compra y el monto del reclamo. No obstante lo indicado, si la ley aplicable permite una adjudicación de honorarios y gastos razonables de abogados, un árbitro

puede otorgarlos en la misma medida que lo haría un tribunal. Si el árbitro considera que el fondo de su reclamo o la reparación solicitada en la demanda es frívola o se utiliza para un propósito inadecuado (calificado según las normas establecidas en la Norma Federal de Procedimiento Civil 11 (b)), el pago de todos los honorarios de arbitraje se regirá por las Normas de la AAA. En tal situación, usted se compromete a reembolsar a LG todos los fondos que haya erogado previamente, cuyo pago es, por otra parte, su obligación según las Normas de la AAA. Salvo disposición contraria, LG renuncia a cualquier derecho que pudiera tener para solicitarle los honorarios y gastos de sus abogados, si LG prevalece en el arbitraje.

Audiencias y ubicación. Si su reclamo es por $25.000 o menos, puede optar por que el arbitraje sea realizado únicamente sobre la base de lo siguiente: (1) documentos presentados al árbitro; (2) a través de una audiencia telefónica; o (3) mediante una audiencia presencial, según lo establecido por las Normas de la AAA. Si su reclamo excede los $25.000, el derecho a una audiencia estará determinado por las Normas de la AAA. Cualquier audiencia de arbitraje presencial se realizará en un lugar dentro del distrito judicial federal en el cual resida, a menos que ambas partes acuerden llevarla a cabo en otra ubicación o mediante un arbitraje telefónico.

Exclusión. Puede excluirse de este procedimiento de resolución del conflicto. Si se excluye, ni usted ni LG pueden solicitar al otro que participe en un procedimiento de arbitraje. Para excluirse, debe enviar una notificación a LG en un plazo de hasta 30 días continuos a partir de la fecha de la primera compra del consumidor del producto, por alguno de estos medios: (i) enviar un mensaje de correo electrónico a optout@lge.com, con el asunto: “Exclusión del arbitraje” o (ii) por teléfono si llama al 1-800-980-2973. Debe incluir la siguiente información en el correo electrónico de exclusión o suministrarla por teléfono: (a) su nombre y dirección; (b) la fecha en la cual se compró el producto; (c) el nombre o el número del modelo del producto; y (d) el número de serie (puede encontrarse (i) en el producto o (ii) en el sitio https://www.lg.com/us/support al hacer clic en “How do I find my model number?” [¿Cómo puedo encontrar mi número de modelo?]).

Solo puede excluirse del procedimiento de resolución de conflictos en la forma descrita anteriormente (es decir, por correo electrónico o por teléfono); ninguna otra forma de notificación será efectiva para hacerlo. Excluirse de este procedimiento de resolución de conflictos no afectará de ninguna manera la cobertura de la Garantía limitada, por lo que usted continuará disfrutando de todos sus beneficios. Si conserva este producto y no se excluye, acepta todos los términos y condiciones de la cláusula de arbitraje descrita anteriormente.

Memorándum

Memorándum

LG Electronics USA, Inc.
111 Sylvan Avenue, Englewood Cliffs, NJ 07632

LG Customer Information Center	Centro de Información al Cliente LG	Centre de Service à la Clientèle de LG
For inquiries or comments, visit **www.lg.com** or call:	Para consultas o comentarios, visite **www.lg.com** o llame por teléfono:	Pour des questions ou des commentaires, visitez **www.lg.com/ca_fr** ou appelez :
1-800-243-0000 U.S.A.	1-800-243-0000 EE.UU.	1-800-243-0000 ÉTATS-UNIS
1-888-542-2623 CANADA	1-888-542-2623 CANADÁ	1-888-542-2623 CANADA
Register your product Online!	¡Registre su producto en línea!	Enregistrez votre produit en ligne!
www.lg.com	www.lg.com	www.lg.com/ca_fr